

# SOLIDEA

design Carlo Colombo

antoniolupi

MADE IN ITALY

## Art. SOLIDEA190

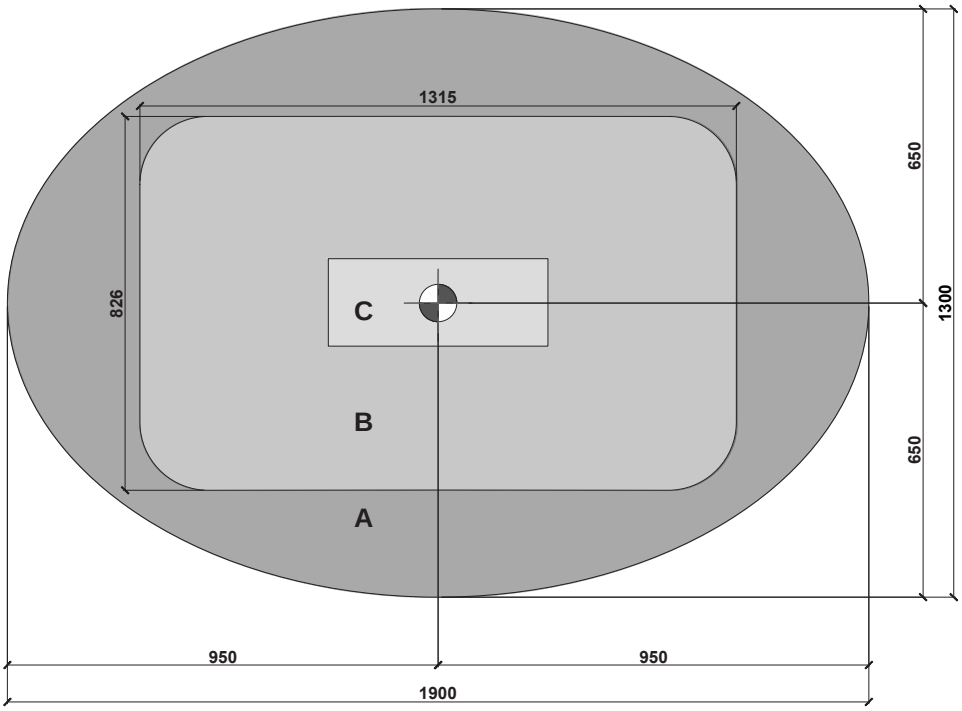


**IT_1_** A= Ingombro esterno. B= Base d'appoggio. C= pozzetto
**EN_1_** A = External dimensions B= Support base C= drainage
**FR_1_** A= Dimensions extérieures. B= Base d'appui. C= trou
**ES_1_** A= Espacio externo necesario. B= Base de apoyo. C= taladro
**DE_1_** A= Externer Platzbedarf. B= Auflagefläche. C= Siphon.
**RU_1_** A=Внешние размеры. B=Размеры опорной базы. C=Размер приямка

## Art. SOLIDEA210

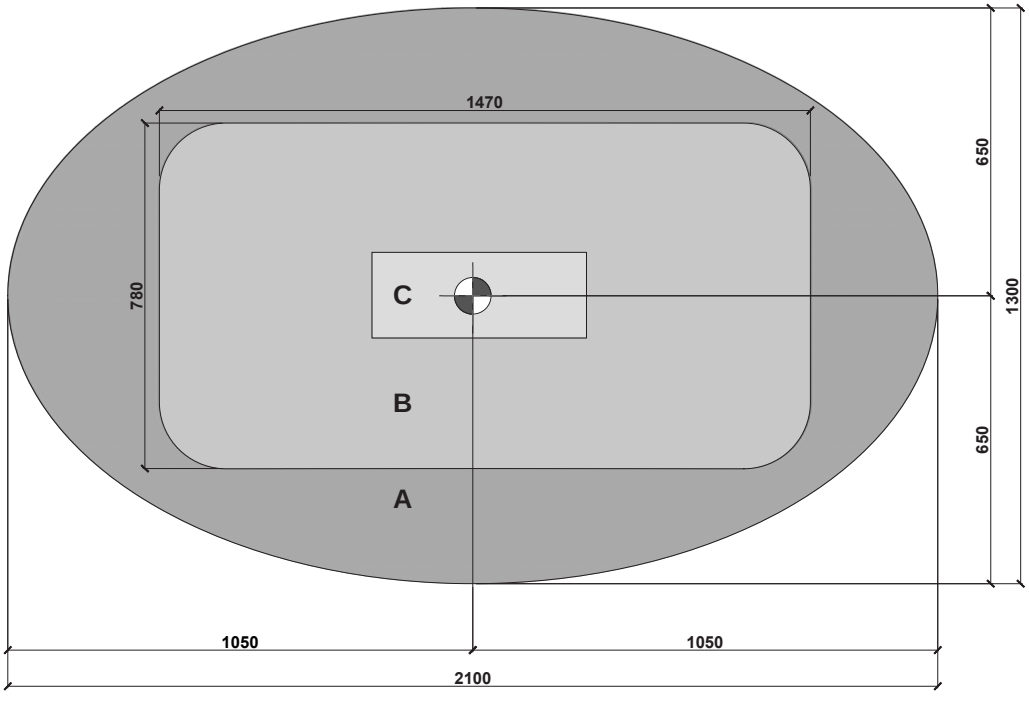


**IT_1_** A= Ingombro esterno. B= Base d'appoggio. C= pozzetto
**EN_1_** A = External dimensions B= Support base C= drainage
**FR_1_** A= Dimensions extérieures. B= Base d'appui. C= trou
**ES_1_** A= Espacio externo necesario. B= Base de apoyo. C= taladro
**DE_1_** A= Externer Platzbedarf. B= Auflagefläche. C= Siphon.
**RU_1_** A=Внешние размеры. B=Размеры опорной базы. C=Размер приямка

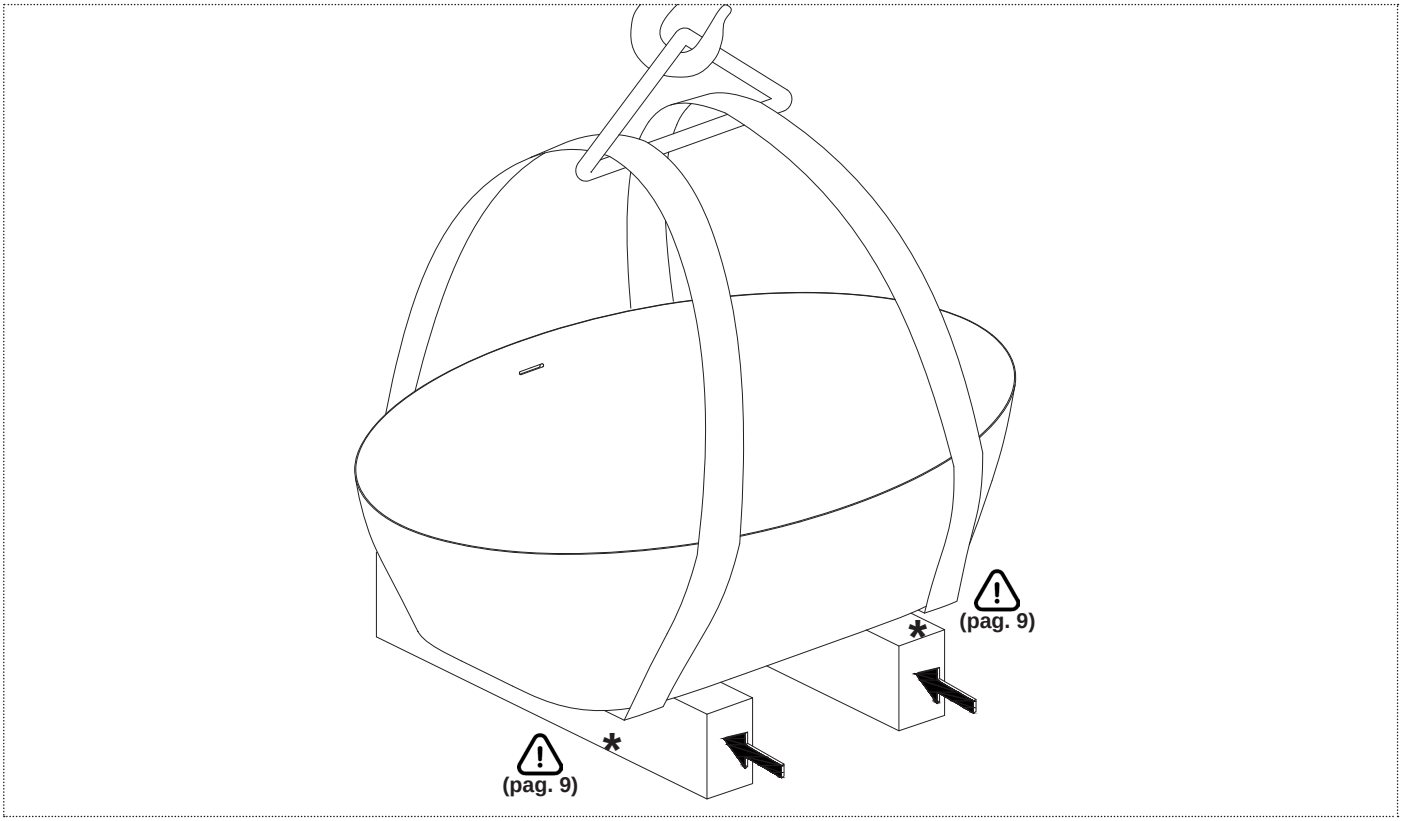


**IT_2_** Inserire i sostegni d'appoggio. Mantenere il sollevamento meccanico attivo durante tutta l'installazione.
**EN_2** Insert the support bases. Keep the mechanical lifting active throughout the installation.
**FR_2_** Insérez les poutres d'appuis. Maintenir la baignoire soulevée mécaniquement tout au long de l'installation.
**ES_2_** Insertar los soportes. Mantener el elevador mecánico activo durante toda la instalación.
**DE_2_** Setzen Sie die Halterungen ein. Lassen Sie den mechanischen Hub während der gesamten Installation aktiv.
**RU_2_**Вставьте опоры. На протяжении всего периода монтажа ванна должна поддерживаться с помощью механического подъёмника.

OPZIONE A _OPTION A_OPTION A_OPCIÓN A_OPTION A_ ВАРИАНТ A

**D**

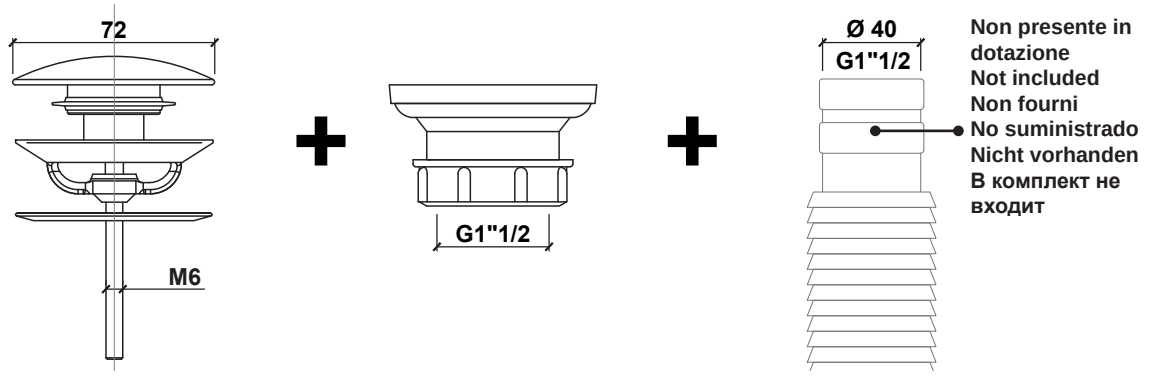


**E**

**IT_** Pozzetto sifonato **EN_** Siphoned cavity **FR_** Trappe avec siphon_**ES_**Sumidero sifónico_**DE_**Siphon_ **RU_** Трап для инспекции сифона.

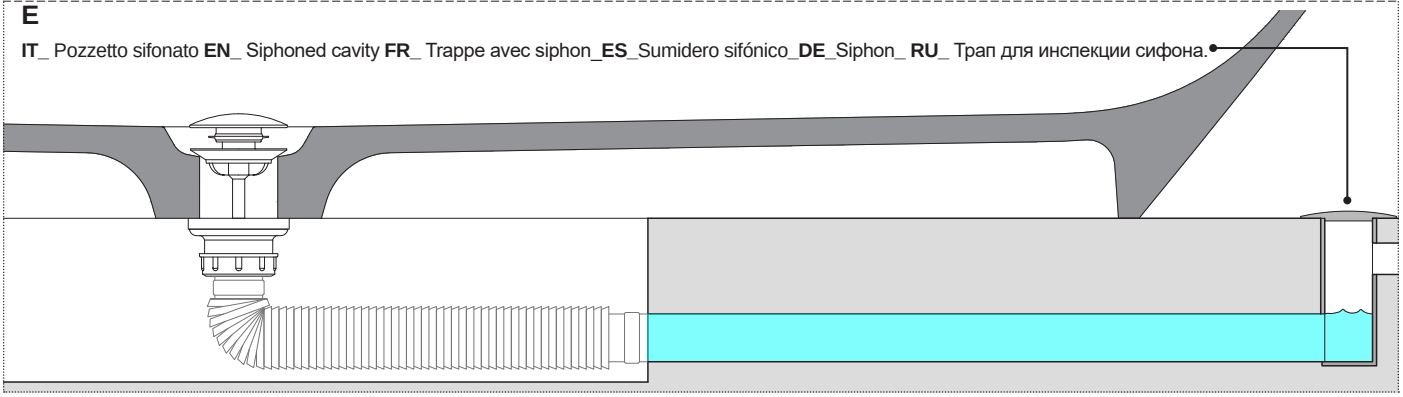

**IT_3A_** (**D**) Dettaglio piletta.(**E**) Prevedere l'installazione di un pozzetto sifonato per garantire l'ispezione.
**EN_3A_** (**D**) detail of drain (**E**) Provide for a siphoned cavity to ensure inspection.
**FR_3A_** (**D**) Détail de la bonde. (**E**) Prévoir l'installation d'une trappe avec siphon pour assurer l'inspection.
**ES_3A_** (**D**) Detalle válvula de desagüe.(**E**) Prever la instalación de un sumidero sifónico para asegurar la inspección.
**DE_3A_** (**D**) Detail des Abflusses.(**E**) Eine Bodenaussparung für den Siphon ist empfehlenswert, um die Inspektion zu gewährleisten.
**RU_3A_** (**D**) Деталировка донного клапана. (**E**) Предусмотрите установку инспекционного трапа для проверки сифона.

OPZIONE A _OPTION A_OPTION A_OPCIÓN A_OPTION A_ ВАРИАНТ А

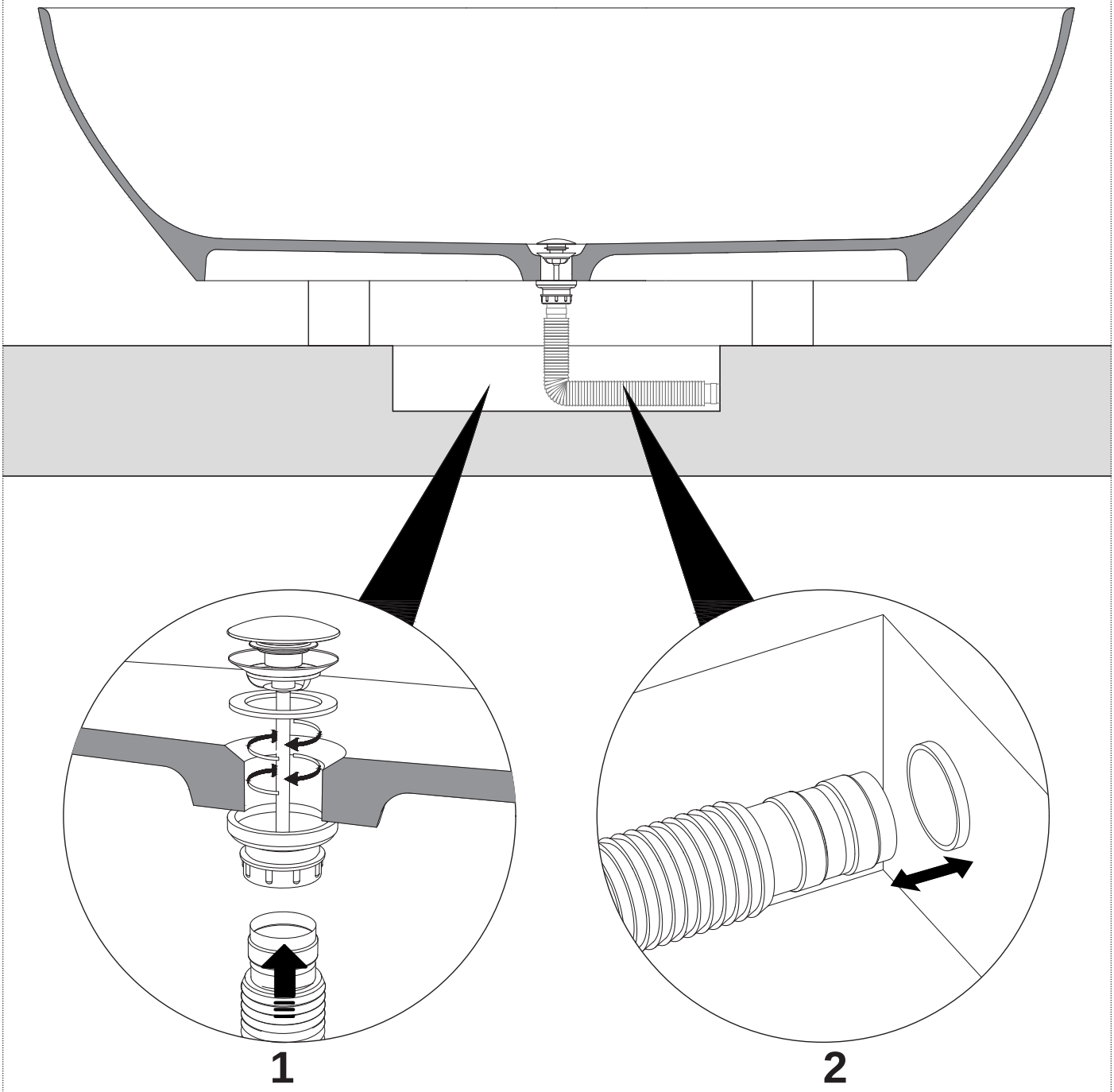


**IT_4A_** Avvitare la piletta (1) e collegare il tubo flessibile alla piletta, infine inserire l'altra estremità (2) nello scarico predisposto.
**EN_4A** Screw the drain (1) and connect the flexible hose to the drain, finally insert the other end (2) in the prepared drain.
**FR_4A_** Vissez la bonde (1) et connectez le tuyau flexible à la bonde, puis insérez l'autre extrémité (2) dans l'évacuation.
**ES_4A_** Enroscar el desagüe (1) y conectar el tubo flexible a la válvula de desagüe, luego insertar el otro extremo (2) en el desagüe.
**DE_4A_** Schrauben Sie die Ablaufgarnitur (1) an und schließen Sie den Schlauch an den Abfluss an, dann stecken Sie das andere Ende (2) in den Abfluss.
**RU_4A_**Вкрутите донный клапан (1) и подсоедините к нему гибкий шланг. Другой конец гибкого шланга подсоедините к подготовленному выводу слива (2).

OPZIONE A _OPTION A_OPTION A_OPCIÓN A_OPTION A_ ВАРИАНТ A

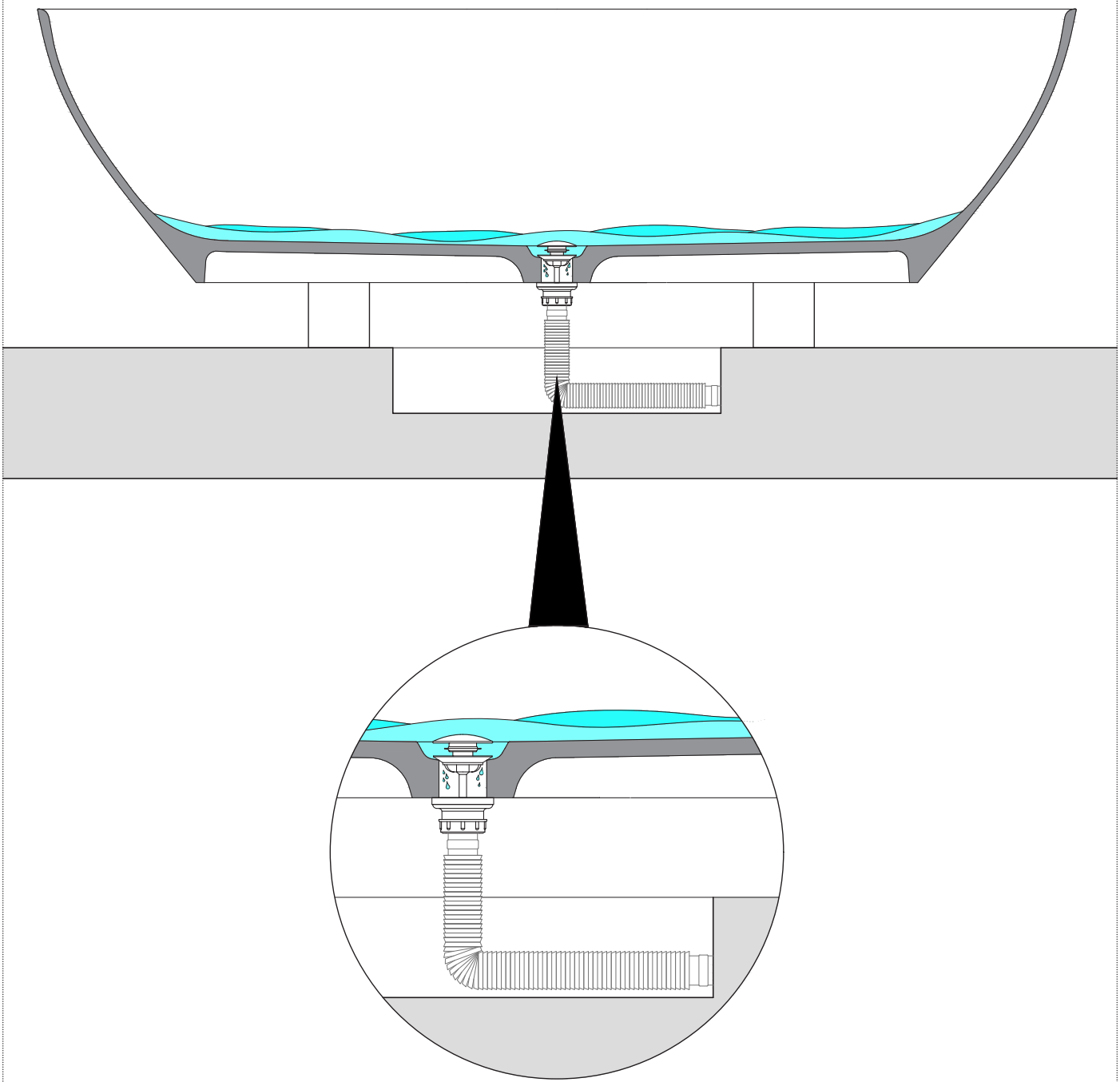

**IT_5A_** Riempire la vasca per verificare la tenuta dell’impianto realizzato.
**EN_5A_** Fill the bathtub to make sure the plumbing holds
**FR_5A_** Remplir la baignoire pour vérifier l’étanchéité des raccordements.
**ES_5A_** Llenar la bañera para comprobar la estanqueidad del sistema realizado.
**DE_5A_** Die Wanne ausfüllen, um die Dichtigkeit der Anlage zu prüfen.
**RU_5A_** Наполните ванну, чтобы проверить герметичность соединения системы.

OPZIONE B_ OPTION B_ OPTION B_OPCIÓN B_OPTION B_ВАРИАНТ B

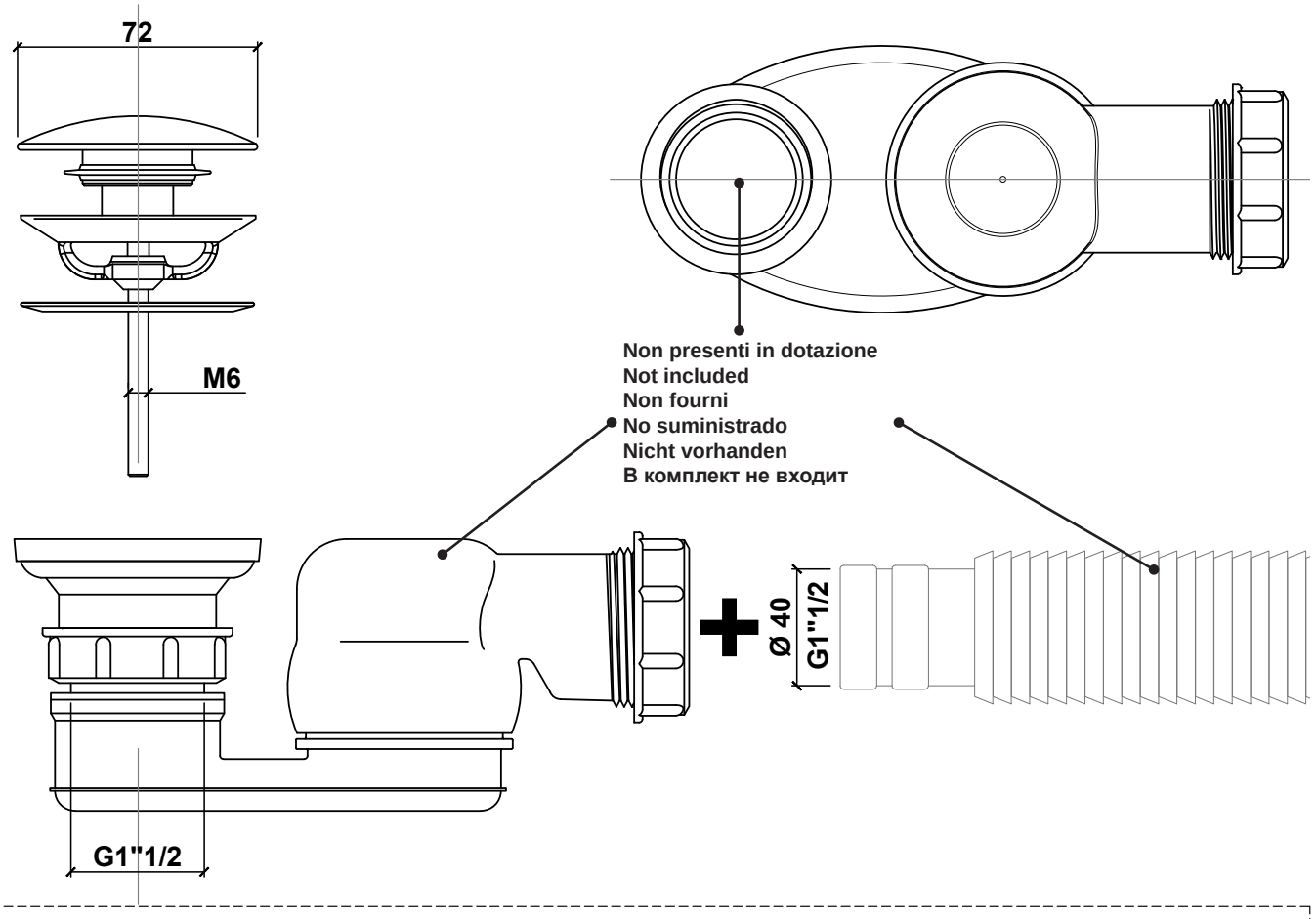


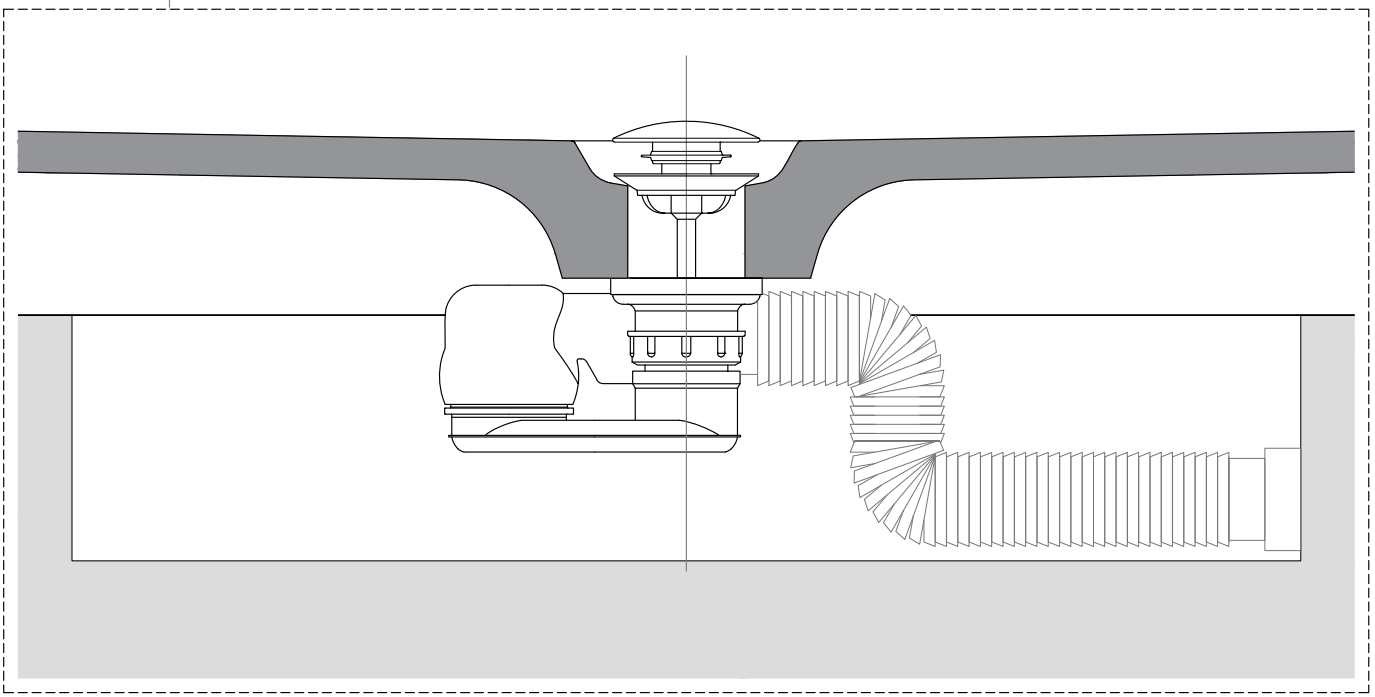

**IT_3B_** Predisporre un pozzetto con dimensioni adeguate al sifone scelto ( non in dotazione ).
**EN_3B_** Prepare a pit with adequate dimensions for the chosen siphon (not included).
**FR_3B_** Préparer un trou de dimensions appropriées pour le siphon choisi (non fourni).
**ES_3B_** Preparar un taladro de tamaño adecuado para el sifón elegido (no suministrado).
**DE_3B_** Bereiten Sie eine Bodenaussparung von ausreichender Größe für den gewählten Siphon vor (nicht mitgeliefert).
**RU_3B_**Подготовьте приямок в соответствии с размерами выбранного сифона (в комплект не входит).

OPZIONE B_ OPTION B_ OPTION B_OPCIÓN B_OPTION B_ВАРИАНТ B

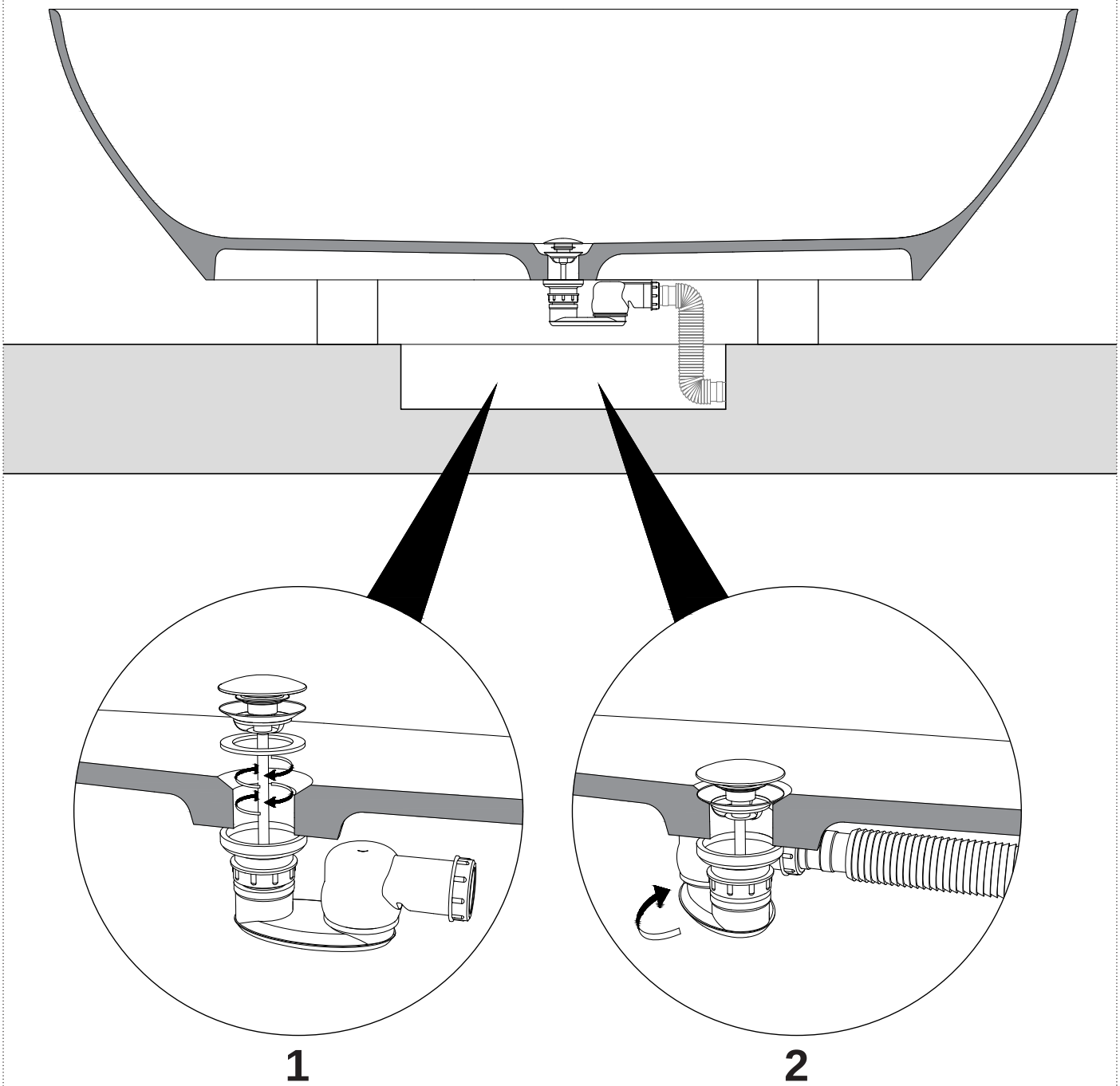


**IT_4B_** Avvitare la piletta (1). Collegare il tubo flessibile al sifone(2), infine inserire l'altra estremità nello scarico predisposto .
**EN_4B_** Fix the drain (1) Connect the flexible hose to the siphon (2) lastly insert the other extreme of the flexible hole in the prepared drain
**FR_4B_** Visser la bonde (1). Raccordez le tuyau flexible au siphon (2), puis insérez l'autre extrémité dans la sortie de l'évacuation.
**ES_4B_** Enroscar la válvula de desagüe (1). Conectar el tubo flexible al sifón (2), luego insertar el otro extremo en el desagüe preparado.
**DE_4B_**Die Ablaufgarnitur einschrauben (1). Verbinden Sie dann den flexiblen Schlauch mit dem Siphon (2) und die andere Spitze mit dem vorbereiteten Ablauf.
**RU_4B_** Вкрутите донный клапан (1). Подсоедините гибкий шланг к сифону (2), другой конец гибкого шланга присоедините к подготовленному выводу слива.

OPZIONE B_ OPTION B_ OPTION B_OPCIÓN B_OPTION B_ВАРИАНТ B

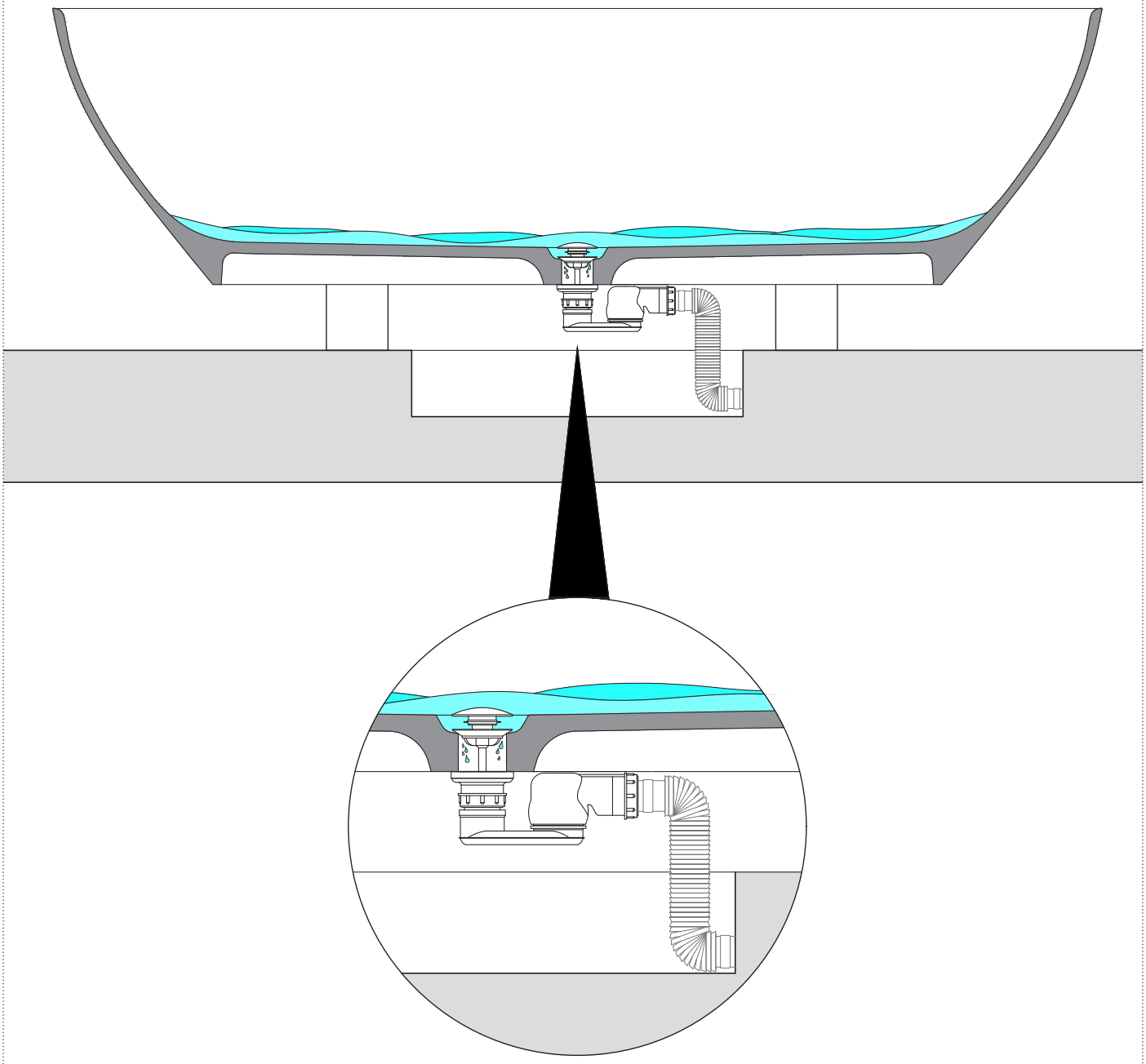

**IT_5B_** Riempire la vasca per verificare la tenuta dell’impianto realizzato.
**EN_5B_** Fill the bathtub to make sure the plumbing holds
**FR_5B_** Remplir la baignoire pour vérifier l’étanchéité des raccordements.
**ES_5B_** Llenar la bañera para comprobar la estanqueidad del sistema realizado.
**DE_5B_** Die Wanne ausfüllen, um die Dichtigkeit der Anlage zu prüfen.
**RU_5B_** Наполните ванну, чтобы проверить герметичность соединения системы.

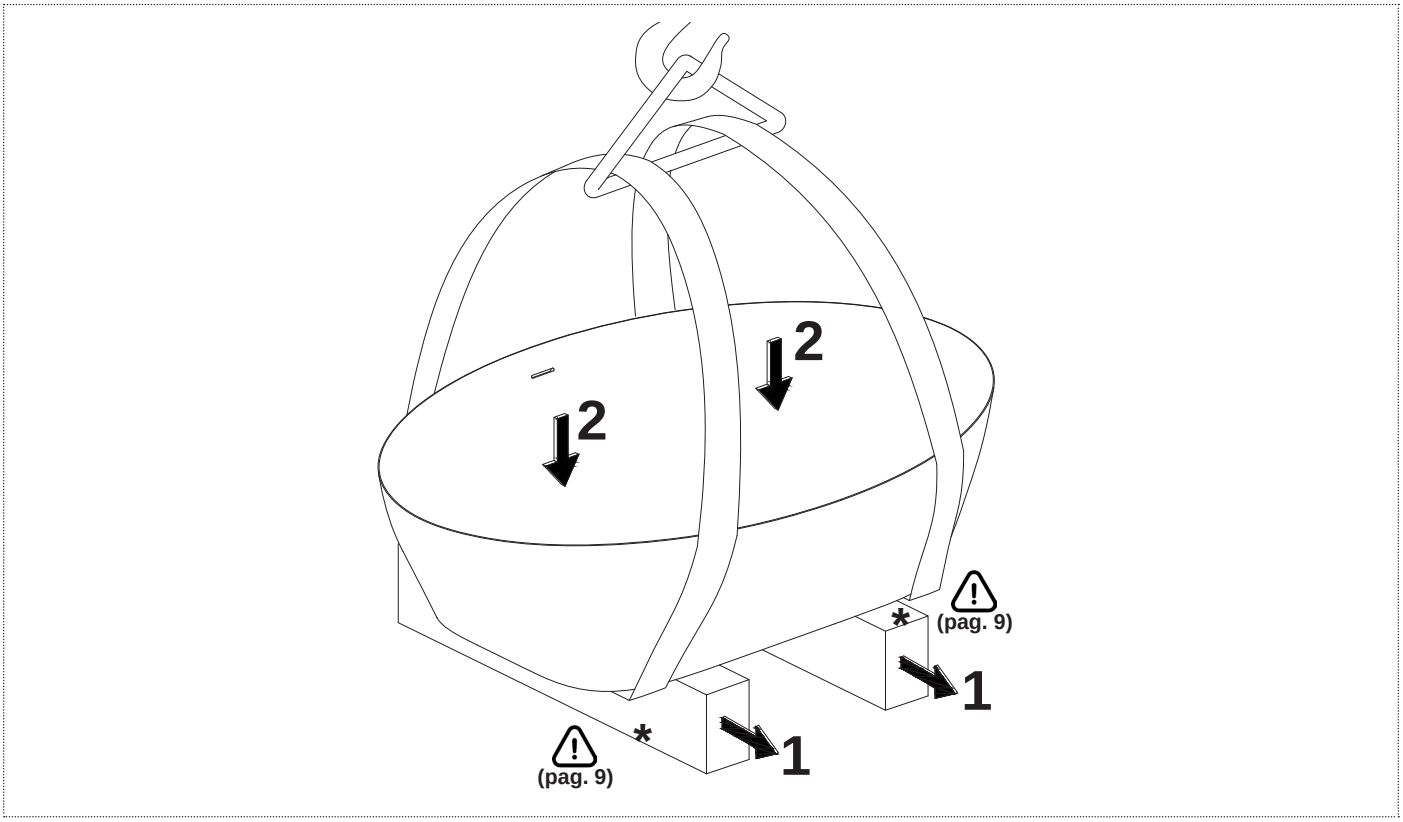


**IT_6_** Togliere i (1) sostegni d'appoggio e (2) adagiare la vasca delicatamente al suolo tramite movimentazione meccanica.
**EN_6_** Remove (1) support base and (2) gently place the bathtub on the ground by mechanical movement.
**FR_6_** Retirez les (1) poutres d'appuis et (2) placez la baignoire doucement sur le sol en utilisant le système mécanique.
**ES_6_** Retirar los (1) soportes de apoyo y (2) colocar la bañera suavemente en el suelo con un movimiento mecánico.
**DE_6_** Entfernen Sie die (1) Halterungen und (2) legen Sie die Wanne mit einer mechanischen Bewegung vorsichtig auf den Boden.
**RU_6_** Уберите опоры (1) и осторожно опустите ванну на пол (2).

*** IT_I sostegni d' appoggio non sono presenti in dotazione, consigliamo fortemente di utilizzare materiali atti a sorreggere il peso della vasca corrispondente a 900kg SOLIDEA190 e 950kg SOLIDEA210, quindi non flettenti, incurvanti o inarcanti alla compressione.**

*** EN_The supports are not provided, we strongly recommend to use material suitable to support the weight of the bathtub corresponding to 900kg SOLIDEA190 and 950kg SOLIDEA210, which will therefore not bend, curve or arch under compression.**

*** FR_Les chevrons en bois ne sont pas inclus dans la fourniture. Nous recommandons vivement l'utilisation de matériaux adaptés pour supporter le poids de la baignoire correspondant à 900kg SOLIDEA190 ,950kg SOLIDEA210, donc pas de flexion, de courbure ou de voûte sous compression.**

*** ES_Los soportes de apoyo no se suministran con la bañera. Recomendamos utilizar materiales que puedan soportar el peso de la bañera que corresponde a 900kg SOLIDEA190 y 950kg SOLIDEA210, es decir que no se tuercen o deforman bajo compresión.**

*** DE_Die Unterstützungen sind nicht vorhanden. Wir empfehlen, Unterstützungen zu verwenden, die das Gewicht der Badewanne (900kg SOLIDEA190 y 950kg SOLIDEA210) tragen können – also die sich nicht biegen bzw. verkrümmen bei Kompression.**

*** RU_опоры не входят в комплект. Мы настоятельно рекомендуем использовать материалы, способные выдержать вес ванны, который составляет 900кг SOLIDEA190 y 950кг SOLIDEA210 (не сгибаются, не изгибаются и не выгибаются под весом).**

## NOTE

## NOTE

**IMPORTANTE**
Per la pulizia consultare la scheda tecnica scaricabile dal nostro sito www.antoniolupi.it

**IMPORTANT**
For cleaning consult the technical data sheet downloadable from our website www.antoniolupi.it

**IMPORTANT**
Pour le nettoyage, veuillez vous référer à la fiche technique téléchargeable sur notre site www.antoniolupi.it

**IMPORTANTE**
Para la limpieza consultar la ficha técnica descargable de nuestro sitio web www.antoniolupi.it

**WICHTIG**
Für die Reinigung schauen Sie bitte das technische Datenblatt auf unserer Webseite herunterladbar www.antoniolupi.it

**ВНИМАНИЕ!**
Информацию по уходу за изделием вы найдете в технической схеме, которая доступна на нашем сайте www.antoniolupi.it

antoniolupi

73
VIA MAZZINI
75

Antonio Lupi Design S.p.A.
via Mazzini 73/75 - 50050 Stabbia
Cerreto Guidi (Firenze) - Italy
T +39 0571 586881_95651
F +39 0571 586885
www.antoniolupi.it
lupi@antoniolupi.it