WAVE

design Studio Fuksas



antoniolupi

MADE IN ITALY

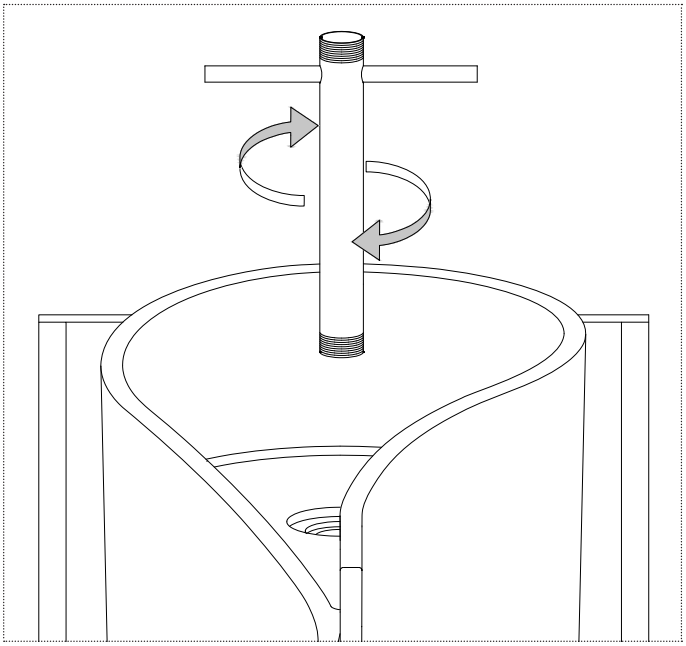

IT_1_Avvitare il perno di sollevamento presente in dotazione alla piletta di scarico del lavabo
EN_1_Screw the lifting pin provided with the sink drain
FR_1_Vissez la goupille de levage fournie à la bonde du lavabo
ES_1_ Enroscar el perno de elevación suministrado a la válvula de desagüe del lavabo.
DE_1_ Den vorhandenen Hebestift an die Ablaufgarnitur des Waschbeckens anschrauben.
RU_1_Вкрутите подъемный штифт в сливное отверстие раковины.

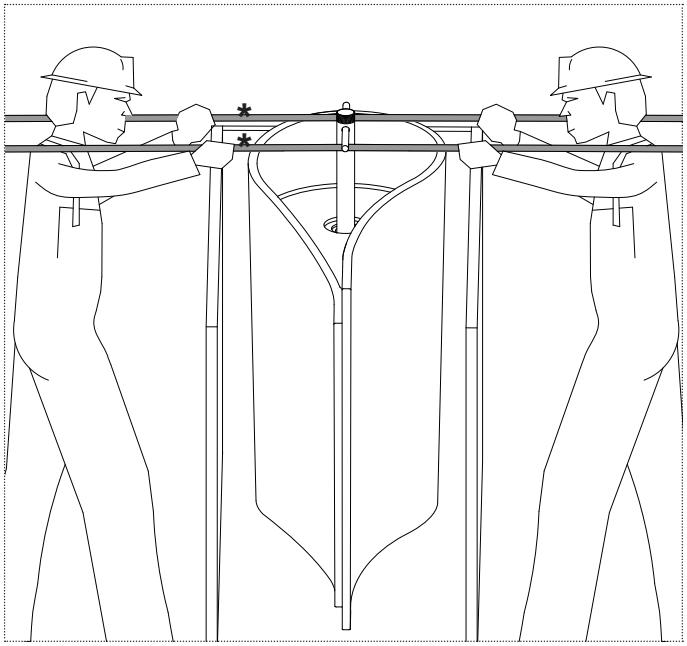

IT_2_Sollevare il lavabo dalla cassa in legno utilizzando due leve.*
EN_2_Lift the sink from the wooden crate using two levers.*
FR_2_Soulever le lavabo de la caisse en bois à l'aide de deux leviers.*
ES_2_ Levantar el lavabo de la caja de madera utilizando dos palancas.*
DE_2_ Das Becken aus der Holzkiste mit 2 Hebeln nehmen.*
RU_2_Поднимите раковину из деревянного ящика с помощью двух рычагов.*

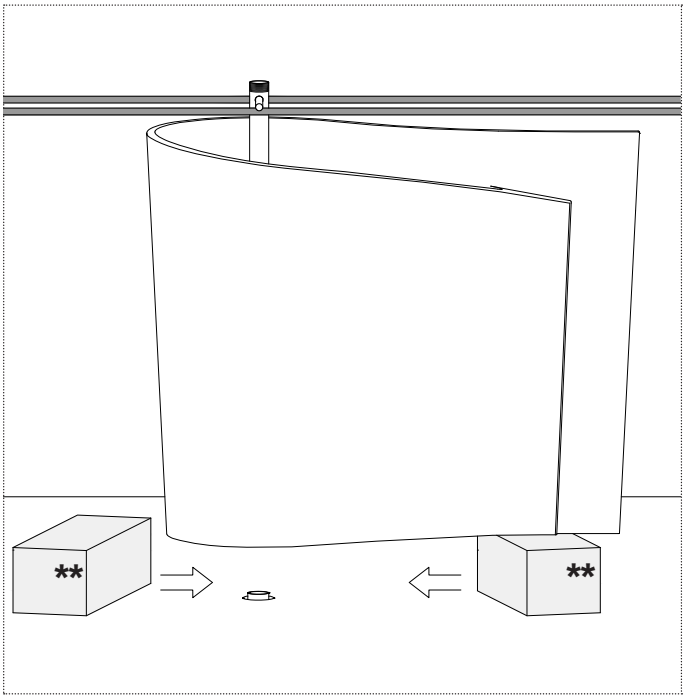

IT_3_Approssimare il lavabo allo scarico, inserire sotto il lavabo due punti di appoggio.**
EN_3_Position the sink close to the drain and insert two supports under the sink.**
FR_3_Approcher le lavabo de l'évacuation, en insérant deux blocs d'appui sous le lavabo.**
ES_3_Acercar el lavabo al desagüe a suelo, poner debajo del lavabo dos puntos de apoyo.**
DE_3_ Das Becken zum Ablauf annähern und 2 Auflagepunkte unter das Becken legen.**
RU_3_Поднесите раковину к сливу, подставьте две опоры под раковину.**

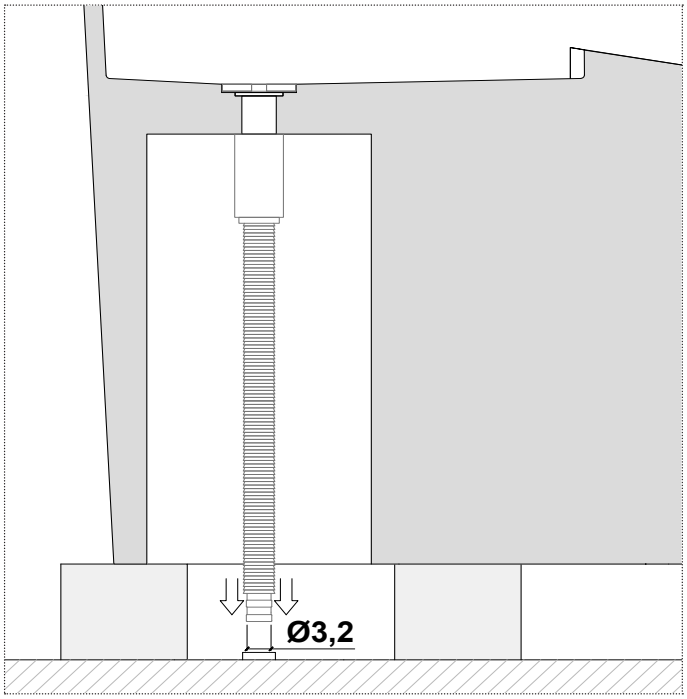

IT_4_Collegare il tubo flessibile del lavabo allo scarico a pavimento. Rimuovere infine i due punti di appoggio.
EN_4_Connect the flexible hose from inside the sink to the floor drain. Remove the two supports from under the sink.
FR_4_Raccordez le lavabo à l'évacuation au sol à l'aide du tuyau flexible. Enfin, enlever les deux points d'appui.
ES_4_Conectar el tubo flexible del lavabo al desagüe a suelo. Quitar los dos puntos de apoyo.
DE_4_Den flexiblen Schlauch an Bodenablauf verbinden. Die zwei Halterungen von unter des Beckens entfernen.
RU_4_Подключите раковину к сливному отверстию при помощи гибкого шланга. Удалите опоры.

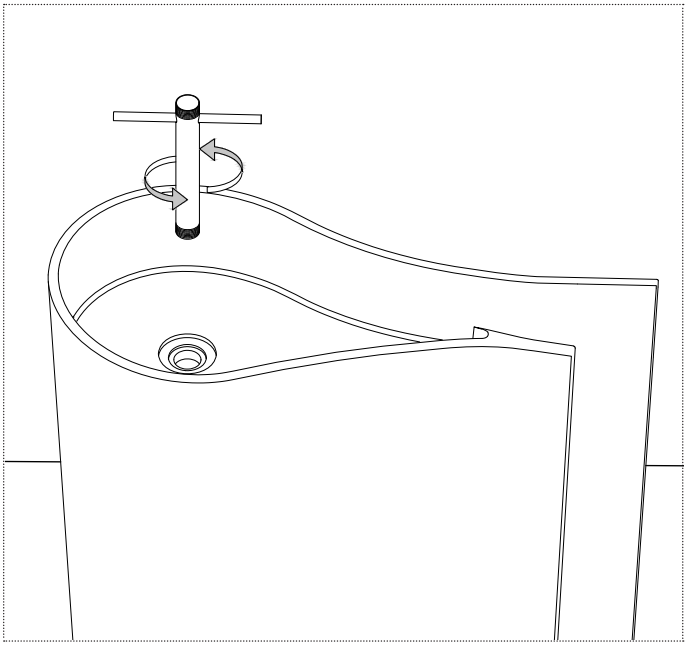

IT_5_Svitare il perno di sollevamento dallo scarico
EN_5_Unscrew the lifting pin from the drain
FR_5_Dévisser la goupille de levage de la bonde
ES_5_Desenroscar el perno de elevación del desagüe.
DE_5_Den Hebestift aus dem Ablauf abschrauben.
RU_5_Открутите подъемный штифт от слива.

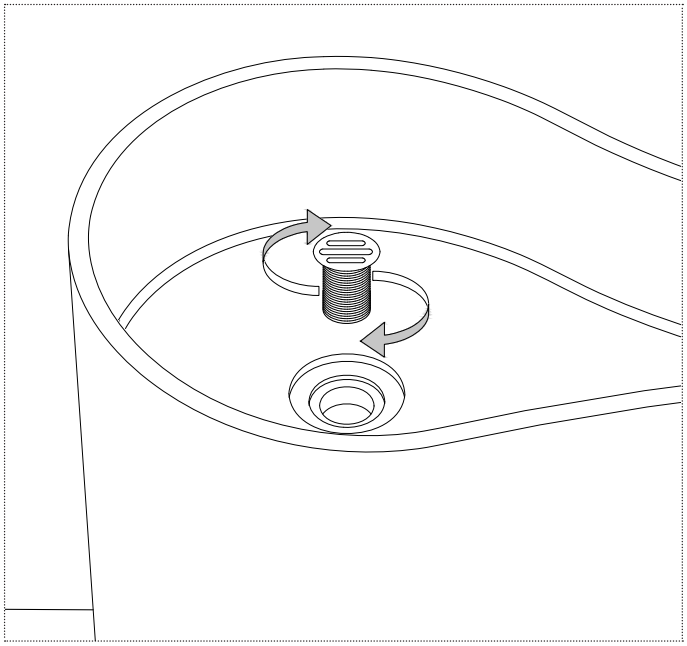

IT_6_Infine avvitare la piletta al lavabo
EN_6_Lastly, screw the drain to the sink
FR_6_Pour conclure visser la crépine à la bonde du lavabo.
ES_6_Enroscar la válvula de desagüe al lavabo.
DE_6_Die Ablaufgarnitur an das Becken einschrauben.
RU_6_Вкрутите донный клапан в раковину.

*** IT_Le due leve non sono presenti in dotazione, consigliamo fortemente di utilizzare materiali atti a sorreggere il peso del lavabo corrispondente a 250kg, quindi non flettenti, incurvanti o inarcanti sotto sforzo.**

**** IT_I due punti di appoggio non sono presenti in dotazione, consigliamo fortemente di utilizzare materiali atti a sorreggere il peso del lavabo corrispondente a 250kg, quindi non flettenti, incurvanti o inarcanti alla compressione.**

*** EN_The two levers are not provided, we strongly recommend using materials to support the weight of the corresponding sink, which is 250kg, therefore it should not flex, or arch under stress.**

**** EN_The two supports are not provided, we strongly recommend using material to support the weight of the corresponding sink which is 250kg, therefore it should not flex or arch under stress.**

*** FR_Les deux leviers ne sont pas fournis. Nous recommandons fortement l'utilisation de matériaux pouvant supporter le poids du lavabo correspondant à 250kg, donc qui ne fléchit pas et qui ne plie pas sous contrainte.**

**** FR_Les deux points d'appui ne sont pas fournis. Nous recommandons fortement l'utilisation de matériaux adaptés pour supporter le poids du lavabo correspondant à 250kg, donc qui ne s'écrase pas et qui ne plie pas sous la pression du poids.**

*** ES_Las dos palancas no están incluidas, recomendamos el uso de materiales que puedan soportar el peso del lavabo correspondiente a 250kg – por tanto que no se doblarán, ni se doblarán bajo tensión.**

**** ES_Los dos puntos de apoyo no están incluidos, recomendamos el uso de materiales que puedan soportar el peso del lavabo correspondiente a 250 kg – por tanto que no se doblarán, ni se doblarán bajo compresión.**

*** DE_Die beiden Hebel sind nicht in der Lieferung vorhanden. Wir empfehlen deshalb die Verwendung von Materialien, die das Gewicht des Waschbeckens von 250 kg tragen und sich daher nicht durchbiegen, biegen oder unter Belastung verbiegen.**

**** DE_Die beiden Stützpunkte sind nicht in der Lieferung vorhanden. Wir empfehlen deshalb die Verwendung von Materialien, die das Gewicht des Waschbeckens von 250 kg tragen und sich daher nicht durchbiegen, biegen oder unter Belastung verbiegen.**

*** RU_Два рычага не входят в комплект. Мы настоятельно рекомендуем использовать материалы, которые выдержат вес раковины - 250 кг, при этом не согнуться и не изогнуться под нагрузкой.**

**** RU_Две опоры не входят в комплект. Мы настоятельно рекомендуем использовать материалы, которые выдержат вес раковины - 250 кг, при этом не согнуться и не изогнуться под нагрузкой.**

IMPORTANTE
Per la pulizia consultare la scheda tecnica scaricabile dal nostro sito www.antoniolupi.it

IMPORTANT
For cleaning consult the technical data sheet downloadable from our website www.antoniolupi.it

IMPORTANT
Pour le nettoyage, veuillez vous référer à la fiche technique téléchargeable sur notre site www.antoniolupi.it

IMPORTANTE
Para la limpieza consultar la ficha técnica descargable de nuestro sitio web www.antoniolupi.it

WICHTIG
Für die Reinigung schauen Sie bitte das technische Datenblatt auf unserer Webseite herunterladbar www.antoniolupi.it

ВНИМАНИЕ!
Информацию по уходу за изделием вы найдете в технической схеме, которая доступна на нашем сайте www.antoniolupi.it

antoniolupi

73
VIA MAZZINI
75

Antonio Lupi Design S.p.A.
via Mazzini 73/75 - 50050 Stabbia
Cerreto Guidi (Firenze) - Italy
T +39 0571 586881_95651
F +39 0571 586885
www.antoniolupi.it
lupi@antoniolupi.it