TUBA

design Carlo Colombo



antoniolupi

MADE IN ITALY

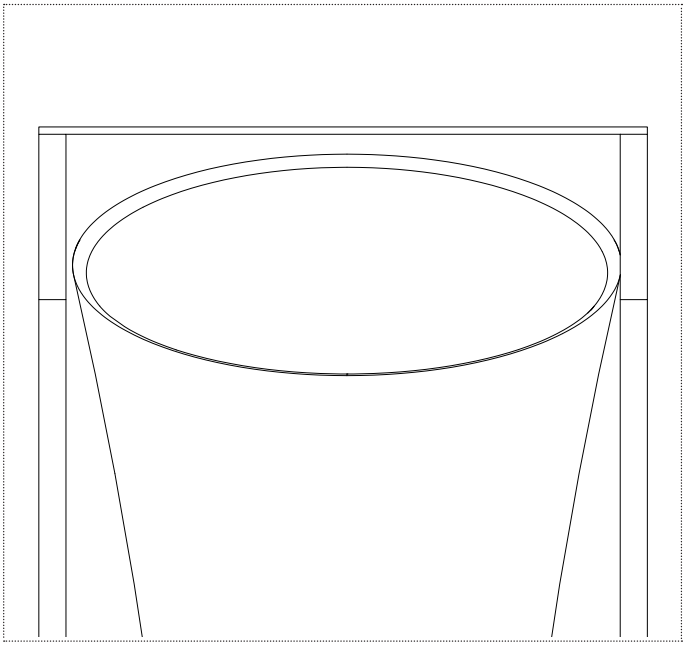

IT_1_Estrarre lateralmente dalla cassa di legno, il lavabo.
EN_1_Pull the sink sideways from the wooden crate
FR_1_Enlever le lavabo latéralement de la caisse en bois.
ES_1_Extraer el lavabo del lateral de la caja de madera.
DE_1_Das Becken aus der Seite der Holzkiste herausziehen.
RU_1_Вскрыть деревянную упаковку сбоку и выдвинуть раковину.

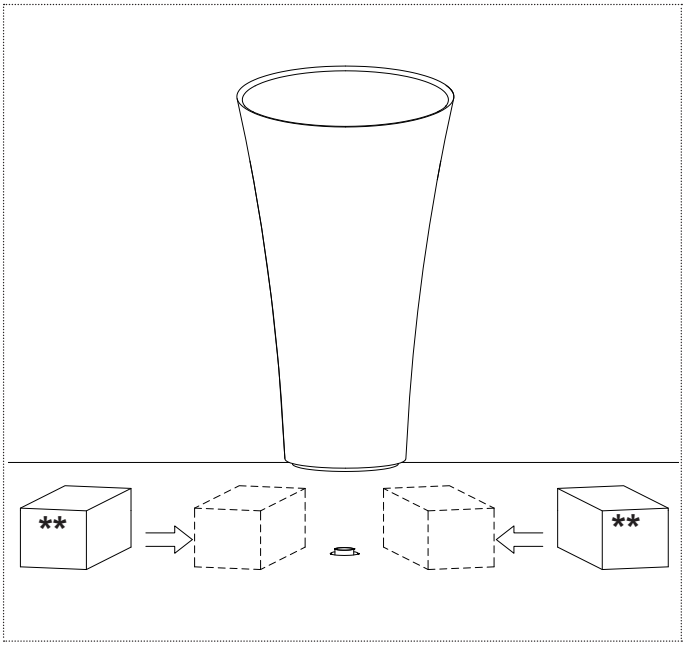

IT_2_Approssimare il lavabo allo scarico, inserire sotto il lavabo due punti di appoggio.
EN_2_Position the sink close to the drain and insert two supports under the sink.
FR_2_Approcher le lavabo de l'évacuation, en insérant deux blocs d'appui sous le lavabo.
ES_2_Acercar el lavabo al desagüe a suelo, poner debajo del lavabo dos puntos de apoyo.
DE_2_Das Becken zum Ablauf annähern und 2 Auflagepunkte unter das Becken legen.
RU_2_Поднесите раковину к сливу, подставьте две опоры под раковину.

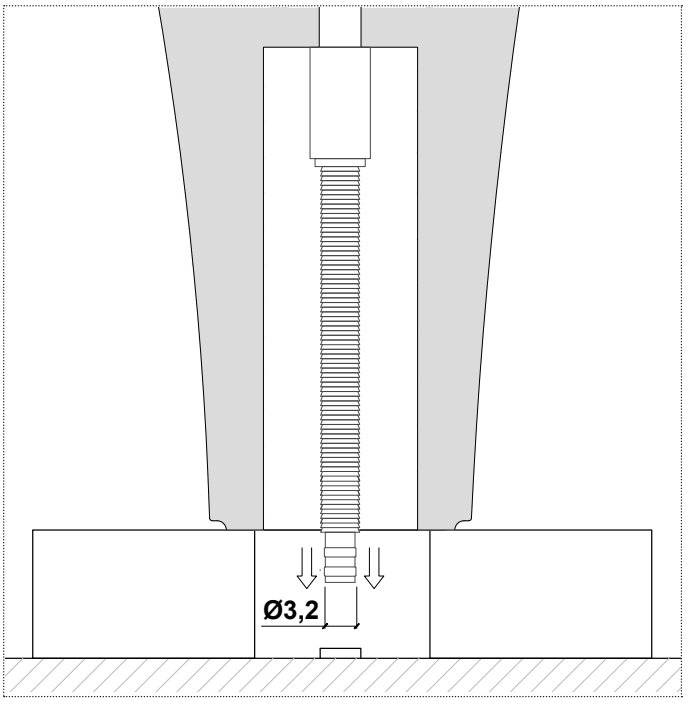

IT_3_Collegare il tubo flessibile del lavabo allo scarico a pavimento. Rimuovere infine i due punti di appoggio.
EN_3_Connect the flexible hose from inside the sink to the floor drain. Remove the two supports from under the sink.
FR_3_Raccordez le lavabo à l'évacuation au sol à l'aide du tuyau flexible. Enfin, enlever les deux points d'appui.
ES_3_Conectar el tubo flexible del lavabo al desagüe a suelo. Quitar los dos puntos de apoyo.
DE_3_Den flexiblen Schlauch an Bodenablauf verbinden. Die zwei Halterungen von unter des Beckens entfernen.
RU_3_Подключите раковину к сливному отверстию при помощи гибкого шланга. Удалите опоры.

****_IT_I due punti di appoggio non sono presenti in dotazione, consigliamo fortemente di utilizzare materiali atti a sorreggere il peso del lavabo corrispondente a 160kg, quindi non flettenti, incurvanti o inarcanti alla compressione.**

****_EN_ The two supports are not provided, we strongly recommend using material to support the weight of the corresponding sink which is 160kg, therefore it should not flex or arch under stress.**

****_FR_Les deux points d’appui ne sont pas fournis. Nous recommandons fortement l’utilisation de matériaux adaptés pour supporter le poids du lavabo correspondant à 160kg, donc qui ne s’écrase pas et qui ne plie pas sous la pression du poids.**

****_ES_ Los dos puntos de apoyo no están incluidos, recomendamos el uso de materiales que puedan soportar el peso del lavabo correspondiente a 160 kg – por tanto que no se doblarán, ni se doblarán bajo compresión.**

****_DE_ Die beiden Stützpunkte sind nicht in der Lieferung vorhanden.Wir empfehlen deshalb die Verwendung von Materialien, die das Gewicht des Waschbeckens von 160 kg tragen und sich daher nicht durchbiegen, biegen oder unter Belastung verbiegen.**

****_RU_ Две опоры не входят в комплект. Мы настоятельно рекомендуем использовать материалы, которые выдержат вес раковины - 160 кг, при этом не согнуться и не изогнуться под нагрузкой.**

IMPORTANTE
Per la pulizia consultare la scheda tecnica scaricabile dal nostro sito www.antoniolupi.it

IMPORTANT
For cleaning consult the technical data sheet downloadable from our website www.antoniolupi.it

IMPORTANT
Pour le nettoyage, veuillez vous référer à la fiche technique téléchargeable sur notre site www.antoniolupi.it

IMPORTANTE
Para la limpieza consultar la ficha técnica descargable de nuestro sitio web www.antoniolupi.it

WICHTIG
Für die Reinigung schauen Sie bitte das technische Datenblatt auf unserer Webseite herunterladbar www.antoniolupi.it

ВНИМАНИЕ!
Информацию по уходу за изделием вы найдете в технической схеме, которая доступна на нашем сайте www.antoniolupi.it

antoniolupi

73
VIA MAZZINI
75

Antonio Lupi Design S.p.A.
via Mazzini 73/75 - 50050 Stabbia
Cerreto Guidi (Firenze) - Italy
T +39 0571 586881_95651
F +39 0571 586885
www.antoniolupi.it
lupi@antoniolupi.it