METEO_IN METEO_OUT

design Nevio Tellatin



antoniolupi

MADE IN ITALY

1

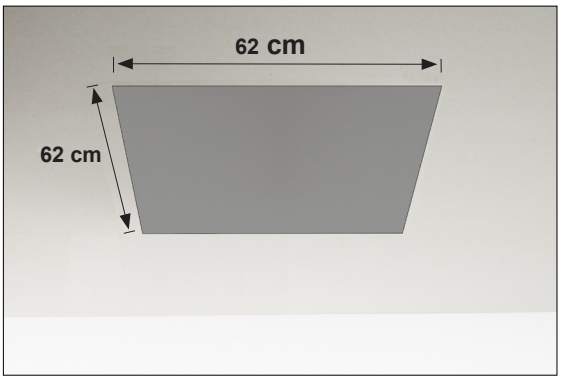

2



3



4



5



6



7



8



9



10

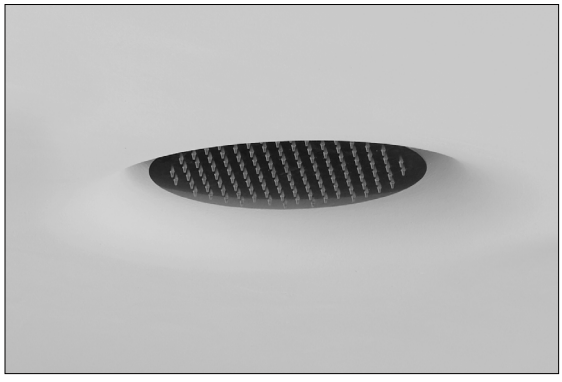

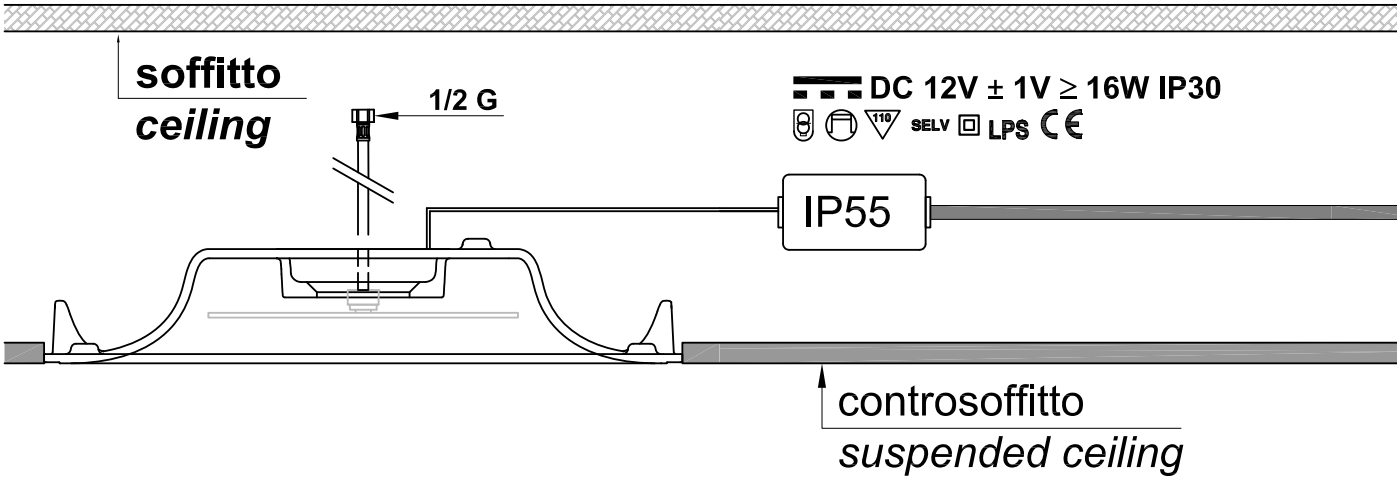

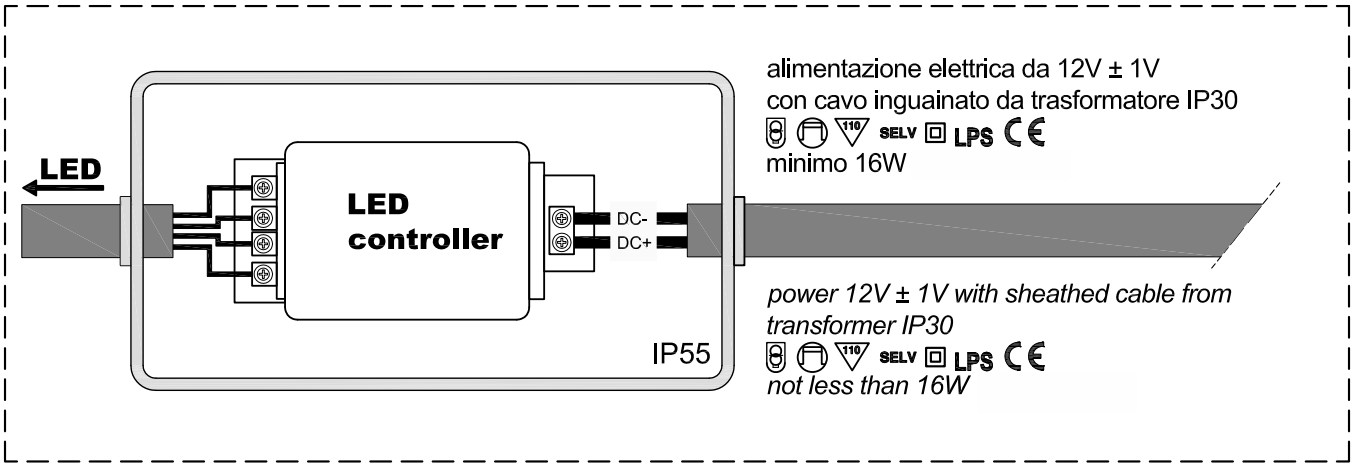

circuito elettrico accessibile solo con utensile o per distruzione / *electrical circuit can only be accessed with a tool, or for destruction*
Articoli muniti di lampade LED integrate di classe energetica F *non sostituibili / Articles provided with integrated LED bulbs of energy class* F *not replaceable*

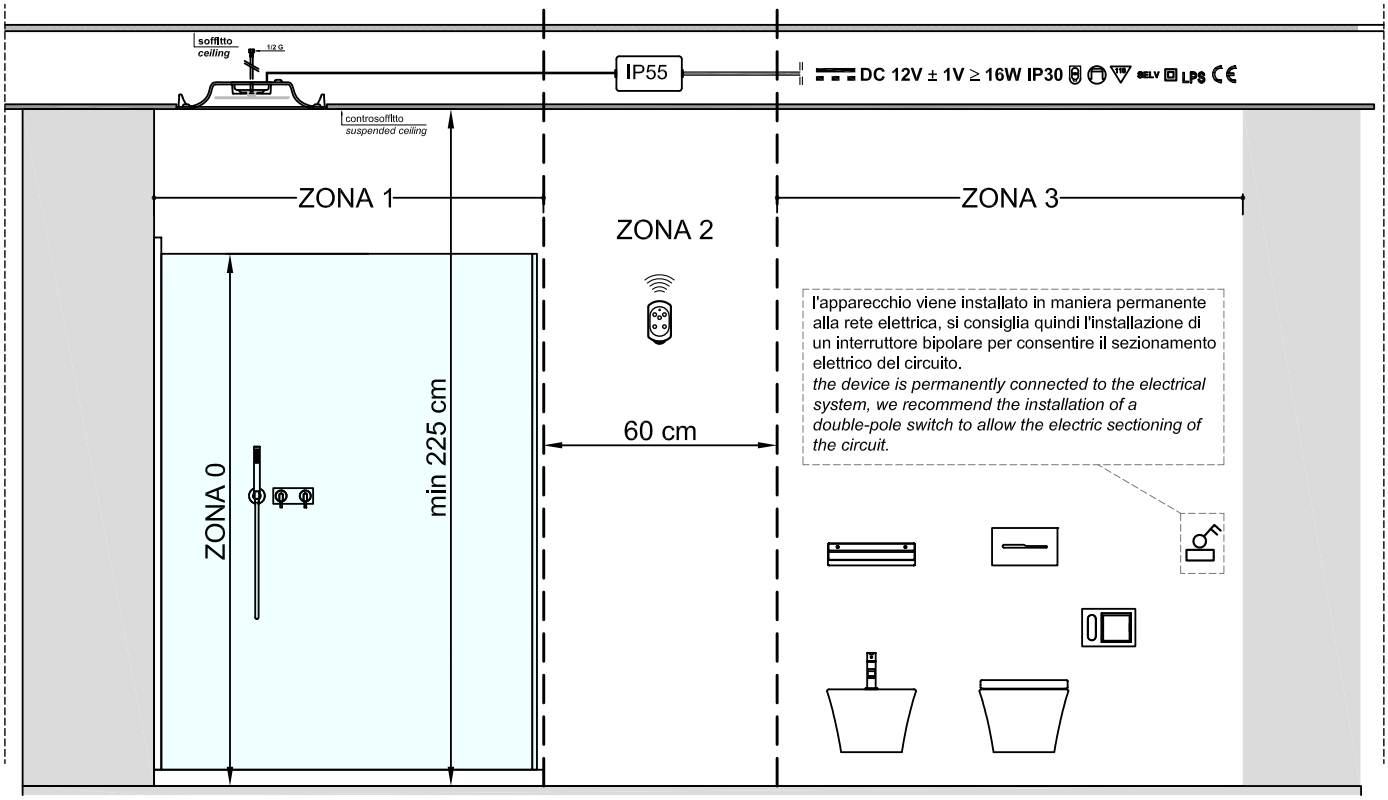

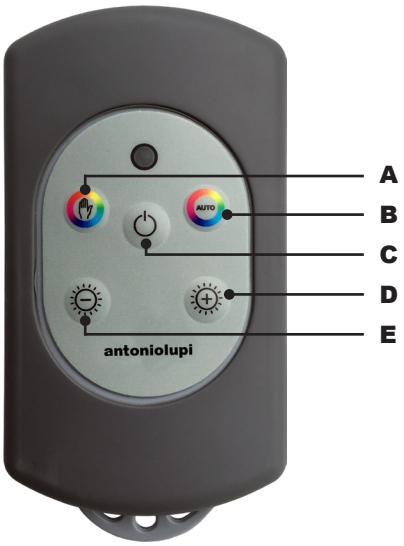



Dimensioni: 52x98x26 mm
Alimentazione: 2 batterie AAA (ministilo) sostituibili
Protezione: IP66
Frequenza di trasmissione: banda 433 Mhz

A. Se il ciclo colore è attivo, blocca i led sul colore attuale. Se il ciclo colore non è attivo, a ogni pressione si richiama un colore fisso preprogrammato. I colori preprogrammati sono: Viola, Indaco, Blu, Verde, Giallo, Arancione, Rosso. Successivamente ai colori sono programmate 3 temperature di bianco: bianco caldo, bianco neutro, bianco freddo. Dopo l'ultimo bianco viene richiamato il primo colore.

B. Se premuto con i led accesi avvia il ciclo colore partendo dal rosso. Se premuto con ciclo già attivo, il ciclo riparte dal rosso. Se premuto con i led spenti, li accende e parte il ciclo colore dal rosso.

C. Tasto di accensione/spegnimento: accende e spegne il sistema. All'accensione viene ripristinato l'ultimo stato di funzionamento del sistema.

D. Se premuto con i led accesi, ne aumenta la luminosità. Se premuto con i led spenti, li accende e ne aumenta la luminosità.

PS: se sono già al valore massimo di luminosità verranno solamente accesi.

E. Se premuto con i led accesi, ne diminuisce la luminosità. Se premuto con i led spenti, li accende e ne diminuisce la luminosità.

PS: se sono già al valore minimo di luminosità verranno solamente accesi.

Associazione radiocomando-ricevitore: Al momento della prima installazione può essere necessario associare il ricevitore al proprio radiocomando (l'operazione non è necessaria in caso di cambio batteria), procedere come segue:

Mantenere premuti contemporaneamente i tasti **A** e **C** .

Il led blu rimarrà acceso fisso per alcuni secondi, quando il led blu comincerà a lampeggiare velocemente i due dispositivi saranno associati. (i tasti vanno mantenuti premuti fino alla fine della procedura)

PS: tutte i ricevitori in ascolto verranno associati al radiocomando, in caso siano presenti più ricevitori consigliamo di mantenere alimentato durante la procedura solo quello che deve essere riassociato.

Cambio dell'identificativo del radiocomando: Nel remoto caso in cui si debbano far funzionare più kit led radio nello stesso ambiente e alcuni siano dotati dello stesso identificativo procedere come segue:

Mantenere premuti contemporaneamente i tasti **A** e **B**.

Il led blu rimarrà acceso fisso per alcuni secondi, quando il led blu comincerà a lampeggiare velocemente verrà generato un nuovo identificativo (i tasti vanno mantenuti premuti fino alla fine della procedura)

PS: una volta generato il nuovo identificativo sarà necessario associare nuovamente il ricevitore al radiocomando, fare riferimento al paragrafo: *Associazione radiocomando-ricevitore*

Sostituzione batterie: rimuovere le 6 viti nella parte posteriore del telecomando, sostituire le batterie rispettando la polarità, montare nuovamente le due metà del guscio e serrare le viti precedentemente rimosse.

Dimension: 52x98x26 mm
Power supply: 2 AAA batteries (ministilo) replaceable.
Protection code: IP66
Frequency : 433 Mhz

A. If the color cycle is active, it locks the LEDs to the current color. If the color cycle is not active, a fixed preprogrammed color is recalled with each press. The preprogrammed colors are: Purple, Indigo, Blue, Green, Yellow, Orange, Red. After the colors, 3 white temperatures are programmed: warm white, neutral white, cool white. After the last white, the first color is recalled.

B. If pressed with LEDs lit the color cycle start from red. If pressed with the cycle already active, the cycle starts again from the color red. If pressed with LEDs off, it turns them on and starts the color cycle from red.

C. On / off button: turns on and off the system. When turned on the last state of operation is restored.

D. If pressed when the LEDs are lit, it increases the brightness. If pressed with LEDs off, it turns them on and increases the brightness.

E. When pressed with the LEDs lit, it decreases the brightness. If pressed with LEDs off, it turns them on and decreases the brightness.

PS: if you are already at the minimum brightness value they will only be turned on.

Association transmitter-receiver: During the first Installation it may be necessary to associate the receiver to your radio control device (the step is not necessary in case of battery change), proceed as follows:

Press simultaneously buttons **A** and **C**.

The blue LED will remain steady for a few seconds, when the blue LED begins to flash quickly the two devices will be associated.

(The buttons are to be pressed down until the end of the procedure).

PS: all the receivers in connection will be associated with the transmitter, in the case of several receivers we advise that during the procedure you keep powered only what needs to be reinstated.

Change the identifier of the radio control: In the unlikely event that you need to run more radio LED kits in the same environment and some are fitted with the same identifier as follows:

Hold both buttons **A** and **B**.

The blue LED will remain steady for a few seconds, when the blue LED begins to flash rapidly it will generate a new identifier (the buttons are held down until the end of the procedure)

PS: Once the new ID is generated it is necessary to associate again the receiver to the transmitter, refer to the paragraph: *Association transmitter-receiver*

Battery replacement: Remove the 6 screws on the back of the remote control, change the batteries according to the polarity, mount again the two halves of the shell and tighten the screws previously removed.

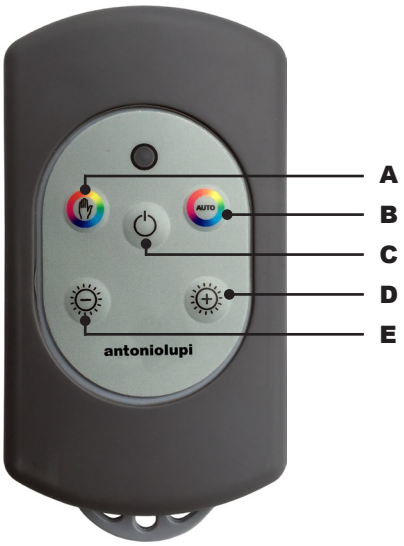



FR

Dimension: 52x98x26 mm
Alimentation: 2 piles AAA (micro pile)
Protection: IP66
Fréquence de transmission: bande 433 Mhz

A. Si le cycle des couleurs est actif, il bloque les LED sur la couleur actuelle. Si le cycle des couleurs n'est pas actif, une couleur fixe préprogrammée est rappelée à chaque pression. Les couleurs préprogrammées sont les suivantes : Violet, Indigo, Bleu, Vert, Jaune, Orange, Rouge. Après les couleurs, 3 températures de blanc sont programmées : blanc chaud, blanc neutre, blanc froid. Après le dernier blanc, la première couleur est rappelée.

B. Si vous appuyez avec les LED allumés le cycle de couleur commence à partir du rouge. Si vous appuyez avec le cycle déjà actif, le cycle recommence à partir du rouge. Si vous appuyez avec les LED éteint, ils s'allument et le cycle couleur commence à partir du rouge.

C. Bouton on/off: allumer et éteindre le système. A l'allumage le système commence à partir de son dernier programme.

D. Si vous appuyez avec les LED allumés, cela augmente la luminosité. Si vous appuyez avec LED éteint, sa les allument et augmente la luminosité. PS: si ils sont déjà à la valeur maximale de la luminosité sa les allumera uniquement.

E. Si vous appuyez avec les LED allumés, cela diminue la luminosité. Si vous appuyez avec LED éteint, sa les allument et diminue la luminosité.

PS: si ils sont déjà à la valeur minimale de la luminosité sa les allumera uniquement.

Synchronisation émetteur-récepteur: Lors de la première installation il sera peut être nécessaire de synchroniser le récepteur à la télécommande (l'opération n'est pas nécessaire en cas de changement de la batterie), procédez comme suit:

Maintenir appuyé ensemble les boutons **A** et **C**.

Le LED bleu restera allumé fixe pendant quelques secondes, lorsque le LED bleu clignotera rapidement les deux appareils seront synchronisés. (Les boutons doivent être maintenus appuyé jusqu'à la fin de la procédure)

PS: tous les récepteurs allumés seront synchronisé à l'émetteur, dans le cas ou il y a plusieurs récepteurs, nous vous conseillons de garder sous tension uniquement celui qui doit être synchroniser.

Changer l'identifiant de la télécommande: Dans le cas peu probable ou l'on devrait faire fonctionner plusieurs kit Led radio dans le même endroit et que certain sont munis du même identifiant veuillez procéder comme suit.

Maintenir appuyé ensemble les boutons **A** et **B**.

Le LED bleu restera allumé fixe pendant quelques secondes, lorsque le LED bleu clignotera rapidement l'appareil créera un nouvel identifiant. (Les boutons doivent être maintenus appuyé jusqu'à la fin de la procédure)

Une foi le nouvel identifiant créé, il faudra nécessairement synchronisé à nouveau la télécommande au récepteur, veuillez suivre les instructions du paragraphe : Synchronisation émetteur-récepteur.

Remplacement des piles: Retirez les 6 vis à l'arrière de la télécommande, remplacez les piles en respectant la polarité, monter à nouveau les deux moitiés de la télécommande et serrer les vis précédemment enlevées.

ES

Medidas: 52x98 x26 mm
Alimentación: 2 baterías AAA sustituibles
Protección: IP66
Frecuencia de transmisión: banda 433 Mhz

A. Si el ciclo de colores está activo, este bloquea los LED en el color actual. Si el ciclo de colores no está activo, con cada pulsación se recupera un color preprogramado fijo. Los colores preprogramados son: Violeta, Añil, Azul, Verde, Amarillo, Naranja, Rojo. Después de los colores, están programadas 3 temperaturas de blanco: blanco cálido, blanco neutro, blanco frío. Después del último blanco, se recupera el primer color.

B. Si se pulsa con led encendido, con esta tecla empieza el ciclo color a partir del rojo. Si se pulsa con ciclo ya activado, el ciclo empieza del rojo; si se pulsa con led apagado, se enciende y empieza el ciclo a partir del color rojo.

C. Tecla de encendido/apagado: enciende y apaga el sistema. En el momento del encendido se restablece el último estado de funcionamiento del sistema.

D. Si se pulsa con led encendido, aumenta la luminosidad. Si se pulsa con led apagado, le enciende y aumenta la luminosidad. NB. Si el led ya está en su valor máximo, solo se encenderá.

E. Si se pulsa con led encendido, disminuye la luminosidad. Si se pulsa con led apagado, enciende y disminuye la luminosidad. NB. Si el led ya está en su valor mínimo, solo se encenderá.

PS: if you are already at the minimum brightness value they will only be turned on.

Asociación mando-receptor: durante la primera instalación hay que asociar el receptor al mando (no es necesario efectuar esta operación en caso de cambio de batería). Asociar el mando al receptor de la siguiente manera: Pulsar al mismo tiempo las teclas **A** y **C**.

El led azul quedará encendido fijamente durante unos segundos; cuando el led azul empieza a parpadear rápidamente los dos dispositivos se han asociado (las teclas tienen que quedar pulsadas hasta el final del proceso).

NB. Todos los receptores presentes se asociarán al mando; en el caso de que haya más receptores, se aconseja alimentar durante el proceso solo él que debe re-asociarse.

Cambio de identificación del mando: en el caso de que diferentes kit led radio tengan que funcionar en la misma habitación y dos o más tengan el mismo número de identificación hay que seguir las instrucciones siguientes: Pulsar al mismo tiempo las teclas **A** y **B**.

El led azul quedará encendido fijamente durante unos segundos; cuando el led azul empieza a parpadear rápidamente se genera un nuevo número de identificación (las teclas tienen que quedar pulsadas hasta el final del proceso).

NB. Una vez que se haya generado un nuevo número de identificación hay que volver a asociar el receptor al mando – ver párrafo asociación mando-receptor.

Sustitución de baterías: remover los 6 tornillos en la parte trasera del mando, sustituir las baterías respetando la polaridad, volver a montar las dos piezas y enroscar los tornillos.

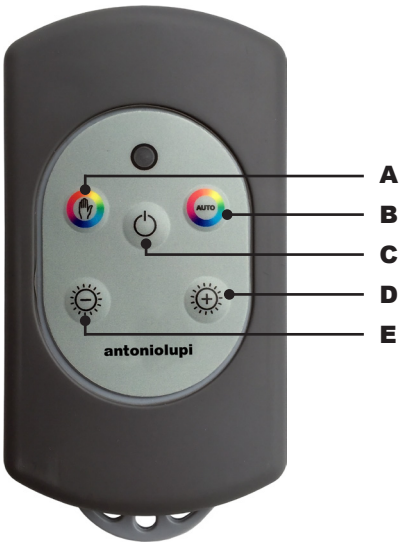



DE

Maße: 52x98x26 mm
Versorgung: 2 austauschbare Batterien AAA
Schutz: IP66
Übertragungsfrequenz: 433 MHz

A. Wenn der Farbzyklus aktiv ist, werden die LEDs auf die aktuelle Farbe fixiert. Wenn der Farbzyklus nicht aktiv ist, wird bei jedem Drücken eine fest vorprogrammierte Farbe abgerufen. Die vorprogrammierten Farben sind: Violett, Indigo, Blau, Grün, Gelb, Orange, Rot. Nach den Farben werden 3 Weißtemperaturen programmiert: Warmweiß, Neutralweiß, Kaltweiß. Nach dem letzten Weiß wird die erste Farbe abgerufen.

B. Wenn diese Taste mit entzündeter Led-Beleuchtung gedrückt wird, beginnt die Farbwechselfunktion von roter Farbe. Wenn sie mit ausgeschalteter Led-Beleuchtung gedrückt wird, wird die Led-Beleuchtung an und die Farbwechselfunktion beginnt von roter Farbe.

C. Gerät ein- und ausschalten. Beim Einschalten wird die Farbe der letzten Verwendung wiedereingegeben.

D. Mit entzündeter Led-Beleuchtung wird diese Taste die Lichtstärke erhöhen. Mit ausgeschalteter Led-Beleuchtung wird sie die Led-Beleuchtung einschalten und die Lichtstärke erhöhen.

E. Mit entzündeter Led-Beleuchtung wird diese Taste die Lichtstärke reduzieren. Mit ausgeschalteter Led-Beleuchtung wird sie die Led-Beleuchtung einschalten und die Lichtstärke reduzieren.

Hinweis: Falls die Led-Beleuchtung schon zum Höchstniveau ist, wird sie nur entzündet.

Verbindung Fernbedienung-Empfänger: Bei der ersten Installation ist der Empfänger mit der Fernbedienung zu verbinden – diese Operation ist beim Batteriewechsel nicht notwendig. Bitte folgen Sie folgenden Anleitungen:
Drücken Sie gleichzeitig die Tasten **A** und **C**.
Das blaue Led-Licht wird einige Sekunden an bleiben; wenn das blaue Licht beginnt, schnell zu blitzen, dann sind die zwei Vorrichtungen verbindet (die Tasten sollen bis Ende des Verfahrens gedrückt werden).
Hinweis: Alle zuhörende Empfänger werden mit der Fernbedienung verbindet – aus diesem Grund ist es empfehlenswert, nur der Empfänger an zu haben, der mit der Fernbedienung verbindet werden soll.
Wechsel der Identifikationsnummer der Fernbedienung: Falls mehrere Led-Kits im gleichen Zimmer verwendet werden und sie über die gleiche Identifikationsnummer verfügen, dann sehen Sie folgende Anleitungen:
Drücken Sie gleichzeitig die Tasten **A** und **B**.
Das blaue Led-Licht wird einige Sekunden an bleiben; wenn das blaue Licht beginnt, schnell zu blitzen, dann wird eine neue Identifikationsnummer kreiert (die Tasten sollen bis Ende des Verfahrens gedrückt werden).
Hinweis: Nach der Schöpfung einer neuen Identifikationsnummer soll der Empfänger mit der Fernbedienung verbindet werden – bitte sehen Sie den Absatz Verbindung Fernbedienung-Empfänger.
Austausch von Batterien: Entfernen Sie die 6 Schrauben auf der Hinterseite der Fernbedienung; tauschen Sie die Batterien nach der Polarität aus, montieren Sie nochmal das Gerät und schrauben Sie die entfernten Schrauben ein.

RU

Размеры: 52x98x26 мм
Питание: 2 батарейки AAA (минипальчиковые) заменяемые
Защита: IP66
Частота передачи: в диапазоне 433 Mhz

A. Если цветовой цикл активен, фиксирует светодиоды на текущем цвете. Если цветовой цикл не активен, то при каждом нажатии вызывается фиксированный запрограммированный цвет. К запрограммированным цветам относятся: Фиолетовый, Индиго, Синий, Зеленый, Желтый, Оранжевый, Красный. После цветов программируются 3 температуры белого: теплый белый, нейтральный белый, холодный белый. После последнего белого цвета вызывается первый цвет.

B. Если при нажатии этой кнопки светодиоды включены, запускается цветовой цикл начиная с красного. Если при нажатии цветовой цикл был уже активен, цикл снова начинается с красного. Если светодиоды были выключены, нажатие этой кнопки включает их и запускает цветовой цикл начиная с красного.

C. Кнопка включения/выключения: включает и выключает систему. Включение возобновляет последнее перед выключением состояние функционирования системы.

D. Нажатие кнопки при включенных светодиодах увеличивает их яркость. При выключенных светодиодах нажатие кнопки включает их и увеличивает их яркость. PS: если они уже были на максимальной яркости, они просто включатся.

E. Нажатие кнопки при включенных светодиодах уменьшает их яркость. При выключенных светодиодах нажатие кнопки включает их и уменьшает их яркость.

PS: если они уже были на минимальной яркости, они просто включатся.

Синхронизация радиопульта-приемника: Во время первичной установки может возникнуть необходимость синхронизации приемника со своим радиопультом (в случае замены батареек данная операция не нужна), которая осуществляется следующим образом: Нажмите и удерживайте одновременно кнопки **A** и **C** .
Голубой светодиод будет включен беспрерывно в течение нескольких секунд, и когда он начнет быстро мигать, два устройства будут синхронизированы (кнопки нужно удерживать до конца операции)
PS: все приемники в радиусе действия будут синхронизированы с радиопультом, поэтому в случае наличия более одного приемника рекомендуем во время синхронизации оставлять подключенным только тот из них, который нужно синхронизировать.
Изменения рабочей частоты радиопульта: В случае установки нескольких комплектов радиоуправления в одном помещении, и если некоторые из них настроены на одинаковую частоту, следует сделать следующее:
Нажмите и удерживайте одновременно кнопки **A** и **B**.
Голубой светодиод будет включен беспрерывно в течение нескольких секунд, и когда он начнет быстро мигать, будет создана новая частота (кнопки нужно удержиwвать до конца операции)
PS: после того, как будет создана новая частота, нужно вновь синхронизировать приемник с радиопультом, смотрите пункт: Синхронизация радиопульта-приемника
Замена батареек: выкрутите 6 винтиков в задней части пульта, замените батарейки, соблюдая полярность, верните на место две половинки корпуса и закрутите ранее снятые винтики.

manuale d'installazione - installation manual - manuel d'installation - installationsanleitung - manual de instalación - руководство по установке

LEGGERE ATTENTAMENTE LE ISTRUZIONI INDICATE NEL SEGUENTE MANUALE
Attenersi esclusivamente alle indicazioni del manuale per la pulizia e la manutenzione dell'apparecchio.
POSA
Solo per uso interno. La posa del soffione richiede personale qualificato.
INSTALLAZIONE
Per i collegamenti delle parti elettriche è necessario il supporto di personale qualificato con esperienza elettrotecnica. Nell'installazione dell'apparecchio devono essere utilizzati utensili adeguati. Nelle fasi di installazione è necessario prestare la massima attenzione al rischio di scossa elettrica. Si consiglia l'installazione di un interruttore bipolare per consentire il sezionamento elettrico del circuito. Se l'alimentatore impiegato per alimentare il soffione non riporta nella marcatura i simboli o con valori fino a e uguali a 130 °C, l'intero assieme non potrà essere tassativamente coperto da materiale termicamente isolante. Realizzare i collegamenti elettrici come nello schema descrittivo nel presente manuale.
UTILIZZO
Il soffione deve essere usato solo se completo di tutti i suoi componenti. Non modificare o alterare le condizioni originali del soffione. Ogni manomissione può comprometterne la sicurezza. Non utilizzare l'apparecchiatura o le sue singole parti per scopi differenti da quelli previsti. Nessuna sorgente di fiamma nuda, quali candele accese, deve essere avvicinata all'apparecchio.
MANUTENZIONE
A ogni evidenza di guasto o malfunzionamento rivolgersi immediatamente a Antonio Lupi Design S.p.A.. Tutti i componenti del soffione devono essere prontamente sostituiti in caso di danneggiamento. La sorgente luminosa contenuta in questo soffione deve essere sostituita solo dal o da personale altrettanto qualificato.
RIMOZIONE E SMALTIMENTO
Durante le operazioni di rimozione dell'apparecchio devono essere prese tutte le precauzioni necessarie a ovviare il rischio di scossa elettrica. L'apparecchiatura rimossa dovrà poi essere smaltita secondo tutte le prescrizioni di legge come rifiuti speciali.
ALIMENTATORE
Per l'alimentazione del soffione deve essere utilizzato un alimentatore con le seguenti specifiche:
Input: 230V 50Hs Classe 2
Output: Classe 3, SELV, 12Vdc
L'alimentatore deve avere potenza nominale maggiore di quella indicata sulla targa dati dell'apparecchio. L'alimentatore deve essere protetto termicamente e marcato con simbolo ▽o ▽ con valori fino a e uguali a 130 °C.

READ CAREFULLY THE INSTRUCTIONS GIVEN IN THE FOLLOWING MANUAL.
Keep rigorously to the indications given in the manual for proper maintenance of the product.
POSITIONING
For internal use only. The installation of the showerhead requires qualified personnel.
INSTALLATION
To connect the electrical parts, the support of qualified personnel with electrotechnical experience is required. When installing the product you must use adequate tools. During installation it is necessary to pay close attention to the risk of electrical shock. We recommend the installation of a bipolar switch to allow the electrical sectioning of the circuit. If the power supply used with the showerhead doesn't have the following marking and symbols or with values up to or equal to 130 °C, the whole assembly cannot be strictly covered by thermally insulated material. Make the electrical connections as per the descriptive diagram in the present manual.
USE
The showerhead must be used only if complete with all its elements. Do not modify or alter the original conditions of the showerhead. Any tampering can compromise its safety. Do not use the showerhead for other purposes than what it is intended for. No flame sources, such as lighted candles, should be placed near the product.
MAINTENANCE
For every sign of wear or malfunctoning call immediately the company Antonio Lupi Design S.p.A.
All components of the showerhead must be promptly replaced in the event of damage. The light source contained in this product must be replaced only by the manufacturer or by equally qualified personnel.
REMOVAL AND DISPOSAL
During the removal of the product, all necessary precautions must be taken to avoid the risk of electric shock. The removed product must then be disposed of according to all legal requirements as special waste.
POWER SUPPLY:
A power supply with the following specifications must be used with the sink:
Input: 230V 50Hs Classe 2;
Output: Classe 3, SELV, 12Vdc
The nominal power of the power supply must be greater than that indicated on the product ; The power supply must be protected thermally and marked with symbols ▽ or ▽ with value up to or equal to 130 °C.

ZUSÄTZLICHE INFORMATIONEN ZUR INSTALLATIONSANLEITUNG
Lesen Sie die Anweisungen in der folgenden Anleitung sorgfältig durch. Befolgen Sie nur die Anweisungen im Manual für die Reinigung und Wartung des Geräts.
MONTAGE
Nur für den internen Gebrauch. Die Installation des Duschkopfes erfordert qualifiziertes Personal.
INSTALLATION
Für die Anschlüsse der elektrischen Teile ist die Unterstützung von qualifiziertem Personal mit elektrotechnischer Erfahrung erforderlich. Bei der Installation des Geräts müssen geeignete Werkzeuge verwendet werden. Bei der Installation des Geräts muss die größtmögliche Aufmerksamkeit auf das Risiko eines elektrischen Schlages gelegt werden. Die Installation eines bipolaren Schalters ist empfehlenswert, um die elektrische Trennung des Stromkreises zu ermöglichen.
Wenn das Netzteil, das für die Stromversorgung des Duschkopfes verwendet wird, nicht die Symbole oder mit Wert bis und gleich 130 °C in der Kennzeichnung aufweist, kann die gesamte Baugruppe nicht mit wärmeisolierendem Material abgedeckt werden. Führen Sie die elektrischen Anschlüsse wie im beschreibenden Diagramm in dieser Anleitung aus.
VERWENDUNG
Der Duschkopf darf nur dann verwendet werden, wenn er mit allen seinen Komponenten vollständig ist. Den Originalzustand des Duschkopfes nicht modifizieren oder verändern. Jede Manipulation kann seine Sicherheit gefährden. Verwenden Sie das Gerät oder seine Einzelteile nicht für andere als die vorgesehenen Zwecke. Es dürfen keine offenen Flammenquellen, wie z.B. brennende Kerzen, in die Nähe des Gerätes gebracht werden.
WARTUNG
Bei jeglichem Beweis für ein Versagen oder eine Fehlfunktion wenden Sie sich bitte unverzüglich an Antonio Lupi Design S.p.A.. Alle Komponenten des Duschkopfes müssen im Falle einer Beschädigung umgehend ersetzt werden. Die in diesem Duschkopf enthaltene Lichtquelle darf nur vom Hersteller oder von gleich qualifiziertem Personal ersetzt werden.
AUSBAU UND ENTSORGUNG
Beim Ausbau des Geräts müssen alle notwendigen Vorkehrungen getroffen werden, um die Gefahr eines elektrischen Schlags zu vermeiden. Die ausgebauten Geräte müssen dann gemäß allen gesetzlichen Bestimmungen als Sondermüll entsorgt werden.
STROMVERSORGUNG:
Für die Versorgung des Duschkopfes muss ein Netzteil mit den folgenden Spezifikationen verwendet werden:
Input: 230V 50Hs Klasse 2
Output: Klasse 3, SELV, 12Vdc
Das Netzteil muss eine höhere Nennleistung haben als die auf dem Typenschild des Geräts angegeben. Das Netzgerät muss thermisch geschützt sein und mit dem Symbol ▽ oder ▽ mit Werten bis und gleich 130 °C gekennzeichnet sein.

LISEZ ATTENTIVEMENT LES INSTRUCTIONS DU MANUEL SUIVANT
Ne suivez que les instructions du manuel pour le nettoyage et l'entretien de l'appareil.
POSE
Pour usage interne uniquement.L'installation de la pomme de douche nécessite un personnel qualifié.
INSTALLATION
Pour les connexions des parties électriques, le soutien d'un personnel qualifié ayant une expérience en électrotechnique est requis. Des outils appropriés doivent être utilisés lors de l'installation de l'appareil. Lors de l'installation de l'appareil, la plus grande attention doit être portée au risque de choc électrique. Nous recommandons l'installation d'un interrupteur bipolaire pour permettre la déconnexion électrique du circuit. Si dans le marquage de l'alimentateur électrique utilisé pour alimenter la tête de douche ne sont pas indiqués les symboles ou avec valeurs jusqu'à 130 °C, l'ensemble ne peut pas être absolument recouvert de matériau thermiquement isolant. Effectuez les connexions électriques comme dans le schéma descriptif de ce manuel.
UTILISATION
La tête de douche ne doit être utilisée que si elle est complète avec tous ses composants. Ne pas modifier ou altérer l'état original de la tête de douche. Toute altération peut compromettre sa sécurité. N'utilisez pas l'équipement ou ses parties individuelles à d'autres fins que celles prévues.
Aucune source de flamme nue, telle qu'une bougie allumée, ne doit être approchée de l'appareil.
ENTRETIEN
Toute preuve de panne ou de dysfonctionnement doit être immédiatement communiquée à Antonio Lupi Design S.p.A.. Tous les composants de la pomme de douche doivent être remplacés rapidement en cas de dommage. La source lumineuse contenue dans cette tête de douche ne doit être remplacée que par le fabricant ou par un personnel également qualifié.
ENLÈVEMENT ET ÉLIMINATION
Lors de l'enlèvement de l'appareil, toutes les précautions nécessaires doivent être prises pour éviter le risque de choc électrique. L'équipement retiré doit ensuite être éliminé conformément à toutes les exigences légales en tant que déchet spécial.
ALIMENTATEUR
Une unité d'alimentation électrique avec les spécifications suivantes doit être utilisée pour alimenter la tête de douche :
Entrée: 230V 50Hs Classe 2 ;
Sortie: Classe 3, SELV, 12Vdc
L'alimentation électrique doit avoir une puissance nominale supérieure à celle indiquée sur l'étiquette de données de l'appareil. L'alimentateur doit être protégé thermiquement et marqué du symbole ▽ ou ▽ avec des valeurs jusqu'à ou égales à 130 °C.

LEER CON CUIDADO LAS INSTRUCCIONES DEL SIGUIENTE MANUAL
Observar sólo las instrucciones del manual para la limpieza y el mantenimiento del aparato.
MONTAJE
Sólo para uso interno. La instalación del rociador requiere personal calificado.
INSTALACIÓN
Para la conexión de las partes eléctricas se requiere el apoyo de personal calificado con experiencia electrotécnica. Se deben utilizar herramientas adecuadas al instalar el aparato. Al instalar el aparato, se debe prestar la mayor atención posible al riesgo de descarga eléctrica. Recomendamos la instalación de un interruptor bipolar para permitir la desconexión eléctrica del circuito. Si la fuente de alimentación utilizada para alimentar el rociador no tiene los símbolos o con valores de hasta e igual a 130 °C, no se puede cubrir de ninguna manera todo el conjunto con material termoaislante.
Hacer las conexiones eléctricas como en el diagrama descriptivo de este manual.
USO
El rociador sólo debe usarse si está completo con todos sus componentes. No modificar o alterar el estado original del rociador. Cualquier manipulación puede comprometer su seguridad. No utilizar el aparato o sus partes individuales para ningún otro propósito que los previstos. No se deben acercar al aparato fuentes de llama desnudas, como velas encendidas.
MANTENIMIENTO
Para cualquier evidencia de fallo o mal funcionamiento contactar con Antonio Lupi Design S.p.A. inmediatamente. Todos los componentes del rociador deben ser reemplazados rápidamente en caso de daño. La fuente de luz contenida en este aparato debe ser sustituida únicamente por el fabricante o por personal igualmente calificado.
DESMONTAJE Y ELIMINACIÓN
Al desmontar el aparato, deben tomarse todas las precauciones necesarias para evitar el riesgo de una descarga eléctrica. El equipo desmontado debe ser desechado según todos los requisitos legales, como residuo especial.
SUMINISTRO DE ENERGÍA:
Una fuente de alimentación con las siguientes especificaciones debe ser usada para alimentar el rociador:
Entrada: 230V 50Hs Clase 2;
Salida: Clase 3, SELV, 12Vdc
La potencia nominal de la fuente de alimentación debe ser mayor que la indicada en la placa de identificación del aparato. El alimentador tiene que ser protegido térmicamente y marcado con símbolo ▽ o ▽ con valores hasta e iguales a 130 °C"

ВНИМАТЕЛЬНО ПРОЧИТАЙТЕ ИНСТРУКЦИИ, УКАЗАННЫЕ В СЛЕДУЮЩЕМ РУКОВОДСТВЕ
Следуйте только инструкциям в руководстве по уходу и техническому обслуживанию прибора.
ПРЕДУСТАНОВКА
Только для использования во внутреннем интерьере. Для установки душевых леек требуется квалифицированный персонал.
УСТАНОВКА
Для подключения электрических компонентов требуется поддержка квалифицированного персонала с электротехническим опытом. При установке прибора должны использоваться соответствующие инструменты. На этапе установки необходимо уделять самое пристальное внимание риску поражения электрическим током. Рекомендуем установить биполярный выключатель для возможности отключения электрической цепи. В случае, если блок питания, используемый для питания душевой лейки не помечен символами или со значениями до или равно 130 °C, то весь узел не может быть полностью покрыт термоизоляционным материалом.
Выполните электрические подключения, как описано на схеме в данном руководстве.
ИСПОЛЬЗОВАНИЕ
Душевая лейка должна использоваться только в комплекте со всеми ее элементами. Не модифицируйте и не изменяйте изначальные настройки душевых леек. Любое вмешательство может поставить под угрозу вашу безопасность. Не используйте оборудование или отдельные его части не по назначению. Нельзя размещать источники открытого огня, например зажженные свечи, вблизи оборудования.
ОБСЛУЖИВАНИЕ
При появлении любых признаков неисправности или некорректной работе изделия, просьба немедленно связаться с Antonio Lupi Design S.p.A.. Любой комплектующий элемент душевой лейки необходимо незамедлительно заменить в случае его повреждения.Источник света, размещенный в душевой лейке, должен заменяться только квалифицированным персоналом.
ДЕМОНТАЖ И УТИЛИЗАЦИЯ
При демонтаже изделия требуется придерживаться необходимых мер предосторожности, чтобы исключить риск поражения электрическим током. Демонтированное изделие следует утилизировать в соответствии с законодательными требованиями по утилизации специальных отходов.
ИСТОЧНИК ПИТАНИЯ:
Для работы душевой лейки необходимо использовать источник питания со следующими характеристиками:
Вход: 230V 50Hs класс 2;
Выход: класс 3, SELV, 12Vdc
Источник питания должен иметь номинальную мощность, превышающую указанной в табличке паспорта изделия;Источник питания должен быть термически защищен и помещен символом или со значением до или равно 130 °C.

IMPORTANTE
Per la pulizia consultare la scheda tecnica scaricabile dal nostro sito www.antoniolupi.it

IMPORTANT
For cleaning consult the technical data sheet downloadable from our website www.antoniolupi.it

IMPORTANT
Pour le nettoyage, veuillez vous référer à la fiche technique téléchargeable sur notre site www.antoniolupi.it

IMPORTANTE
Para la limpieza consultar la ficha técnica descargable de nuestro sitio web www.antoniolupi.it

WICHTIG
Für die Reinigung schauen Sie bitte das technische Datenblatt auf unserer Webseite herunterladbar www.antoniolupi.it

ВНИМАНИЕ!
Информацию по уходу за изделием вы найдете в технической схеме, которая доступна на нашем сайте www.antoniolupi.it

antoniolupi

73
VIA MAZZINI
75

Antonio Lupi Design S.p.A.
via Mazzini 73/75 - 50050 Stabbia
Cerreto Guidi (Firenze) - Italy
T +39 0571 586881_95651
F +39 0571 586885
www.antoniolupi.it
lupi@antoniolupi.it



IT_Questo prodotto contiene una sorgente luminosa di classe di efficienza energetica < F >
EN_This product contains a light source with energy efficiency class < F >
FR_Ce produit contient une source lumineuse de classe énergétique < F >
ES_El presente producto contiene una fuente luminosa de clase de eficiencia energética < F >
DE_Dieses Produkt enthält eine Lichtquelle der Energieeffizienzklasse < F >
RU_этот продукт содержит источник света класса энергоэффективности < F >