SKYLINE

design Antonio Iraci



antoniolupi

MADE IN ITALY

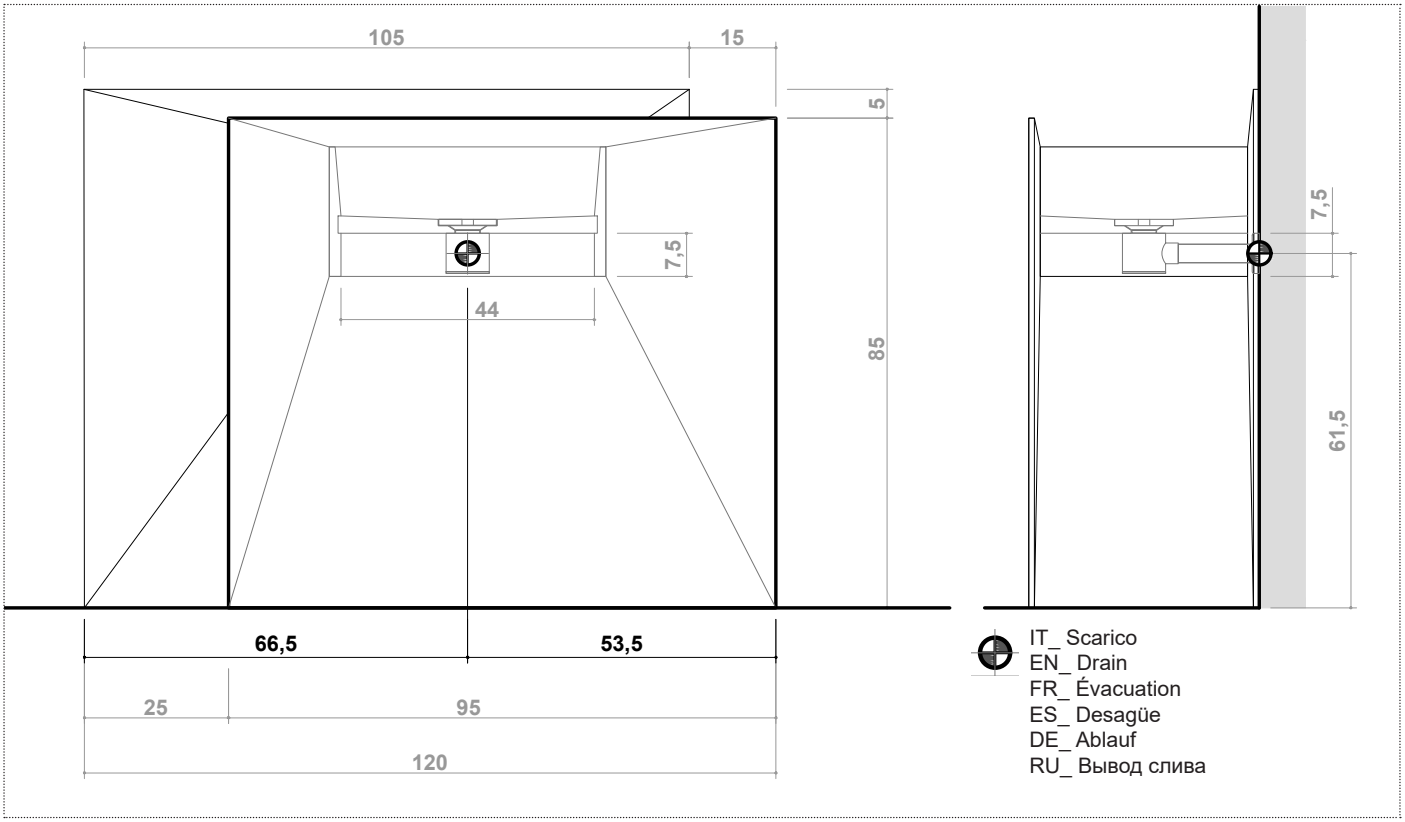

IT_1_ Predisporre lo scarico a parete.
EN_1_ Arrange for wall drainage.
FR_1_ Préparer l'évacuation murale.
ES_1_ Preparar el desagüe a pared.
DE_1_ Der Wandablauf vorbereiten.
RU_1_ Подготовьте слив в стене.

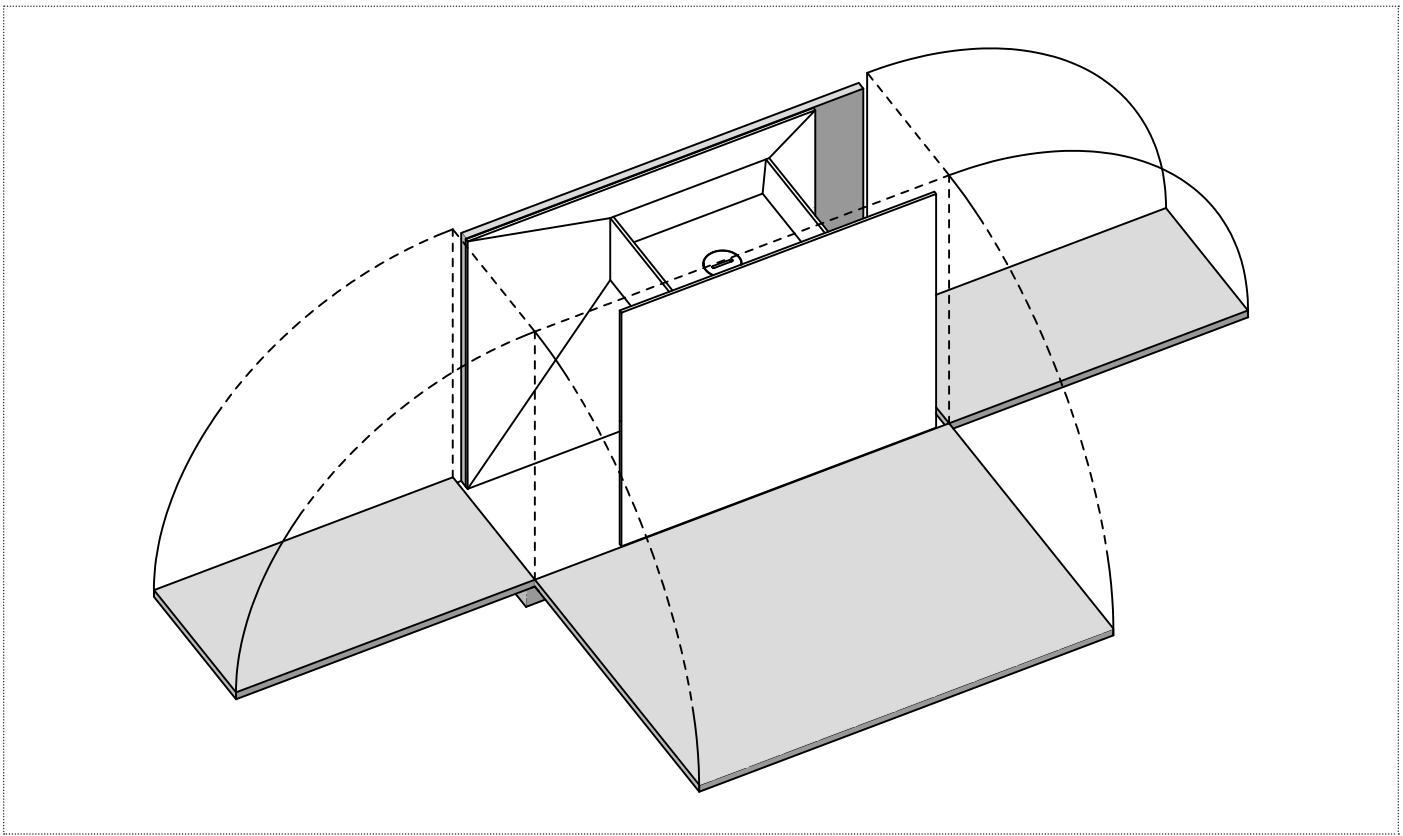

IT_2_ Aprire la cassa di legno almeno su 3 lati
EN_2_ Open the wooden case at least on 3 sides.
FR_2_ Ouvrir la caisse en bois au moins sur 3 côtés.
ES_2_ Abrir la caja de madera por lo menos por 3 lados.
DE_2_ Die Holzkiste mindestens an 3 Seiten öffnen.
RU_2_ Откройте деревянный ящик как минимум с трех сторон.

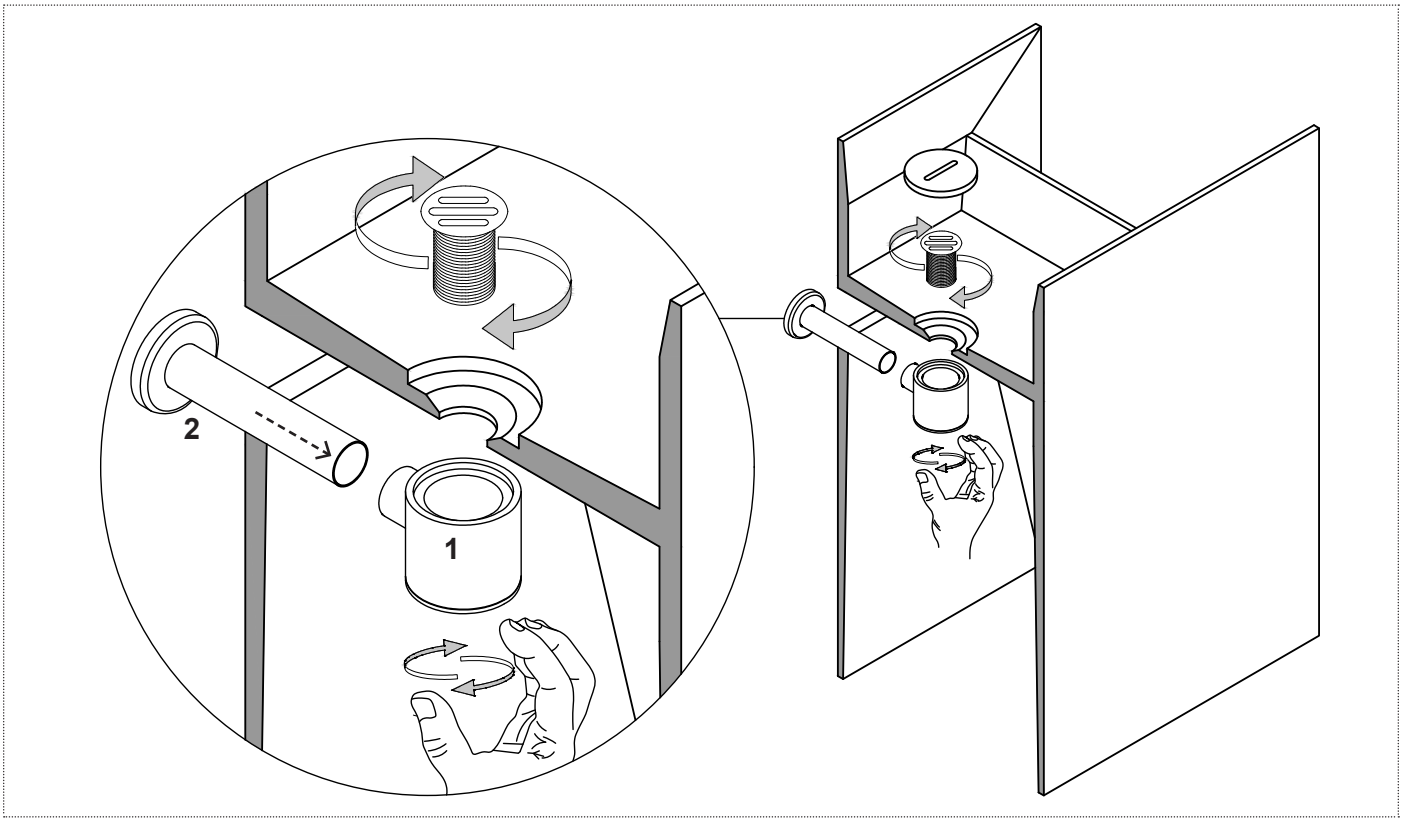

IT_3_ Avvitare il sifone e piletta allo scarico (**1**) ed inserire tubo e borchia (**2**).
EN_3_ Screw the siphon and drain pipe fitting (**1**) and insert pipe and boss (**2**).
FR_3_ Visser le siphon et la bonde à l'évacuation (**1**) et insérer le tuyau et la rosace (**2**).
ES_3_ Atornillar el sifón y la válvula al desagüe (**1**) e insertar el tubo y el embellecedor del sifón (**2**).
DE_3_ Siphon und Ablaufgarnitur an den Ablauf (**1**) schrauben und Rohr und Rosette (**2**) einsetzen.
RU_3_ Прикрутите сифон и донный клапан к сливу (**1**) и вставьте трубку (**2**).

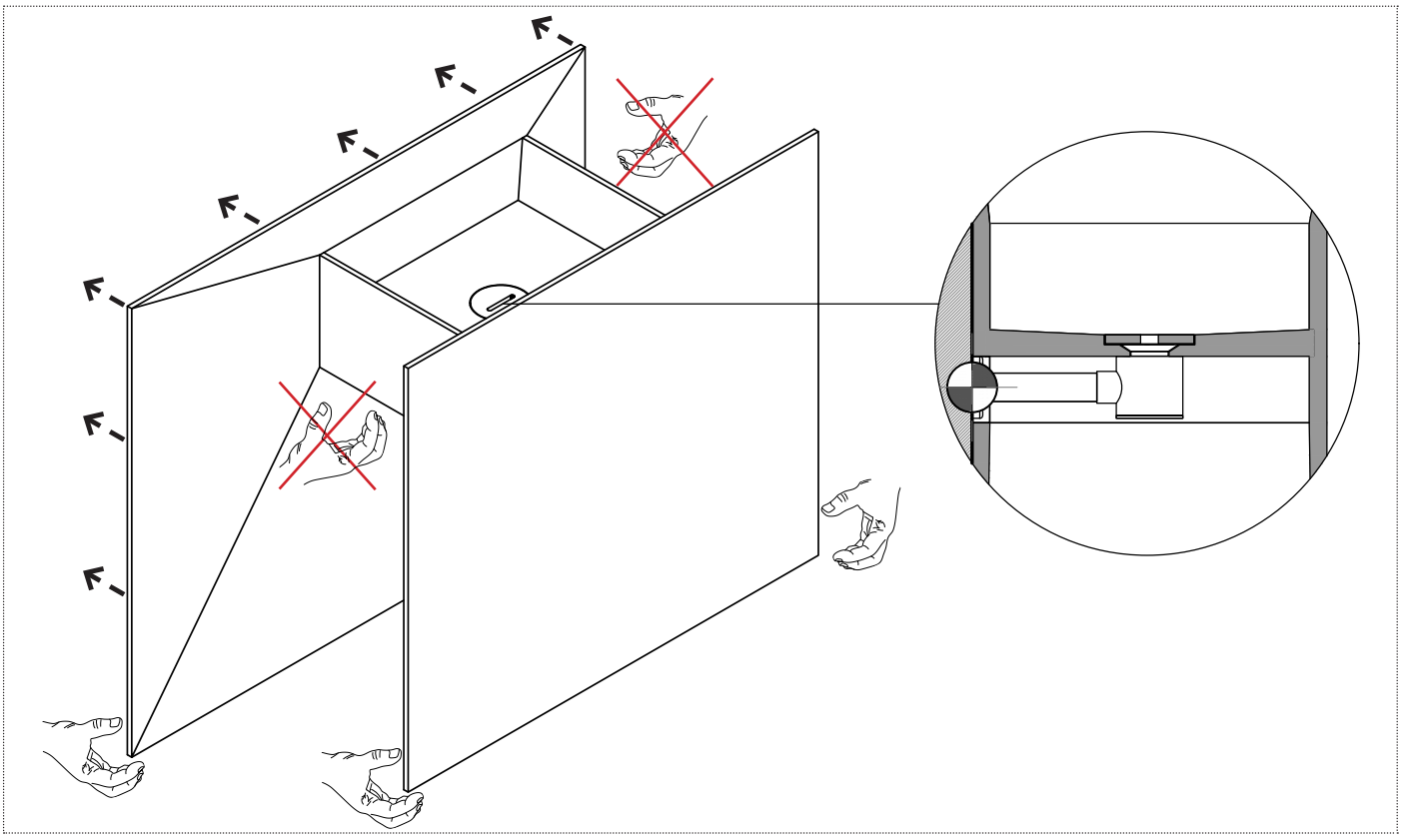

IT_4_ Sollevare il lavabo, prestando attenzione agli angoli e posizionarlo a parete, inserendo il sifone.
EN_4_ Raise the sink, paying attention to the corners and place it against the wall, inserting the siphon.
FR_4_ Soulever le lavabo en faisant attention aux angles et le placer au mur, en insérant le siphon.
ES_4_ Levantar el lavabo, prestando atención a las esquinas y colocarlo en la pared, insertando el sifón.
DE_4_ Heben Sie das Waschbecken an, achten Sie dabei auf die Ecken und setzen Sie es an die Wand, indem Sie den Siphon einsetzen.
RU_4_Приподнимите раковину, обращая внимание на углы и разместите на стене, вставив сифон.

IMPORTANTE
Per la pulizia consultare la scheda tecnica scaricabile dal nostro sito www.antoniolupi.it

IMPORTANT
For cleaning consult the technical data sheet downloadable from our website www.antoniolupi.it

IMPORTANT
Pour le nettoyage, veuillez vous référer à la fiche technique téléchargeable sur notre site www.antoniolupi.it

IMPORTANTE
Para la limpieza consultar la ficha técnica descargable de nuestro sitio web www.antoniolupi.it

WICHTIG
Für die Reinigung schauen Sie bitte das technische Datenblatt auf unserer Webseite herunterladbar www.antoniolupi.it

ВНИМАНИЕ!
Информацию по уходу за изделием вы найдете в технической схеме, которая доступна на нашем сайте www.antoniolupi.it

antoniolupi

73
VIA MAZZINI
75

Antonio Lupi Design S.p.A.
via Mazzini 73/75 - 50050 Stabbia
Cerreto Guidi (Firenze) - Italy
T +39 0571 586881_95651
www.antoniolupi.it
lupi@antoniolupi.it