MYSTREETFLOOR

design AL Studio



antoniolupi

MADE IN ITALY

manuale d'installazione - installation manual - manuel d'installation - installationsanleitung - manual de instalación - руководство по установке
Art. MYSTRFLA154 Art. MYSTRFLA172 Art. MYSTRFLA190

IT_istallazione: Monoblocco con scarico a parete
EN_installation: Monoblock with wall drain.
FR_installation: Monobloc avec évacuation murale
ES_instalación: Monobloque con desagüe a pared.
DE_Installation: Monoblock mit Wandablauf
RU_установка: Моноблок со сливом в стену

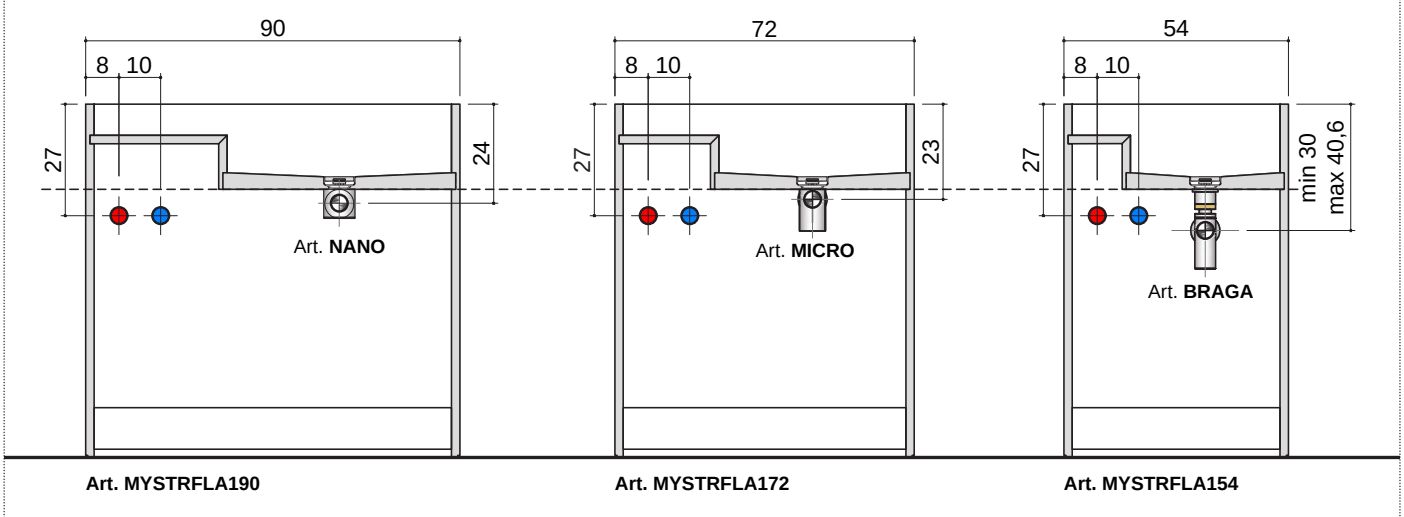

Art. MYSTRFLA190 **Art. MYSTRFLA172** **Art. MYSTRFLA154**

IT_1_ Predisporre allacci idrici e scarico a parete a seconda del sifone ordinato.
EN_1_ Prepare water connections and the wall drain according to the siphon ordered.
FR_1_ Disposer les raccordements d'eau et l'évacuation murale en fonction du siphon commandé.
ES_1_ Disponer las conexiones de agua y los desagües a pared según el sifón solicitado.
DE_1_ Wasseranschlüsse und Wandausläufe entsprechend dem bestellten Siphon anordnen.
RU_1_ Подведите воду и установите слив воды в стену в соответствии с заказанным сифоном.

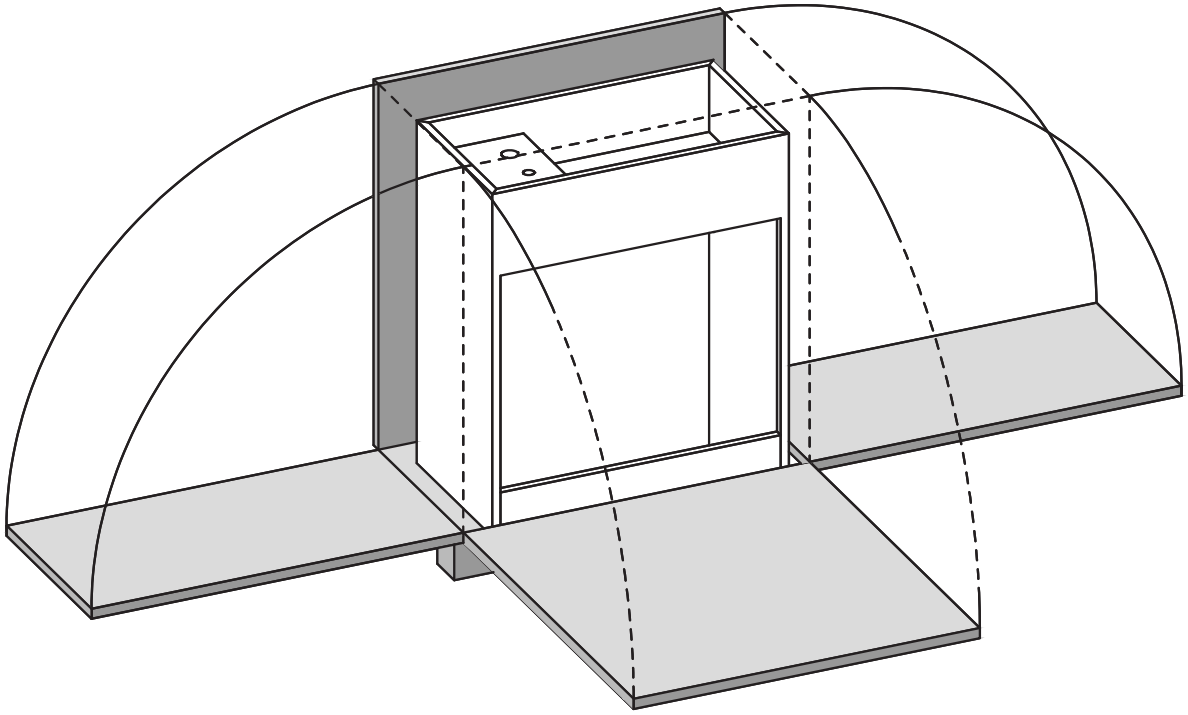

IT_2_ Aprire la cassa di legno almeno su 3 lati.
EN_2_ Open the wooden case at least on 3 sides.
FR_2_ Ouvrir la caisse en bois au moins sur 3 côtés.
ES_2_ Abrir la caja de madera por lo menos por 3 lados.
DE_2_ Die Holzkiste mindestens an 3 Seiten öffnen.
RU_2_ Откройте деревянный ящик как минимум с трех сторон.

manuale d'installazione - installation manual - manuel d'installation - installationsanleitung - manual de instalación - руководство по установке
Art. MYSTRFLA154 Art. MYSTRFLA172 Art. MYSTRFLA190

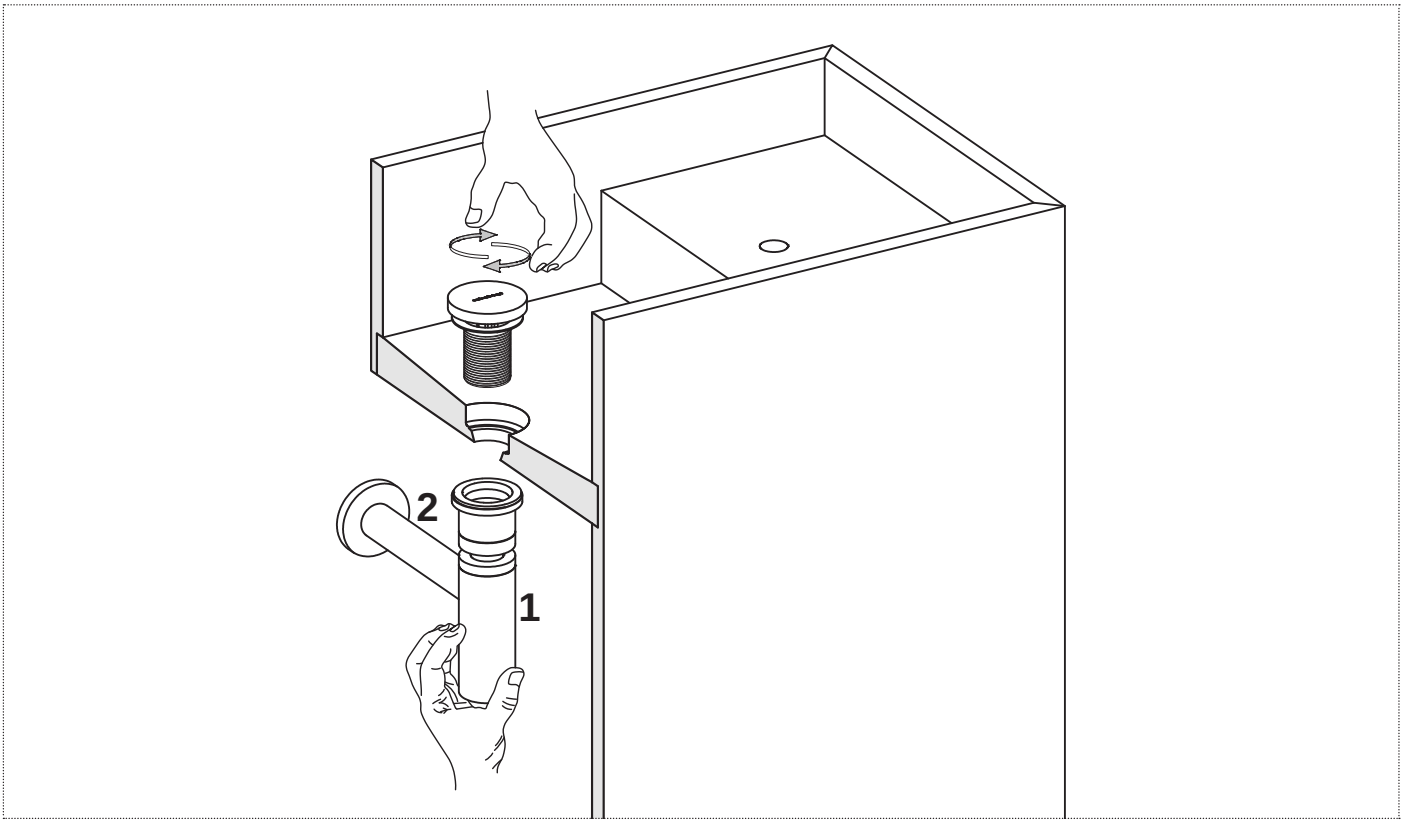

IT_3_ Avvitare il sifone e piletta allo scarico (**1**) ed inserire tubo e borchia (**2**).
EN_3_ Screw the siphon and drain pipe fitting (**1**) and insert pipe and boss (**2**).
FR_3_ Visser le siphon et la bonde à l'évacuation (**1**) et insérer le tuyau et la rosace (**2**).
ES_3_ Atornillar el sifón y la válvula al desagüe (**1**) e insertar el tubo y el embellecedor del sifón (**2**).
DE_3_ Siphon und Ablaufgarnitur an den Ablauf (**1**) schrauben und Rohr und Rosette (**2**) einsetzen.
RU_3_ Прикрутите сифон и донный клапан к сливу (**1**) и вставьте трубку (**2**).

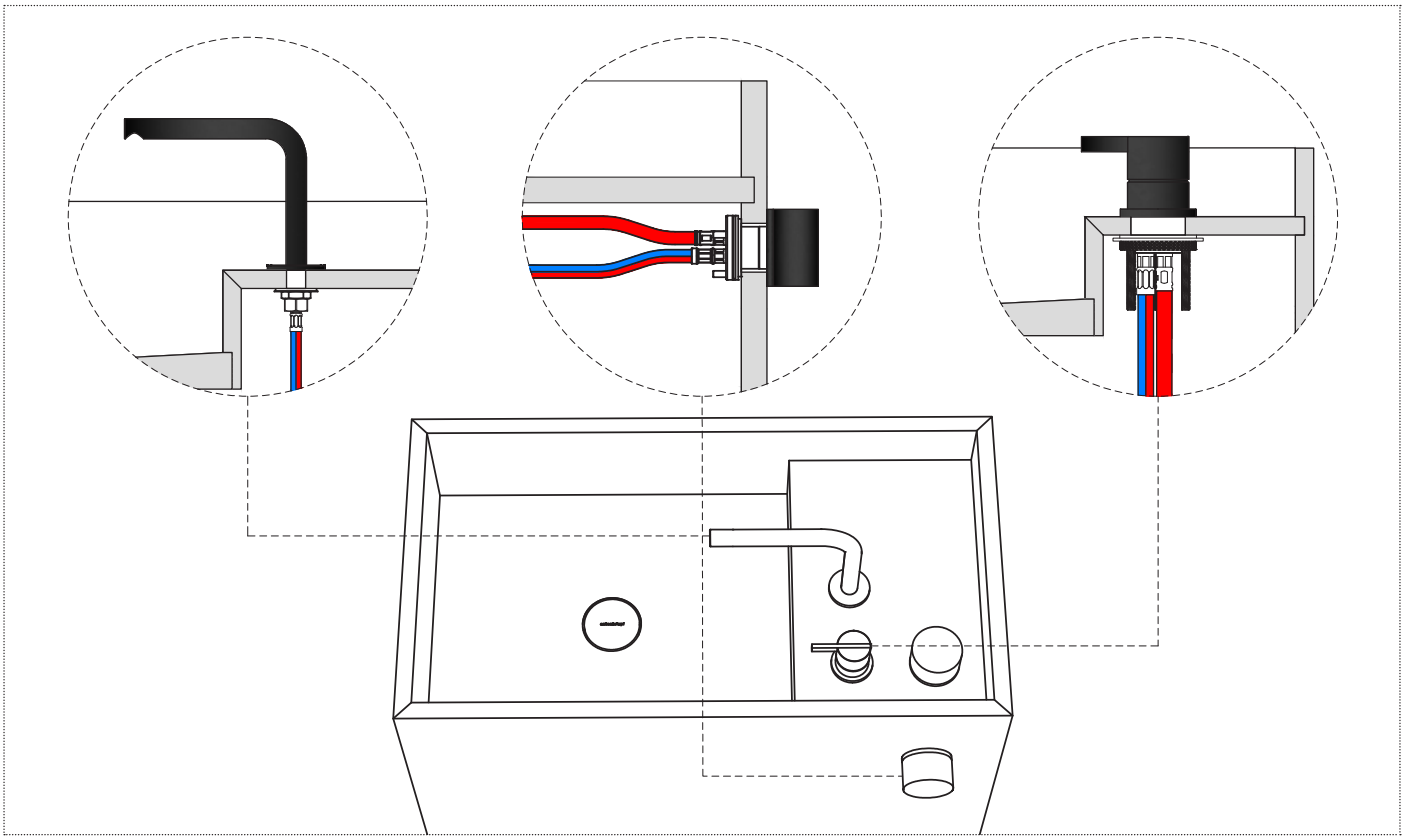

IT_4_ Stringere i rubinetti sul lavabo seguendo la composizione ordinata. Realizzare i collegamenti consultando il manuale di ogni articolo rubinetteria
EN_4_ Tighten the taps on the basin following the composition ordered. Make connections by consulting the manual for each tap.
FR_4_ Serrer les robinets sur le lavabo selon la composition commandée. Effectuer les raccordements en consultant le manuel de chaque article de robinetterie.
ES_4_ Apretar los grifos sobre el lavabo siguiendo la composición pedida. Realizar las conexiones consultando el manual de cada artículo de grifería.
DE_4_ Ziehen Sie die Armaturen am Waschbecken fest. Stellen Sie die Anschlüsse her, indem Sie die Montageanleitung der einzelnen Armaturen befolgen.
RU_4_Закрутите смесители на раковине согласно заказанной композиции. Выполните подключения, сверившись с руководством по каждому артикулу смесителя.

manuale d'installazione - installation manual - manuel d'installation - installationsanleitung - manual de instalación - руководство по установке
Art. MYSTRFLA154 Art. MYSTRFLA172 Art. MYSTRFLA190

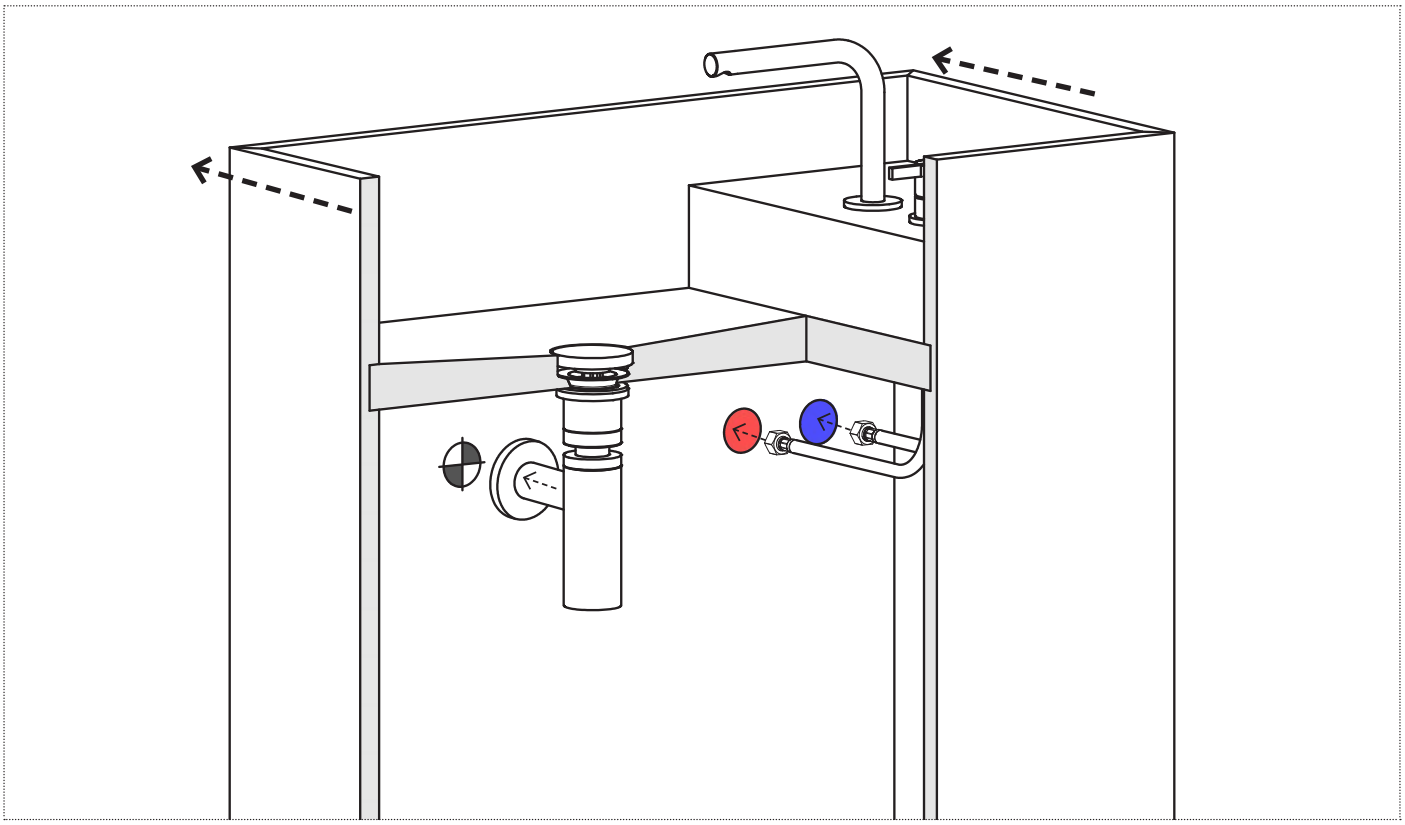

IT_5_ Approssimare il lavabo alla parete, eseguire i collegamenti idrici ed infine spingere il lavabo a muro inserendo lo scarico.
EN_5_ Move the sink close to the wall, make the water connections and finally push it up against the wall by inserting the drain.
FR_5_ Approcher le lavabo du mur, effectuer les raccordements d'eau et enfin pousser le lavabo contre le mur en insérant le tube d'évacuation.
ES_5_ Acercar el lavabo a la pared, realizar las conexiones hidráulicas y por último empujar el lavabo a la pared introduciendo el desagüe.
DE_5_ Das Waschbecken an die Wand heranrücken, die Wasseranschlüsse herstellen und schließlich das Waschbecken an die Wand drücken, indem man den Abfluss einführt.
RU_5_Пододвиньте раковину к стене, подсоедините подводы и прижмите раковину к стене, установив слив.

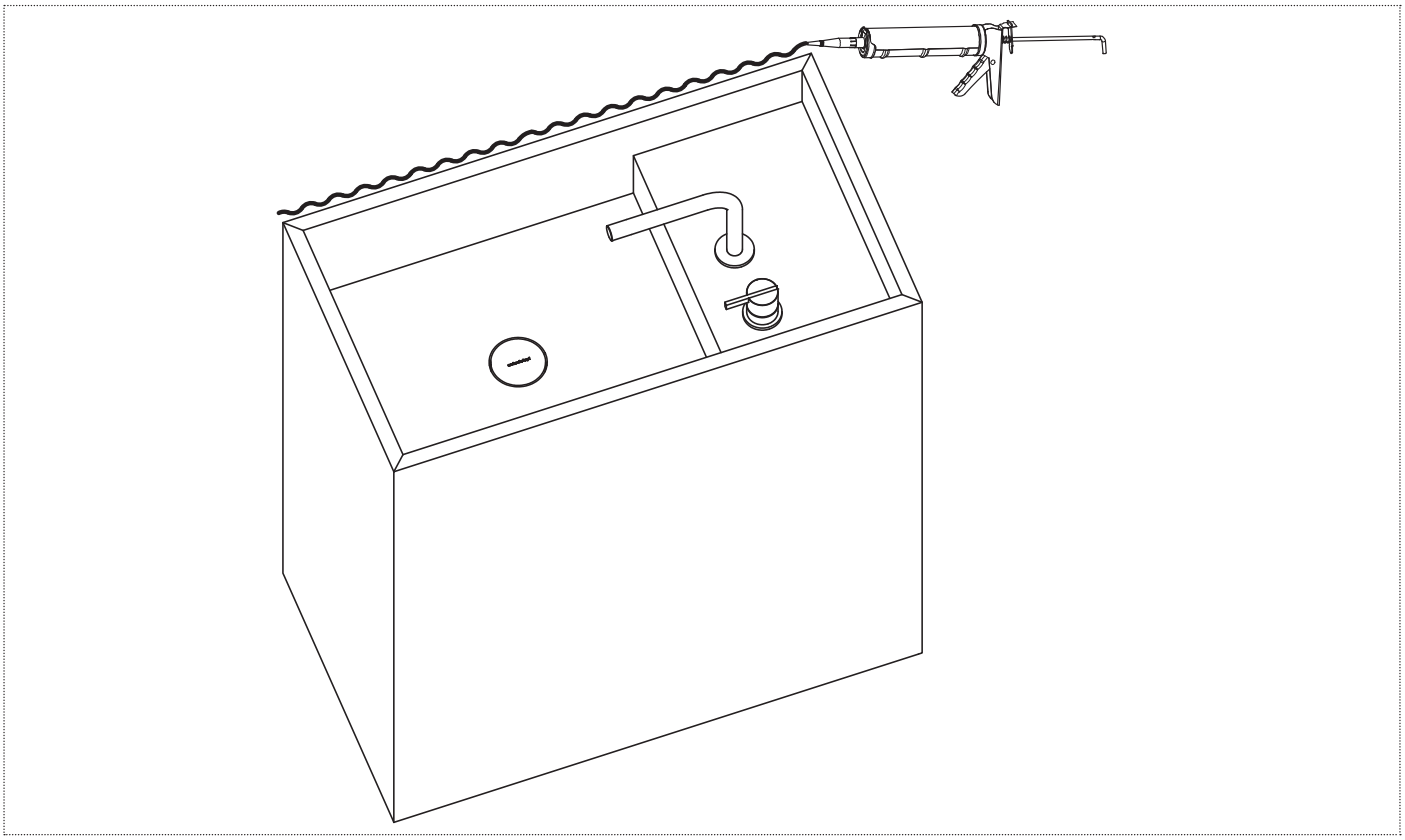

IT_6_ Siliconare il lavabo a muro
EN_6_ Silicon the sink to the wall
FR_6_ Sceller le lavabo au mur avec du silicone.
ES_6_ Aplicar silicona entre lavabo y muro
DE_6_ Abdichten des Beckens an der Wand mit Silikon
RU_6_ Просиликоньте раковину по стене

manuale d'installazione - installation manual - manuel d'installation - installationsanleitung - manual de instalación - руководство по установке
Art. MYSTRFLA254 Art. MYSTRFLA272 Art. MYSTRFLA290

IT_ istallazione: Lavabo con basamento e scarico a parete.
EN_ installation: Sink with base and wall drain.
FR_ installation : Lavabo avec socle et évacuation murale.
ES_ instalación: Lavabo con base y desagüe a pared.
DE_ Installation: Waschtisch mit Basis und Wandablauf.
RU_ установка: Раковина с основанием и сливом в стену.

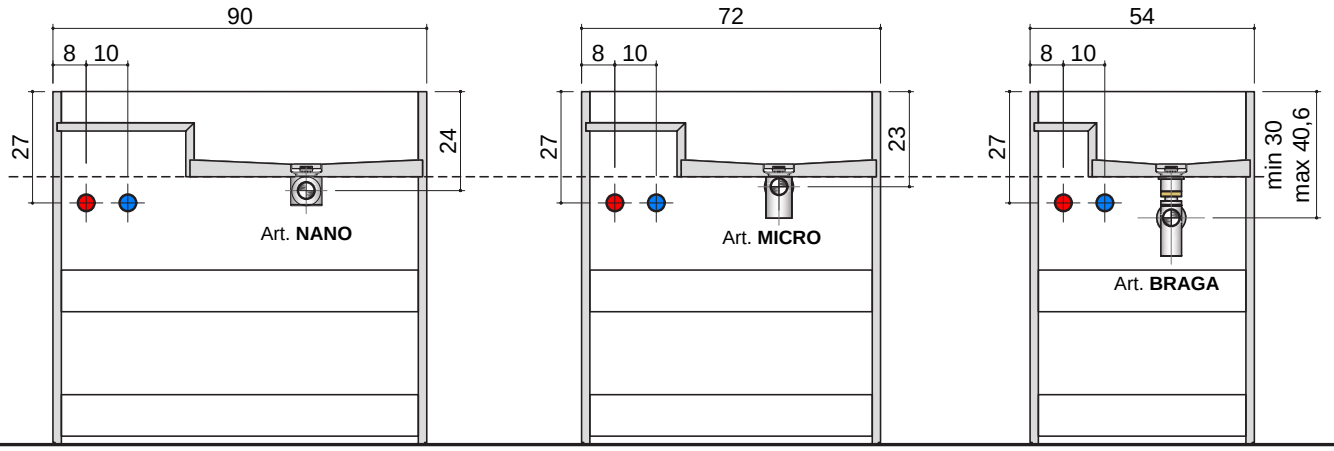

Art. MYSTRFLA290 **Art. MYSTRFLA272** **Art. MYSTRFLA254**

IT_1_ Predisporre allacci idrici e scarico a parete a seconda del sifone ordinato.
EN_1_ Prepare water connections and the wall drain according to the siphon ordered.
FR_1_ Disposer les raccordements d'eau et l'évacuation murale en fonction du siphon commandé.
ES_1_ Disponer las conexiones de agua y los desagües a pared según el sifón solicitado.
DE_1_ Wasseranschlüsse und Wandausläufe entsprechend dem bestellten Siphon anordnen.
RU_1_ Подведите воду и установите слив воды в стену в соответствии с заказанным сифоном.

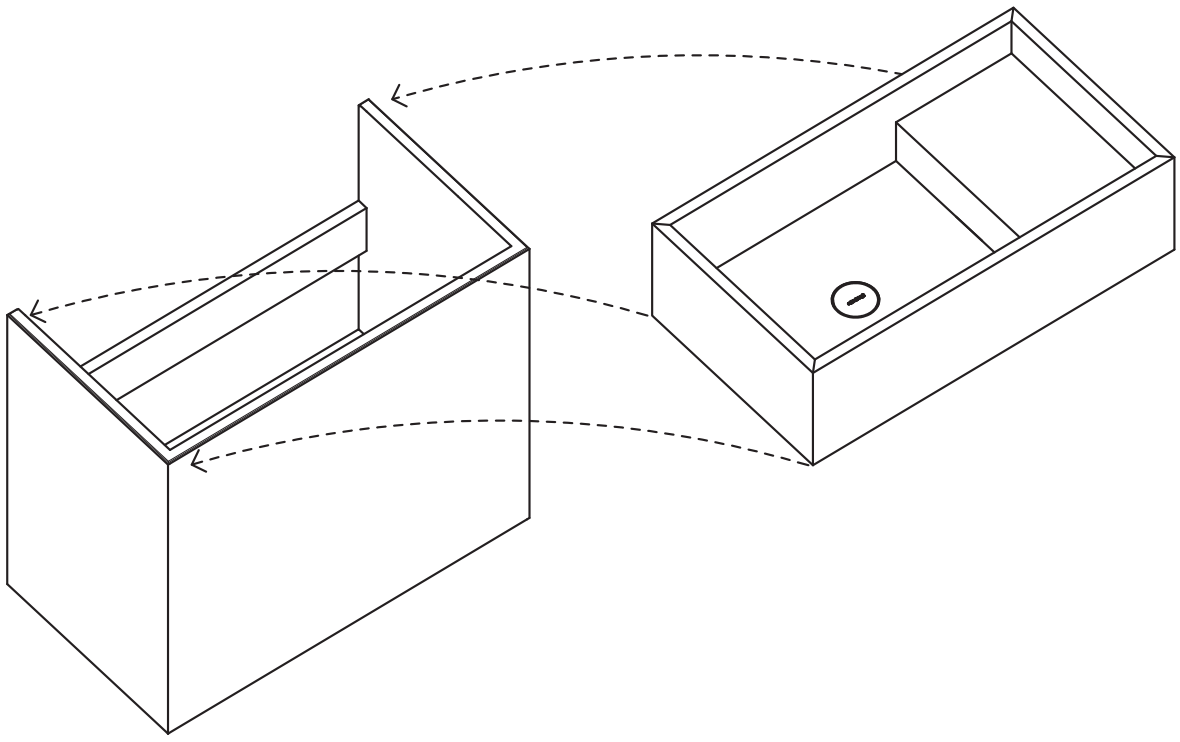

IT_2_ Assemblare il lavabo inserendo il bacino sopra la colonna
EN_2_ Assemble the sink by inserting the basin over the pedestal.
FR_2_ Assembler le lavabo en insérant la vasque au-dessus du socle.
ES_2_ Montar el lavabo introduciéndolo por encima de la estructura base.
DE_2_ Montieren Sie das Waschbecken, indem Sie das Becken auf die Säule stellen.
RU_2_Соберите раковину, установив чашу на основание.

manuale d'installazione - installation manual - manuel d'installation - installationsanleitung - manual de instalación - руководство по установке
Art. MYSTRFLA254 Art. MYSTRFLA272 Art. MYSTRFLA290

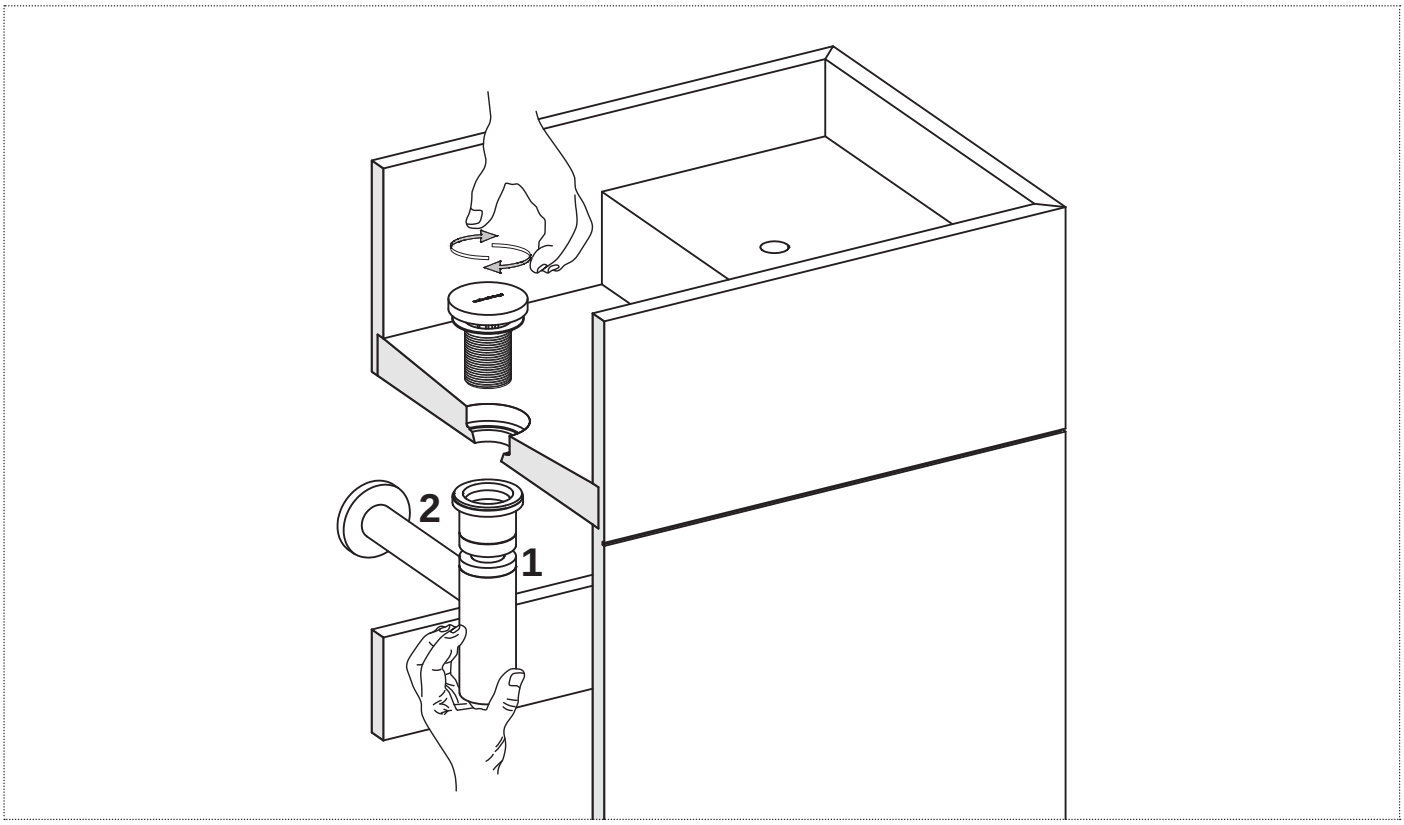

IT_3_ Avvitare il sifone e piletta allo scarico (**1**) ed inserire tubo e borchia (**2**).
EN_3_ Screw the siphon and drain pipe fitting (**1**) and insert pipe and boss (**2**).
FR_3_ Visser le siphon et la bonde à l'évacuation (**1**) et insérer le tuyau et la rosace (**2**).
ES_3_ Atornillar el sifón y la válvula al desagüe (**1**) e insertar el tubo y el embellecedor del sifón (**2**).
DE_3_ Siphon und Ablaufgarnitur an den Ablauf (**1**) schrauben und Rohr und Rosette (**2**) einsetzen.
RU_3_ Прикрутите сифон и донный клапан к сливу (**1**) и вставьте трубку (**2**).

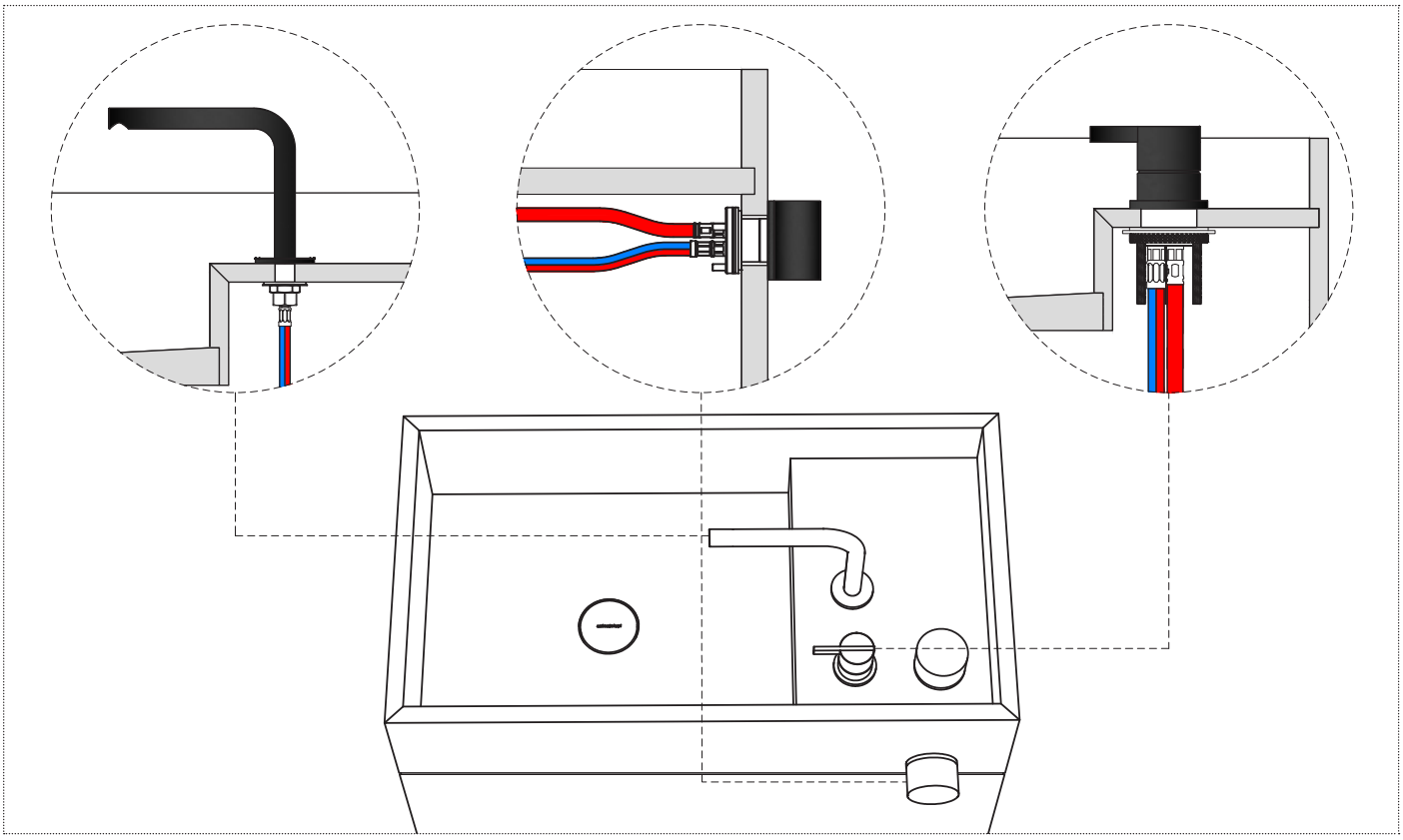

IT_4_ Stringere i rubinetti sul lavabo seguendo la composizione ordinata. Realizzare i collegamenti consultando il manuale di ogni articolo rubinetteria
EN_4_ Tighten the taps on the basin following the composition ordered. Make connections by consulting the manual for each tap.
FR_4_ Serrer les robinets sur le lavabo selon la composition commandée. Effectuer les raccordements en consultant le manuel de chaque article de robinetterie.
ES_4_ Apretar los grifos sobre el lavabo siguiendo la composición pedida. Realizar las conexiones consultando el manual de cada artículo de grifería.
DE_4_ Ziehen Sie die Armaturen am Waschbecken fest. Stellen Sie die Anschlüsse her, indem Sie die Montageanleitung der einzelnen Armaturen befolgen.
RU_4_Закрутите смесители на раковине согласно заказанной композиции. Выполните подключения, сверившись с руководством по каждому артикулу смесителя.

manuale d'installazione - installation manual - manuel d'installation - installationsanleitung - manual de instalación - руководство по установке
Art. MYSTRFLA254 Art. MYSTRFLA272 Art. MYSTRFLA290

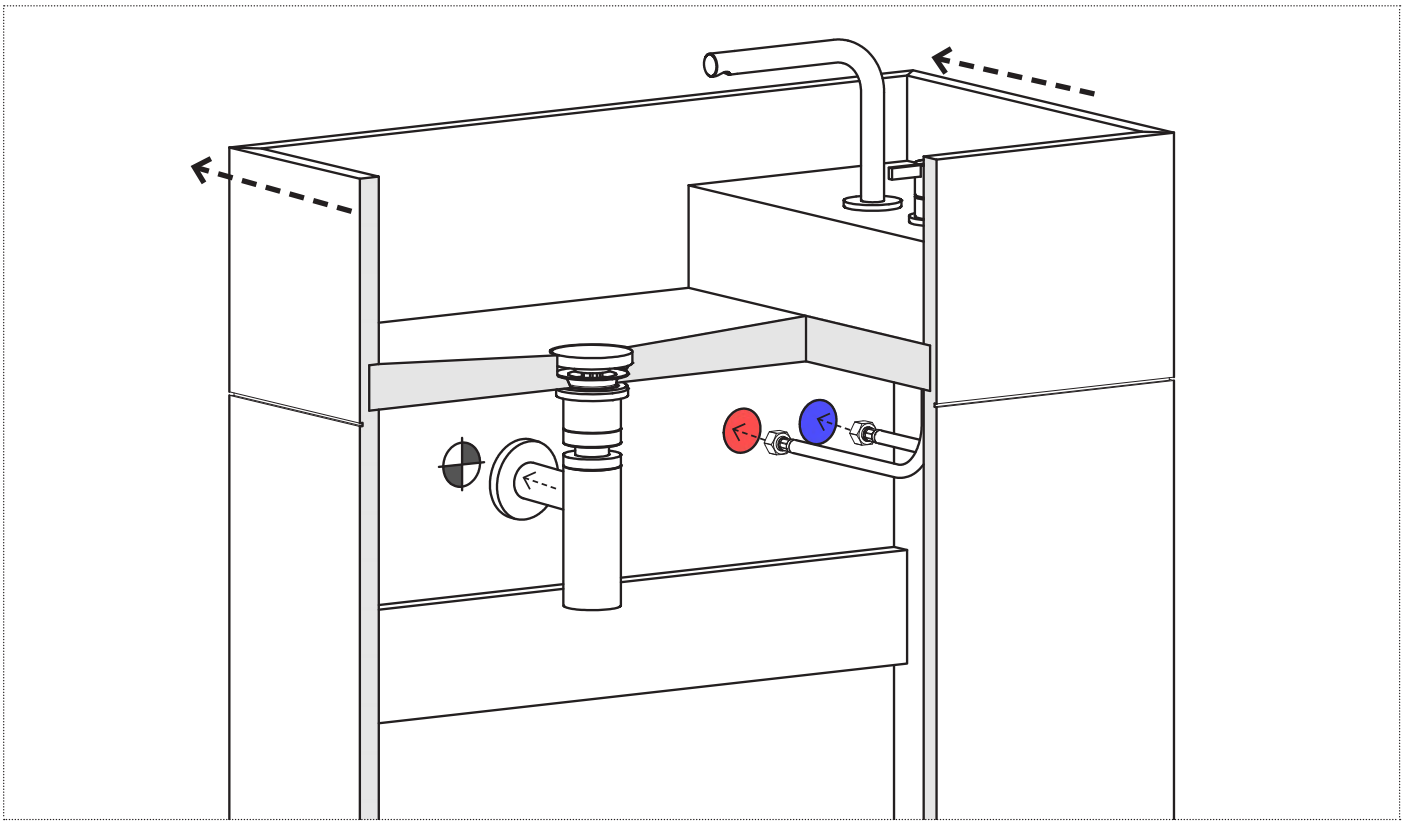

IT_5_ Approssimare il lavabo alla parete, eseguire i collegamenti idrici ed infine spingere il lavabo a muro inserendo lo scarico.
EN_5_ Move the sink close to the wall, make the water connections and finally push it up against the wall by inserting the drain.
FR_5_ Approcher le lavabo du mur, effectuer les raccordements d'eau et enfin pousser le lavabo contre le mur en insérant le tube d'évacuation.
ES_5_ Acercar el lavabo a la pared, realizar las conexiones hidráulicas y por último empujar el lavabo a la pared introduciendo el desagüe.
DE_5_ Das Waschbecken an die Wand heranrücken, die Wasseranschlüsse herstellen und schließlich das en Waschbecken an die Wand drücken, indem man den Abfluss einführt.
RU_5_ Пододвиньте раковину к стене, подсоедините подводы и прижмите раковину к стене, установив слив.

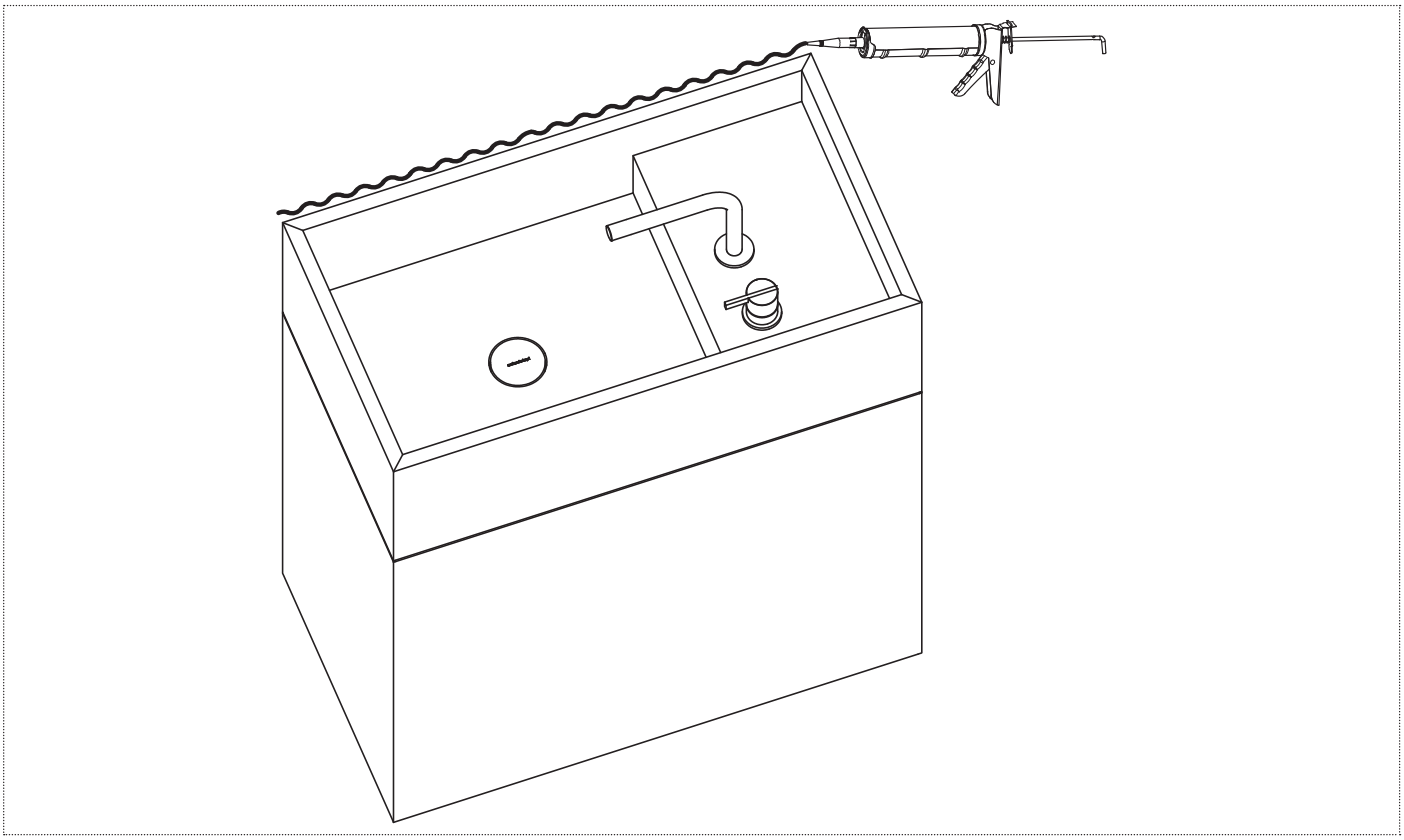

IT_6_ Siliconare il lavabo a muro
EN_6_ Silicon the sink to the wall
FR_6_ Sceller le lavabo au mur avec du silicone.
ES_6_ Aplicar silicona entre lavabo y muro
DE_6_ Abdichten des Beckens an der Wand mit Silikon
RU_6_ Просиликоньте раковину по стене

manuale d'installazione - installation manual - manuel d'installation - installationsanleitung - manual de instalación - руководство по установке
Art. MYSTRFLB154 Art. MYSTRFLB172 Art. MYSTRFLB190

IT_ istallazione: Monoblocco freestanding con scarico a pavimento
EN_ installation: Freestanding monoblock with floor drain
FR_ installation: Monobloc centre pièce avec évacuation au sol
ES_ instalación: Monobloque independiente con desagüe a suelo.
DE_ Installation: Freistehender Monoblock mit Bodenablauf.
RU_ монтаж: Раковина напольная с основанием и сливом в стену.

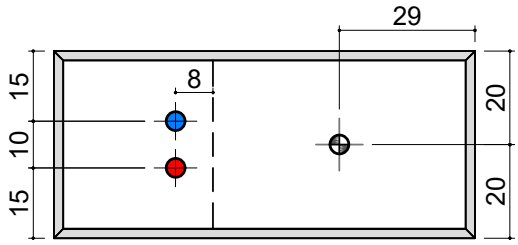

Art. MYSTRFLB190

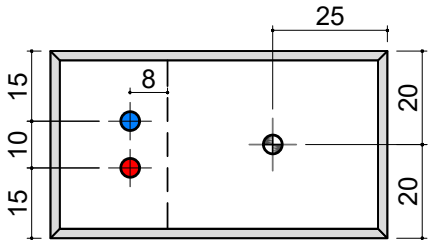

Art. MYSTRFLB172

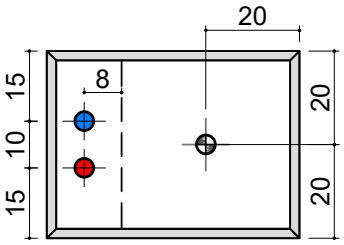

Art. MYSTRFLB154

IT_1_ Predisporre allacci idrici e scarico a pavimento.
EN_1_ Prepare water connections and floor drain.
FR_1_ Préparer les raccordements d'eau et l'évacuation au sol.
ES_1_ Preparar las conexiones de agua y el desagüe a suelo.
DE_1_ Wasseranschluss und Bodenablauf vorbereiten.
RU_1_ Наметьте точки подвода воды и слива.

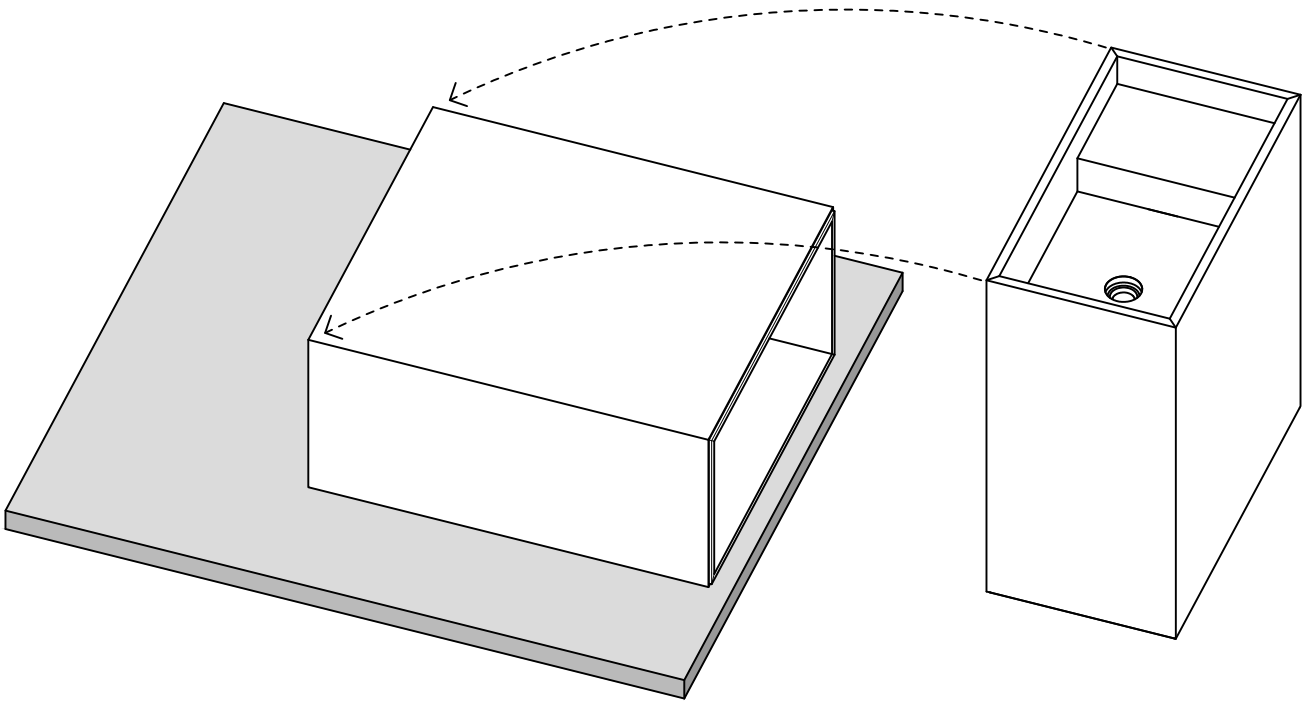

IT_2_ Sdraiare il lavabo su un supporto morbido, prestando attenzione a non danneggiare l'articolo
EN_2_ Lay the sink on a soft support, taking care not to damage the item.
FR_2_ Coucher le lavabo sur un support souple, en veillant à ne pas l'endommager.
ES_2_ Colocar el lavabo sobre un soporte blando, teniendo cuidado de no dañar el artículo.
DE_2_ Das Waschbecken auf eine weiche Unterlage legen, dabei darauf achten, dass der Artikel nicht beschädigt wird.
RU_2_ Положите раковину на мягкую поверхность, стараясь не повредить изделие.

manuale d'installazione - installation manual - manuel d'installation - installationsanleitung - manual de instalación - руководство по установке
Art. MYSTRFLB154 Art. MYSTRFLB172 Art. MYSTRFLB190

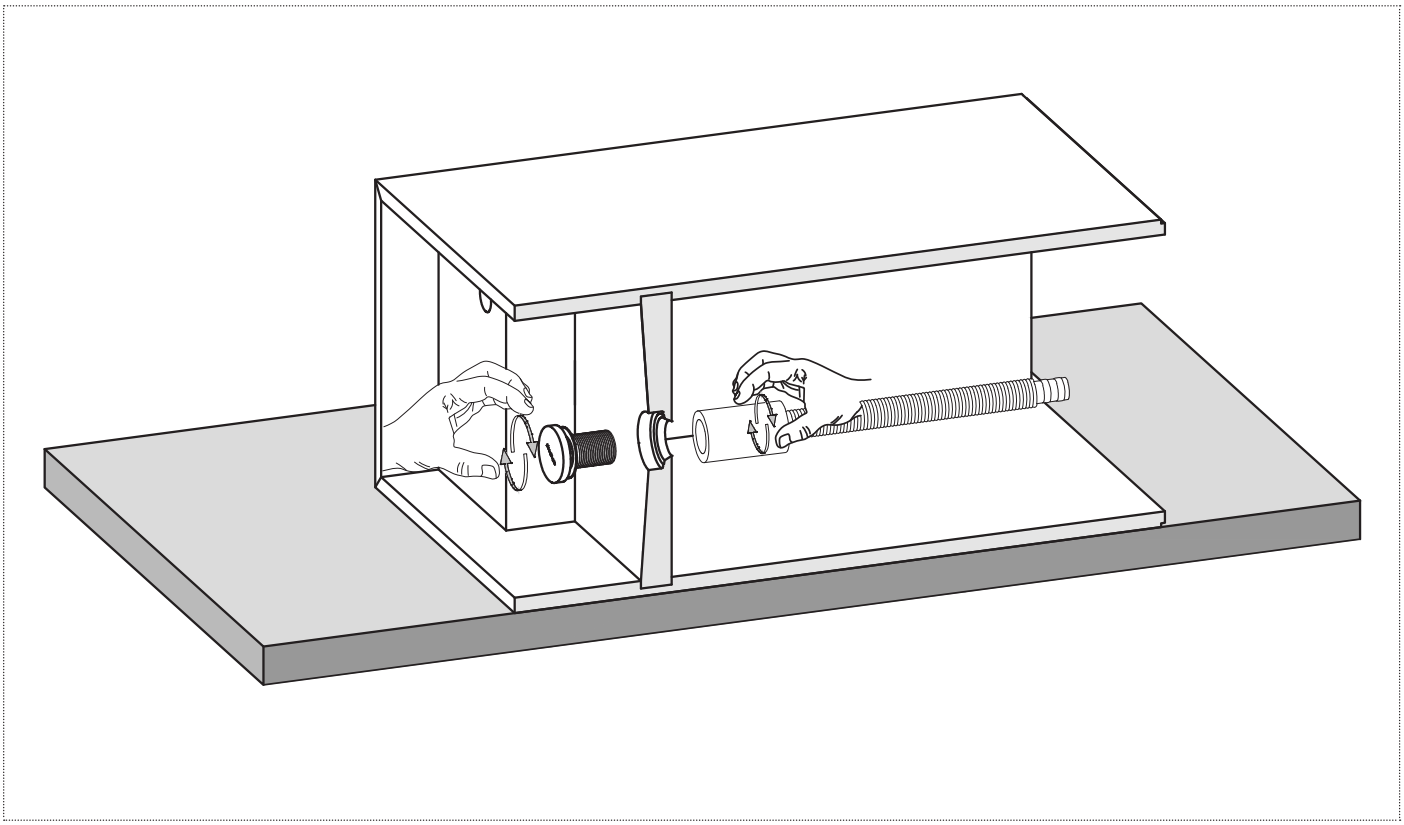

IT_3_ Avvitare sifone e piletta allo scarico.
EN_3_ Screw the siphon and drain pipe fitting.
FR_3_ Visser le siphon et la bonde à l'évacuation.
ES_3_ Atornillar el sifón y la válvula al desagüe.
DE_3_ Siphon und Ablaufgarnitur an den Ablauf.
RU_3_ Прикрутите сифон и донный клапан к сливу.

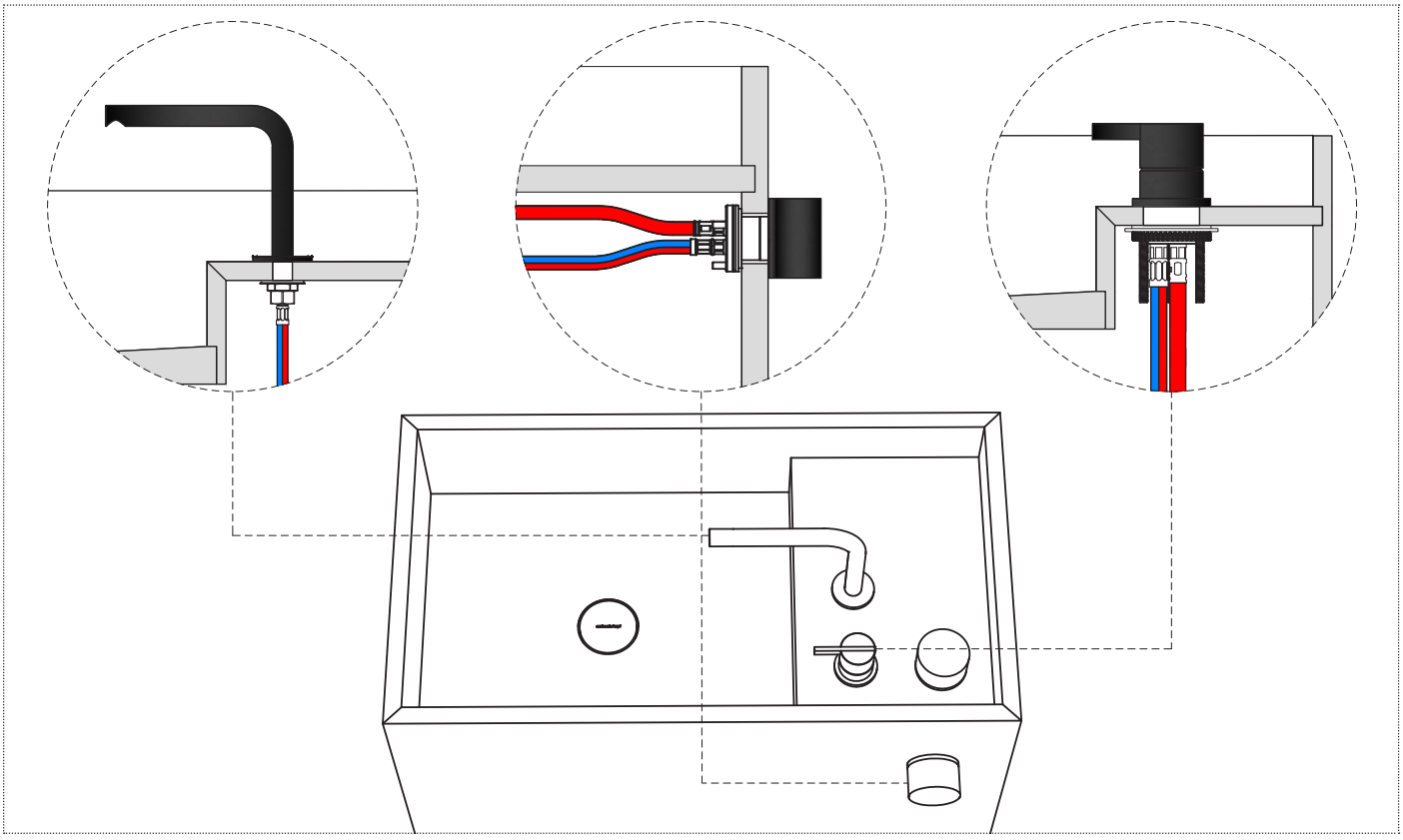

IT_4_ Stringere i rubinetti sul lavabo seguendo la composizione ordinata. Realizzare i collegamenti consultando il manuale di ogni articolo rubinetteria
EN_4_ Tighten the taps on the basin following the composition ordered. Make the connections by consulting the manual of each tap.
FR_4_ Serrer les robinets sur le lavabo selon la composition commandée. Effectuer les raccordements en consultant le manuel de chaque article de robinetterie.
ES_4_ Apretar los grifos sobre el lavabo siguiendo la composición pedida. Realizar las conexiones consultando el manual de cada artículo de grifería.
DE_4_ Ziehen Sie die Armaturen am Waschbecken fest. Stellen Sie die Anschlüsse her, indem Sie die Montageanleitung der einzelnen Armaturen befolgen.
RU_4_Закрутите смесители на раковине согласно заказанной композиции. Выполните подключения, сверившись с руководством по каждому артикулу смесителя.

manuale d’installazione - installation manual - manuel d’installation - installationsanleitung - manual de instalación - руководство по установке
Art. MYSTRFLB154 Art. MYSTRFLB172 Art. MYSTRFLB190

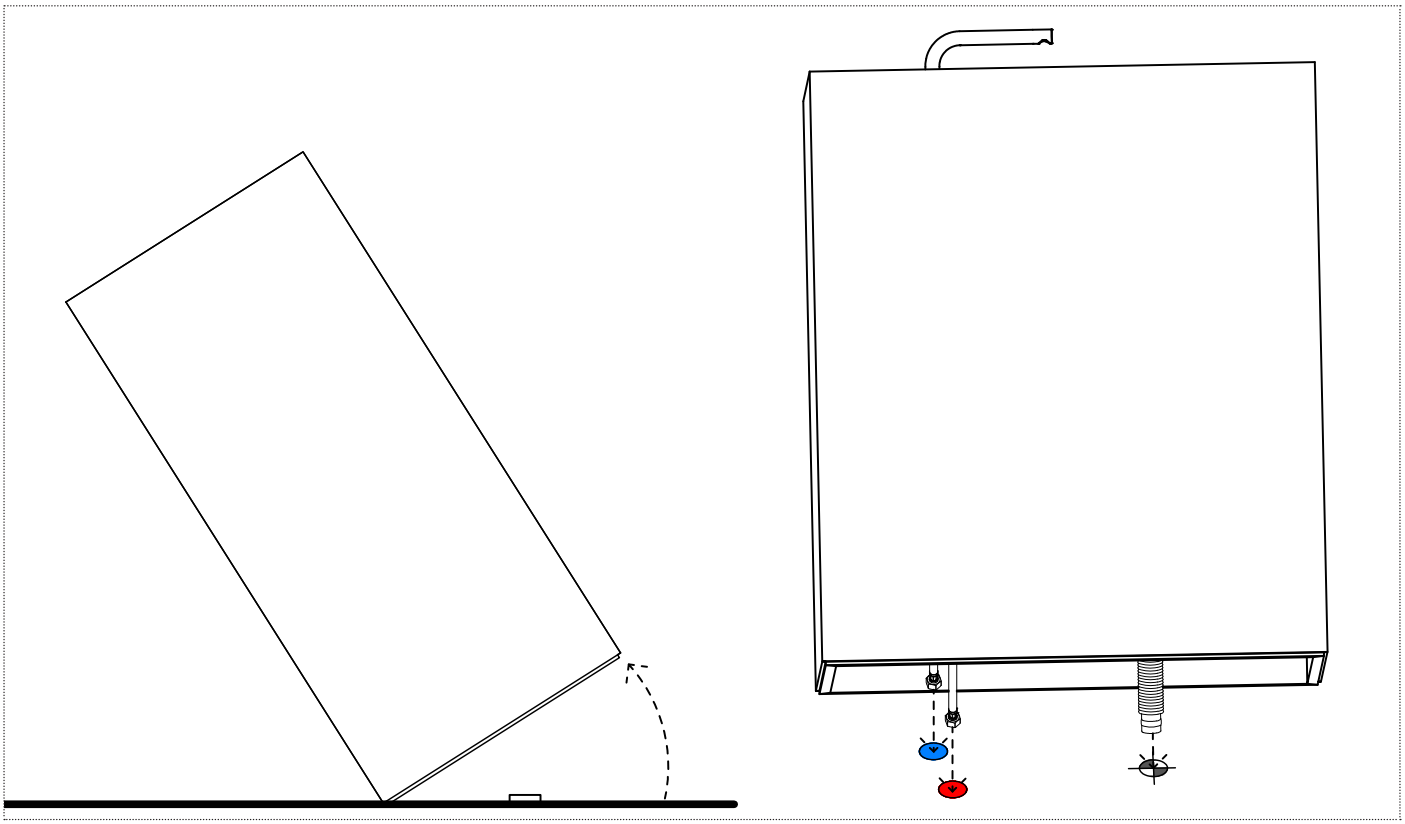

IT_5_ Tenere inclinato il lavabo ed effettuare i collegamenti idrici. Per eseguire questo passaggio servono 3 persone minimo.
EN_5_ Hold the basin at an angle and make the water connections. A minimum of 3 people are needed to perform this step.
FR_5_ Tenir le lavabo en biais et effectuer les raccordements d'eau. Un minimum de 3 personnes est nécessaire pour réaliser cette étape.
ES_5_ Mantener el lavabo inclinado y realizar las conexiones de agua. Se necesitan un mínimo de 3 personas para realizar este paso.
DE_5_ Das Waschbecken schräg halten und die Wasseranschlüsse herstellen. Für diesen Schritt werden mindestens 3 Personen benötigt.
RU_5_Разместите раковину под наклоном и подсоедините подвод воды. Для выполнения данного шага необходимо как минимум 3 человека.

manuale d'installazione - installation manual - manuel d'installation - installationsanleitung - manual de instalación - руководство по установке
Art. MYSTRFLB254 Art. MYSTRFLB272 Art. MYSTRFLB290

IT_ istallazione: Lavabo freestanding con basamento e scarico a pavimento
EN_ installation: Freestanding sink with base and floor drain
FR_ installation: Lavabo centre pièce avec socle et évacuation murale.
ES_ instalación: Lavabo independiente con base y desagüe a suelo.
DE_ Installation: Freistehender Waschbecken mit Basis und Bodenablauf
RU_ установка: Раковина напольная с основание и сливом в пол

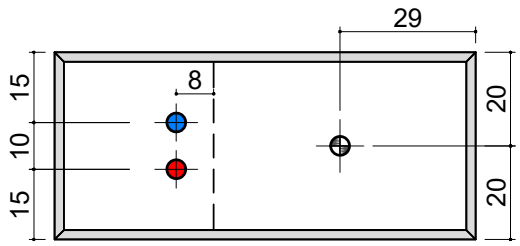

Art. MYSTRFLB290

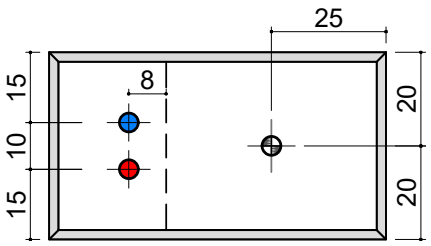

Art. MYSTRFLB272

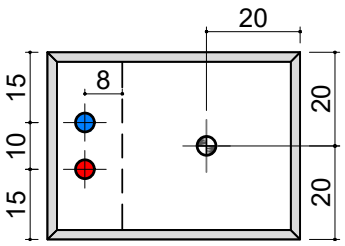

Art. MYSTRFLB254

IT_1_ Predisporre allacci idrici e scarico a pavimento.
EN_1_ Prepare water connections and floor drain.
FR_1_ Préparer les raccordements d'eau et l'évacuation au sol.
ES_1_ Preparar las conexiones de agua y el desagüe a suelo.
DE_1_ Wasseranschluss und Bodenablauf vorbereiten.
RU_1_ Наметьте точки подвода воды и слива.

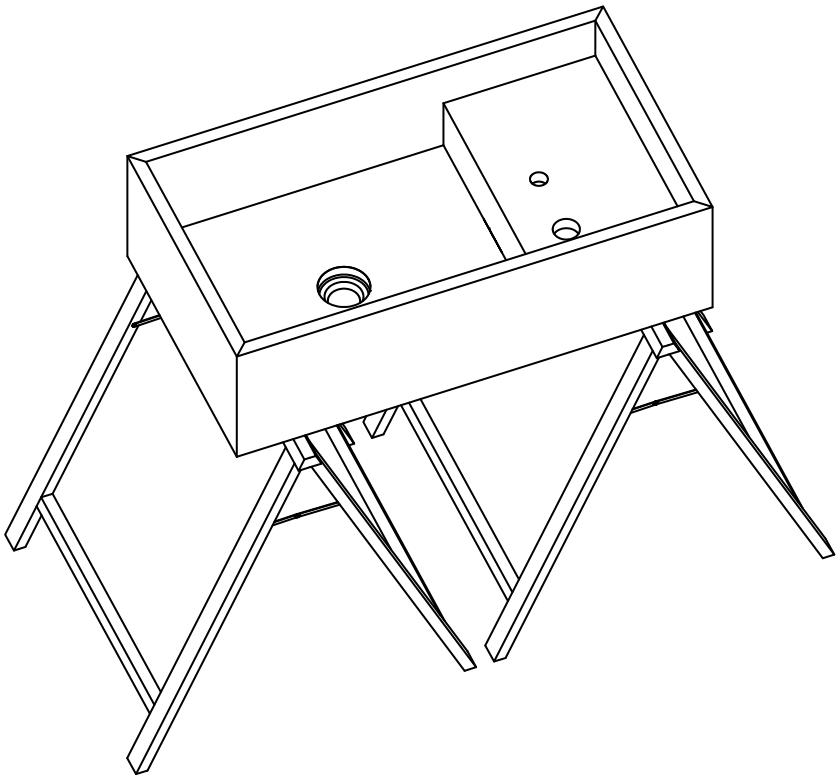

IT_2_ Appoggiare il bacino del lavabo su due supporti.
EN_2_ Place the basin part of the sink on two small supports.
FR_2_ Placer la vasque du lavabo sur deux tréteaux.
ES_2_ Colocar el lavabo sobre dos soportes.
DE_2_ Waschbecken auf zwei Böcke stellen.
RU_2_Разместите раковину на двух козлах.

manuale d'installazione - installation manual - manuel d'installation - installationsanleitung - manual de instalación - руководство по установке
Art. MYSTRFLB254 Art. MYSTRFLB272 Art. MYSTRFLB290

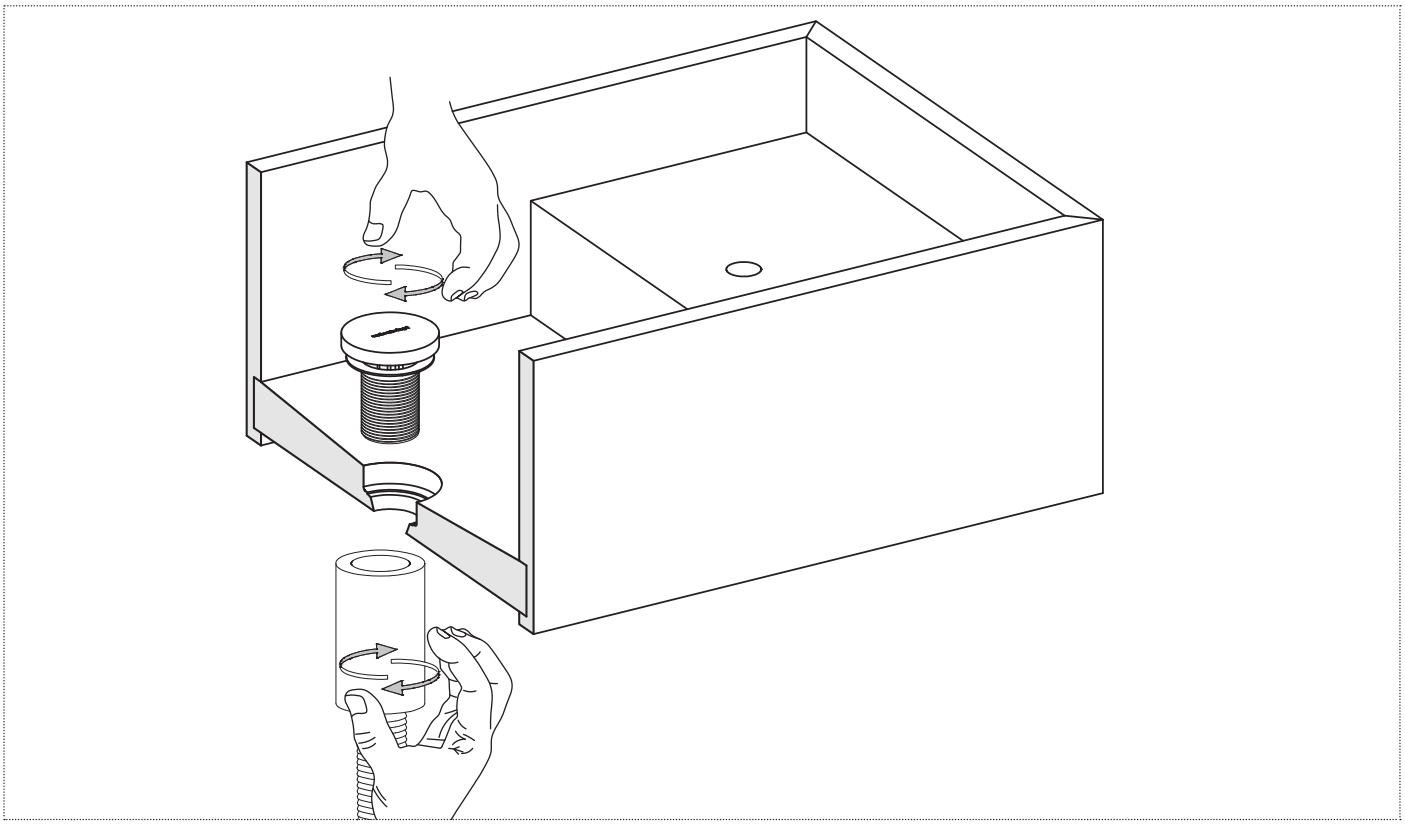

IT_3_ Stringere il sifone al lavabo avvitando la piletta.
EN_3_ Tighten the siphon to the basin by screwing the drain.
FR_3_ Serrer le siphon au lavabo en vissant la bonde.
ES_3_ Apretar el sifón al lavabo atornillando la válvula de desagüe.
DE_3_ Ziehen Sie den Siphon am Waschbecken fest, indem Sie die Ablaufgarnitur einschrauben.
RU_3_ Прижмите сифон к раковине и закрепите донным клапаном.

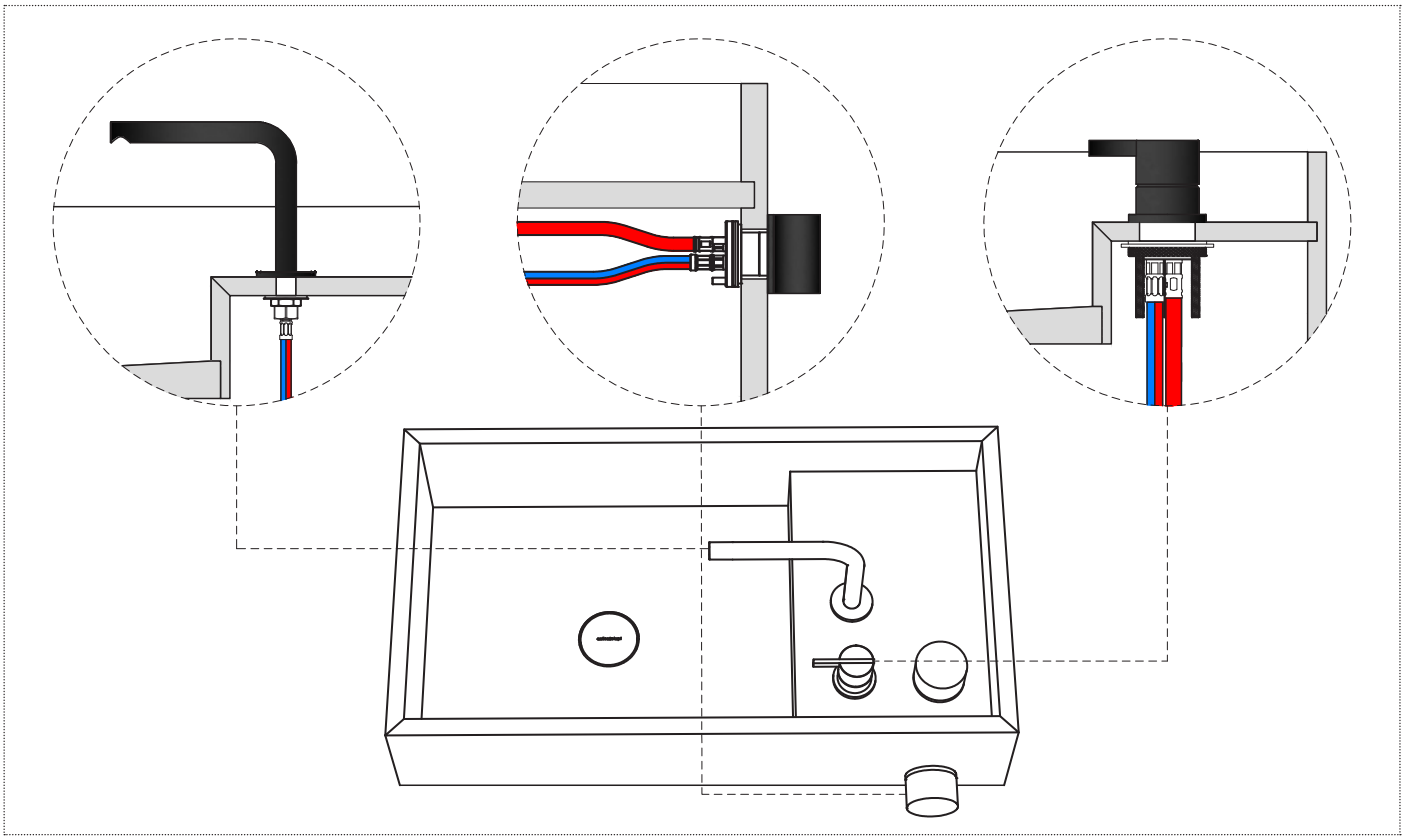

IT_4_ Stringere i rubinetti sul lavabo seguendo la composizione ordinata. Realizzare i collegamenti consultando il manuale di ogni articolo rubinetteria
EN_4_Tighten the taps on the basin following the composition ordered. Make the connections by consulting the manual for each tap.
FR_4_ Serrer les robinets sur le lavabo selon la composition commandée. Effectuer les raccordements en consultant le manuel de chaque article de robinetterie.
ES_4_ Apretar los grifos sobre el lavabo siguiendo la composición pedida. Realizar las conexiones consultando el manual de cada artículo de grifería.
DE_4_ Ziehen Sie die Armaturen am Waschbecken fest. Stellen Sie die Anschlüsse her, indem Sie die Montageanleitung der einzelnen Armaturen befolgen.
RU_4_Закрутите смесители на раковине согласно заказанной композиции. Выполните подключения, сверившись с руководством по каждому артикулу смесителя.

manuale d'installazione - installation manual - manuel d'installation - installationsanleitung - manual de instalación - руководство по установке
Art. MYSTRFLB254 Art. MYSTRFLB272 Art. MYSTRFLB290

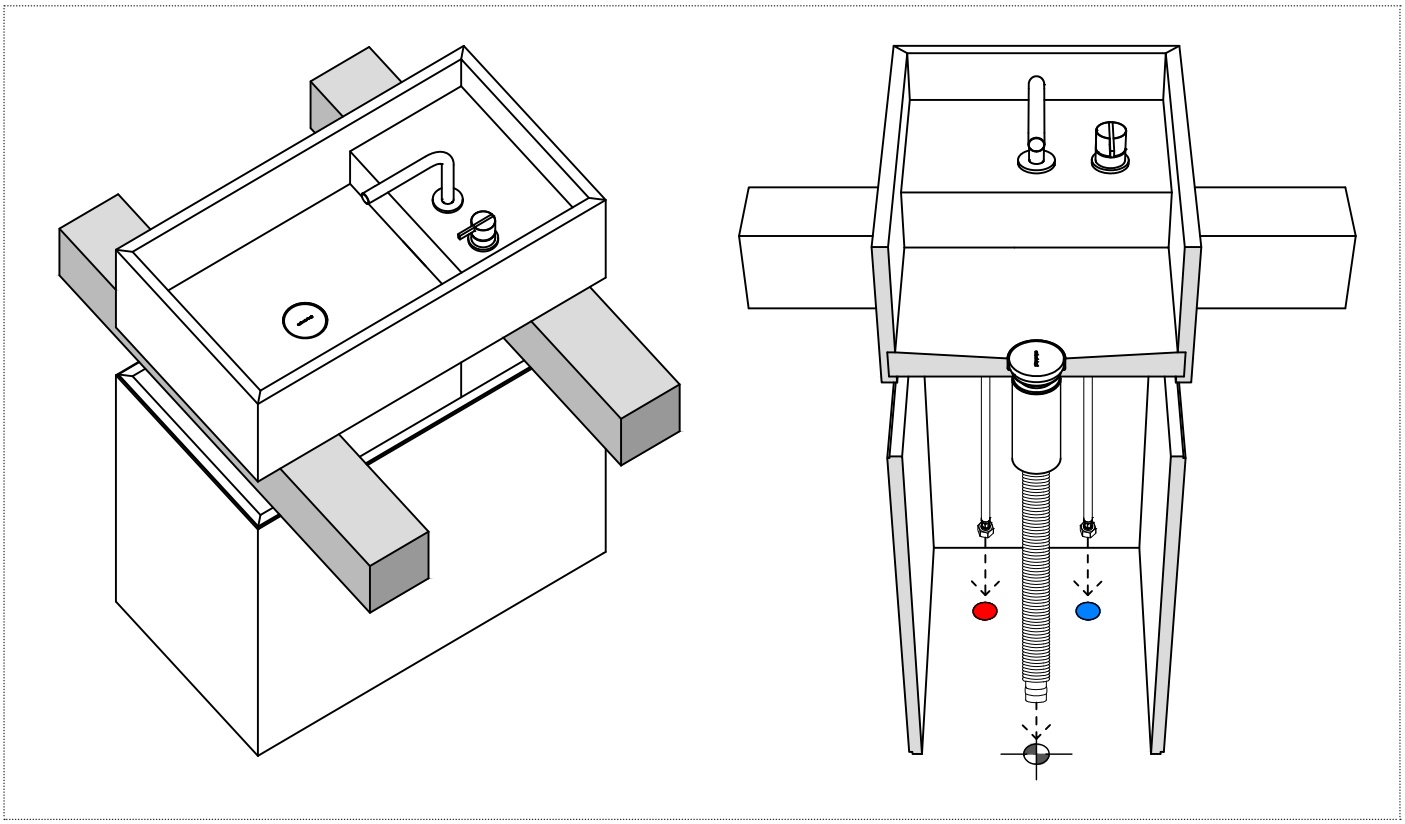

IT_5_ Posizionare il basamento sullo scarico, inserire due supporti e appoggiare il bacino su di essi, dopodiche' eseguire i collegamenti idrici.
EN_5_ Place the column on the drain, insert two supports and position the basin on them, after which make the water connections.
FR_5_ Placer le socle sur l'évacuation au sol, insérer deux supports et y placer la vasque, puis effectuer les raccordements d'eau.
ES_5_ Colocar la estructura base sobre el desagüe a suelo, introducir dos soportes y colocar el lavabo sobre ellos, a continuación, realizar las conexiones.
DE_5_ Setzen Sie die Säule auf den Abfluss, setzen Sie zwei Stützen ein und stellen Sie das Waschbecken darauf, dann stellen Sie die Wasseranschlüsse her.
RU_5_Разместите раковину на двух козлах.

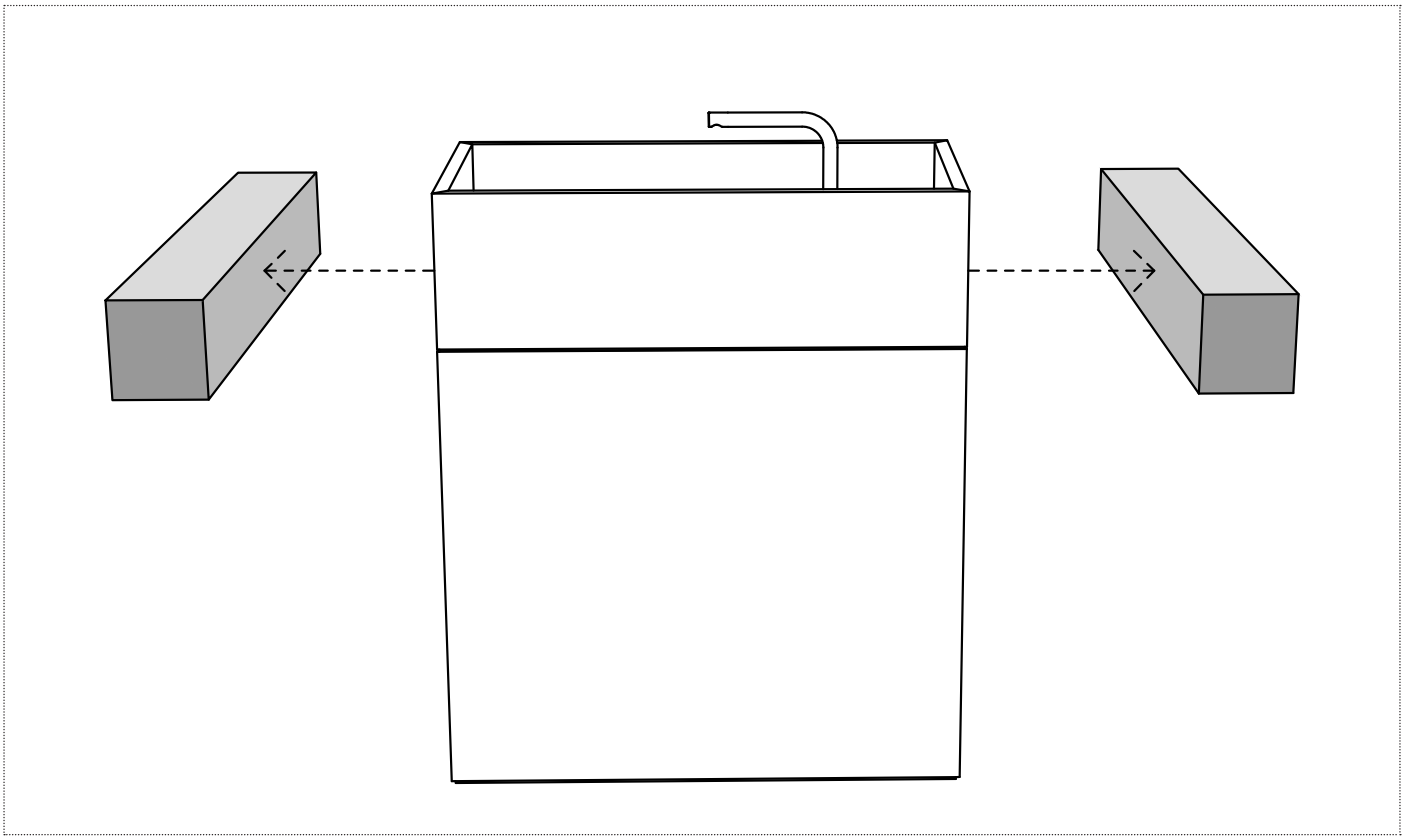

IT_6_ Togliere i supporti e appoggiare delicatamente il bacino sopra la colonna
EN_6_ Remove the supports and gently rest the basin on top of the column.
FR_6_ Retirer les supports et placer délicatement la vasque sur le socle.
ES_6_ Retirar los soportes y colocar suavemente el lavabo sobre la estructura base.
DE_6_ Entfernen Sie die Stützen und setzen Sie das Becken vorsichtig auf die Säule.
RU_6_ RU_6_Уберите опоры и аккуратно разместите раковину на основание.

NOTE

NOTE

IMPORTANTE
Per la pulizia consultare la scheda tecnica scaricabile dal nostro sito www.antoniolupi.it

IMPORTANT
For cleaning consult the technical data sheet downloadable from our website www.antoniolupi.it

IMPORTANT
Pour le nettoyage, veuillez vous référer à la fiche technique téléchargeable sur notre site www.antoniolupi.it

IMPORTANTE
Para la limpieza consultar la ficha técnica descargable de nuestro sitio web www.antoniolupi.it

WICHTIG
Für die Reinigung schauen Sie bitte das technische Datenblatt auf unserer Webseite herunterladbar www.antoniolupi.it

ВНИМАНИЕ!
Информацию по уходу за изделием вы найдете в технической схеме, которая доступна на нашем сайте www.antoniolupi.it

antoniolupi

73
VIA MAZZINI
75

Antonio Lupi Design S.p.A.
via Mazzini 73/75 - 50050 Stabbia
Cerreto Guidi (Firenze) - Italy
T +39 0571 586881_95651
www.antoniolupi.it
lupi@antoniolupi.it