MEZZOAZIMUT

design GI-RA



antoniolupi

MADE IN ITALY

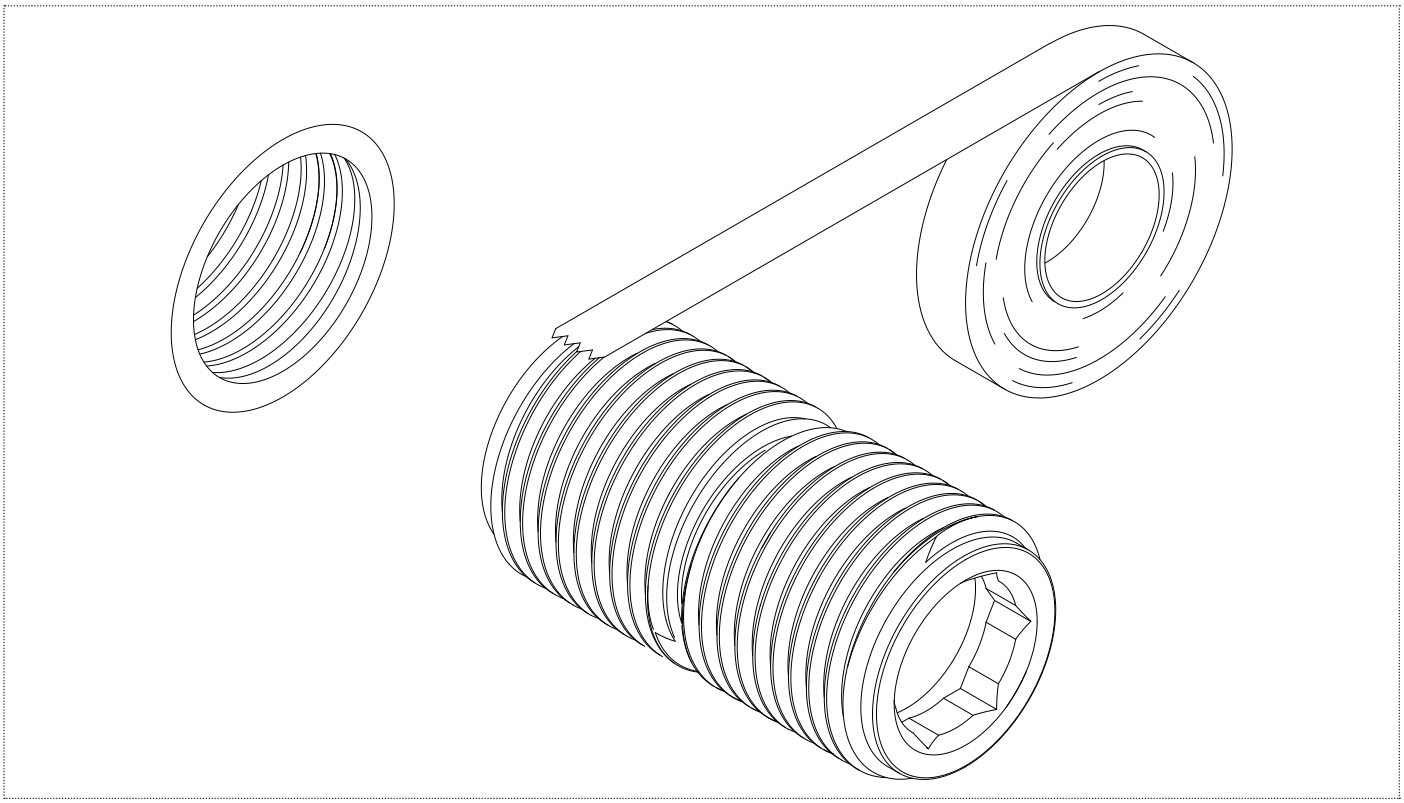

IT_1_ Predisporre attacco **1/2" GAS** nella parete, guarnire con un nastro di teflon la filettatura e procedere all'avvitatura
EN_1_ Prepare **1/2" GAS** connection in the wall, tape Teflon tape over the thread and proceed to screwing
FR_1_ Préparer le raccord **GAS de 1/2"** dans le mur, sceller le filetage avec du téflon et procéder au vissage
ES_1_ Preparar una conexión **1/2" GAS** en la pared, aplicar cinta de teflón a la rosca y proceder al atornillado
DE_1_ Anschluss **1/2" GAS** in der Wand vorbereiten, Gewinde mit Teflonband abdichten und einschrauben
RU_1_Выведите подвод воды с внутренней резьбой 1/2" GAS на стене, обмотайте резьбу тефлоновой лентой и приступите к закручиванию

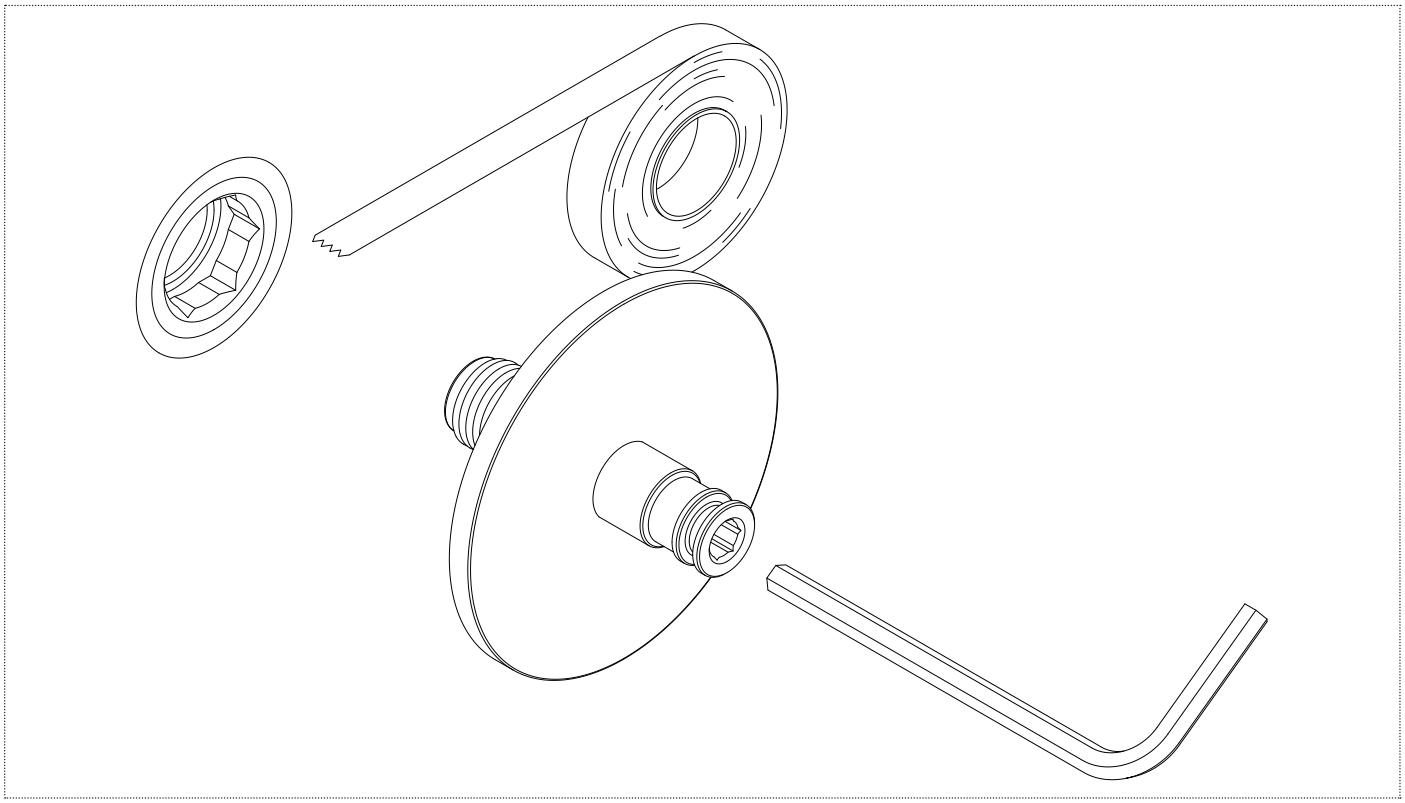

IT_2_ Guarnire con nastro di teflon ed avvitare con brugola
EN_2_ Tape with Teflon tape and screw in with allen wrench
FR_2_ Sceller le joint avec du téflon et visser à l'aide d'une clé Allen
ES_2_ Aplicar cinta de teflón y atornillar con una llave Allen
DE_2_ Dichtung mit Teflonband abdichten und mit Inbusschlüssel einschrauben
RU_2_Уплотните тефлоновой лентой и закрепите шестигранным ключом

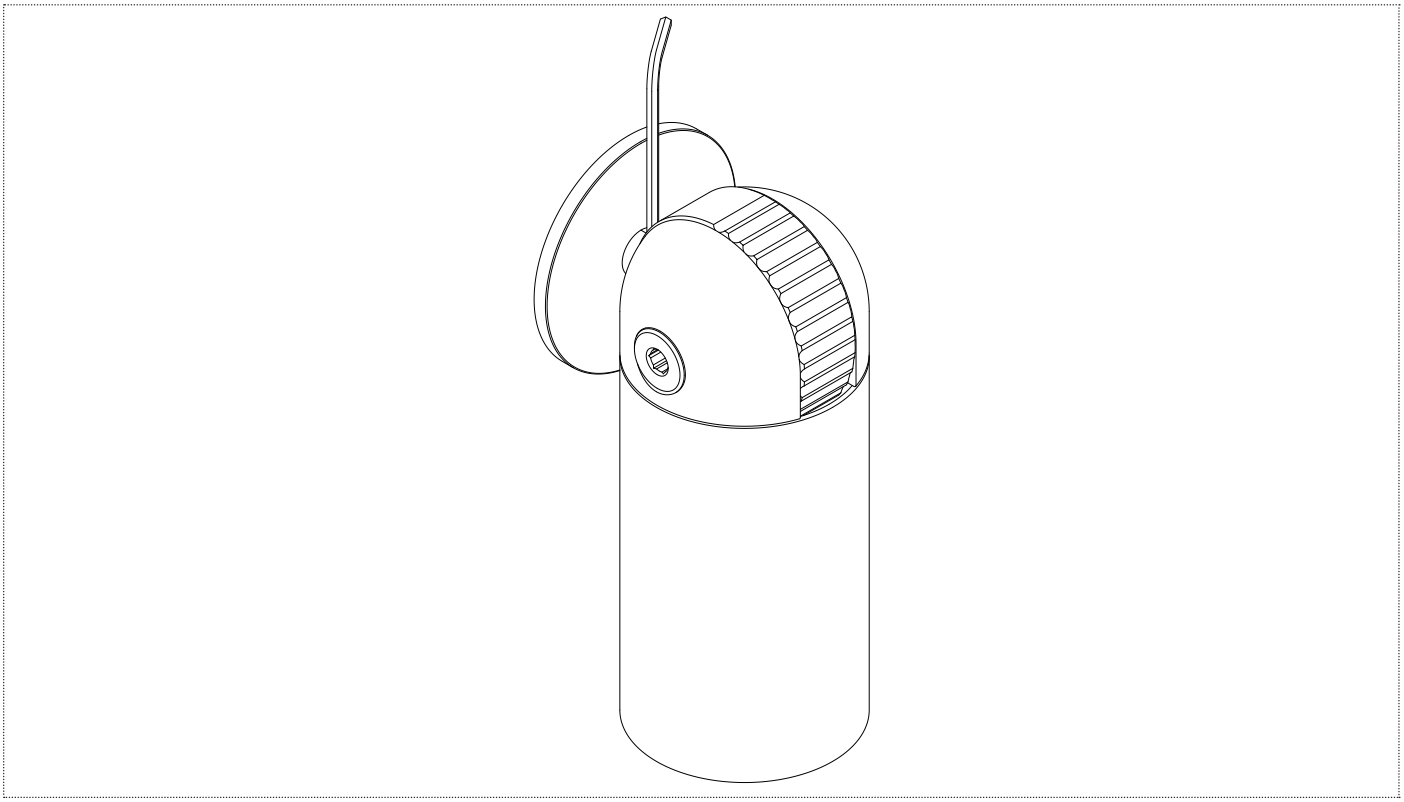

IT_3_ Attaccare il corpo cilindrico principale all’attacco a muro mediante i due grani
EN_3_ Attach the main cylindrical body to the wall connection by using the two grub screws
FR_3_ Fixer le corps cylindrique au raccord mural à l’aide des deux vis sans tête
ES_3_ Conectar el cuerpo cilíndrico principal a la conexión de pared mediante los dos tornillos prisioneros
DE_3_ Befestigen Sie den zylindrischen Körper am Wandanschluss mit den beiden Madenschrauben
RU_3_Присоединить основной цилиндрический корпус к настенному креплению с помощью двух винтов-зажимов

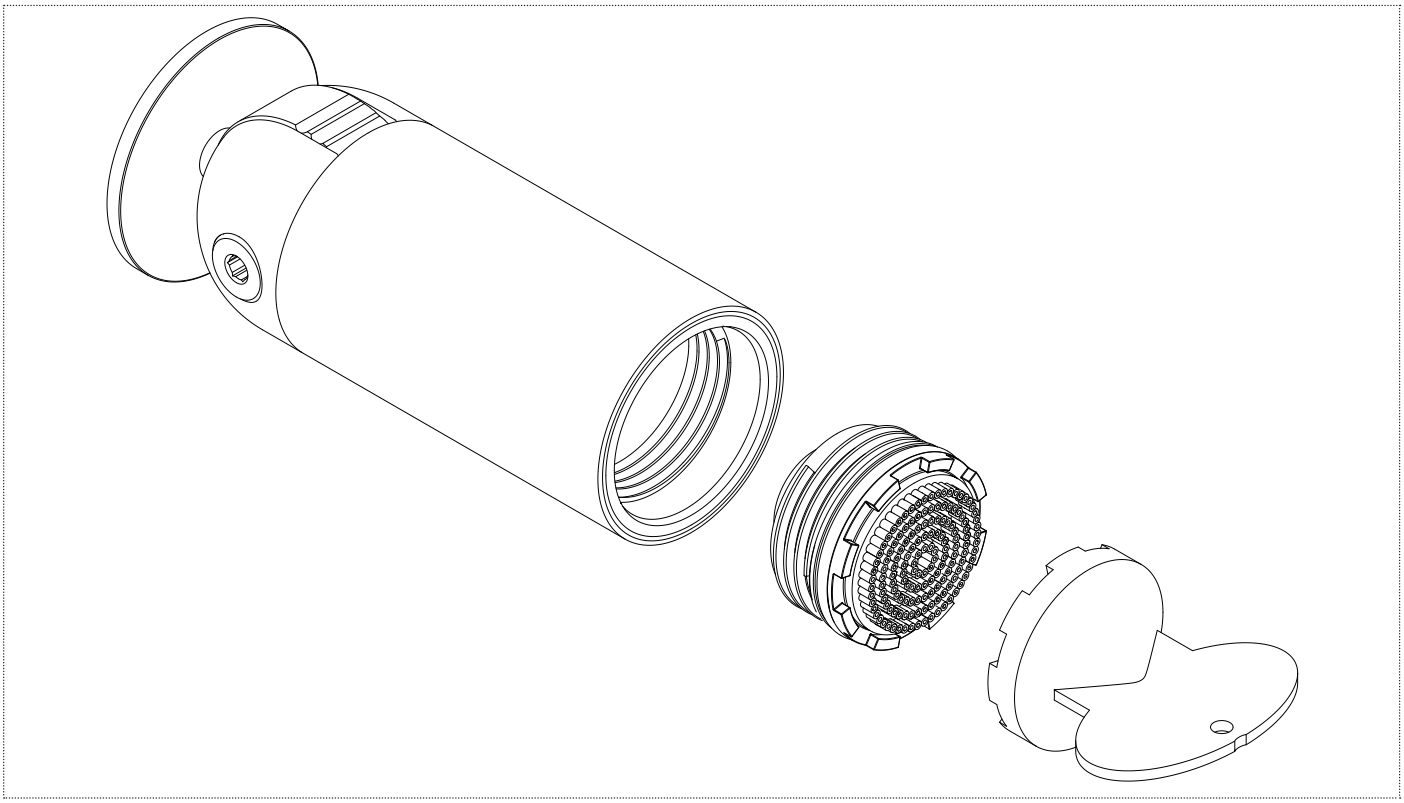

IT_4_ Per ispezionare e/o sostituire il getto usare chiave in dotazione
EN_4_ To inspect and/or replace the jet use the supplied wrench
FR_4_ Pour inspecter et/ou remplacer le mousseur utiliser la clé fournie
ES_4_ Para inspeccionar y/o reemplazar el chorro, usar la llave incluida
DE_4_ Zur Inspektion und/oder zum Austausch der Strahldüse den mitgelieferten Schraubenschlüssel verwenden
RU_4_Для последующей инспекции и/или замены форсунки используйте прилагаемый ключ

NOTE

IT_RICAMBIO AREATORE006 - Kit areatore spray 1" con chiavetta

EN_SPARE PART AREATORE006 - 1" spray aerator kit with key

FR_PIÈCE DE RECHANGE AREATORE006 - Kit aérateur spray 1" avec clé

ES_RECAMBIO AREATORE006 - Kit aireador spray 1" con llave

DE_LÖSUNGEN AREATORE006 - 1 Zoll-Perlator-Set mit Schlüssel

RU_ЗАПЧАСТИ AREATORE006 - Комплект аэратора-для распылителя 1, с ключом для установки

NOTE

NOTE

NOTE

IMPORTANTE
Per la pulizia consultare la scheda tecnica scaricabile dal nostro sito www.antoniolupi.it

IMPORTANT
For cleaning consult the technical data sheet downloadable from our website www.antoniolupi.it

IMPORTANT
Pour le nettoyage, veuillez vous référer à la fiche technique téléchargeable sur notre site www.antoniolupi.it

IMPORTANTE
Para la limpieza consultar la ficha técnica descargable de nuestro sitio web www.antoniolupi.it

WICHTIG
Für die Reinigung schauen Sie bitte das technische Datenblatt auf unserer Webseite herunterladbar www.antoniolupi.it

ВНИМАНИЕ!
Информацию по уходу за изделием вы найдете в технической схеме, которая доступна на нашем сайте www.antoniolupi.it

antoniolupi

73
VIA MAZZINI
75

Antonio Lupi Design S.p.A.
via Mazzini 73/75 - 50050 Stabbia
Cerreto Guidi (Firenze) - Italy
T +39 0571 586881_95651
F +39 0571 586885
www.antoniolupi.it
lupi@antoniolupi.it