SPOT

design GI-RA



antoniolupi

MADE IN ITALY

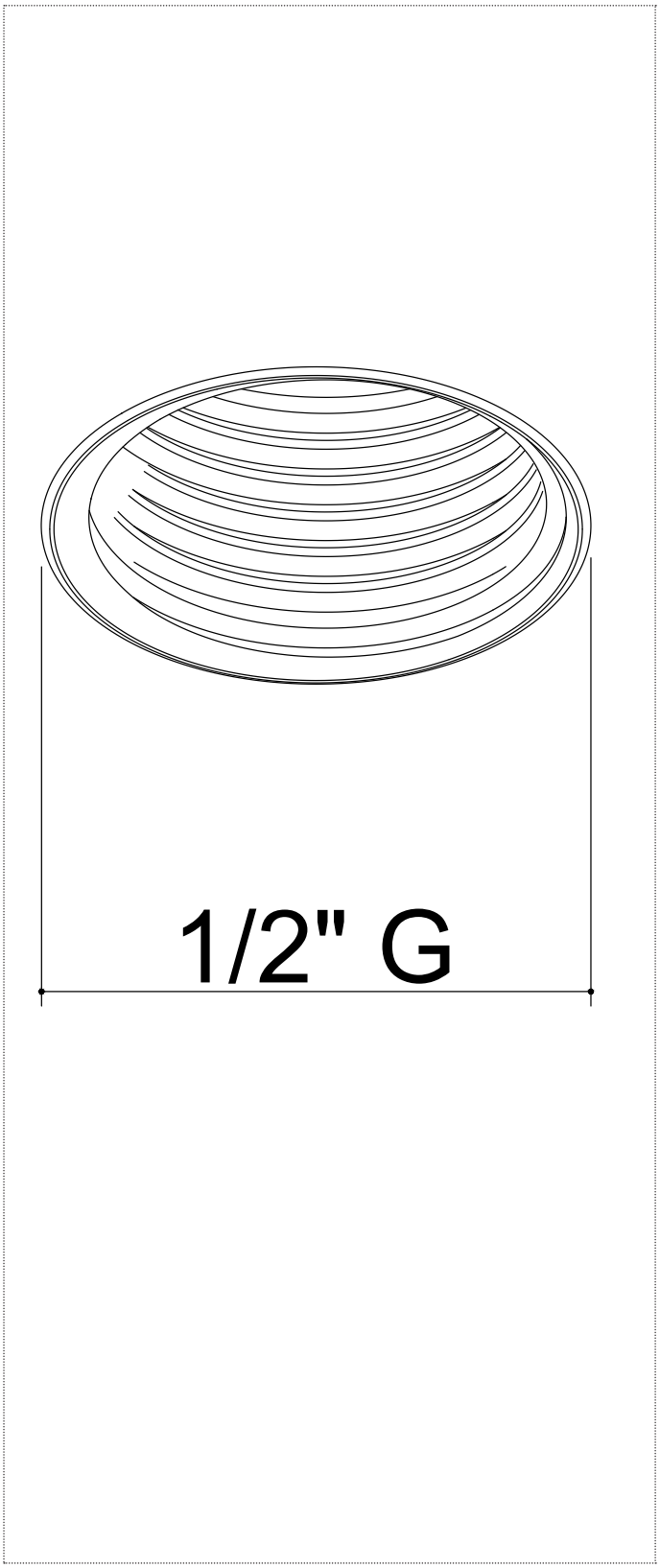

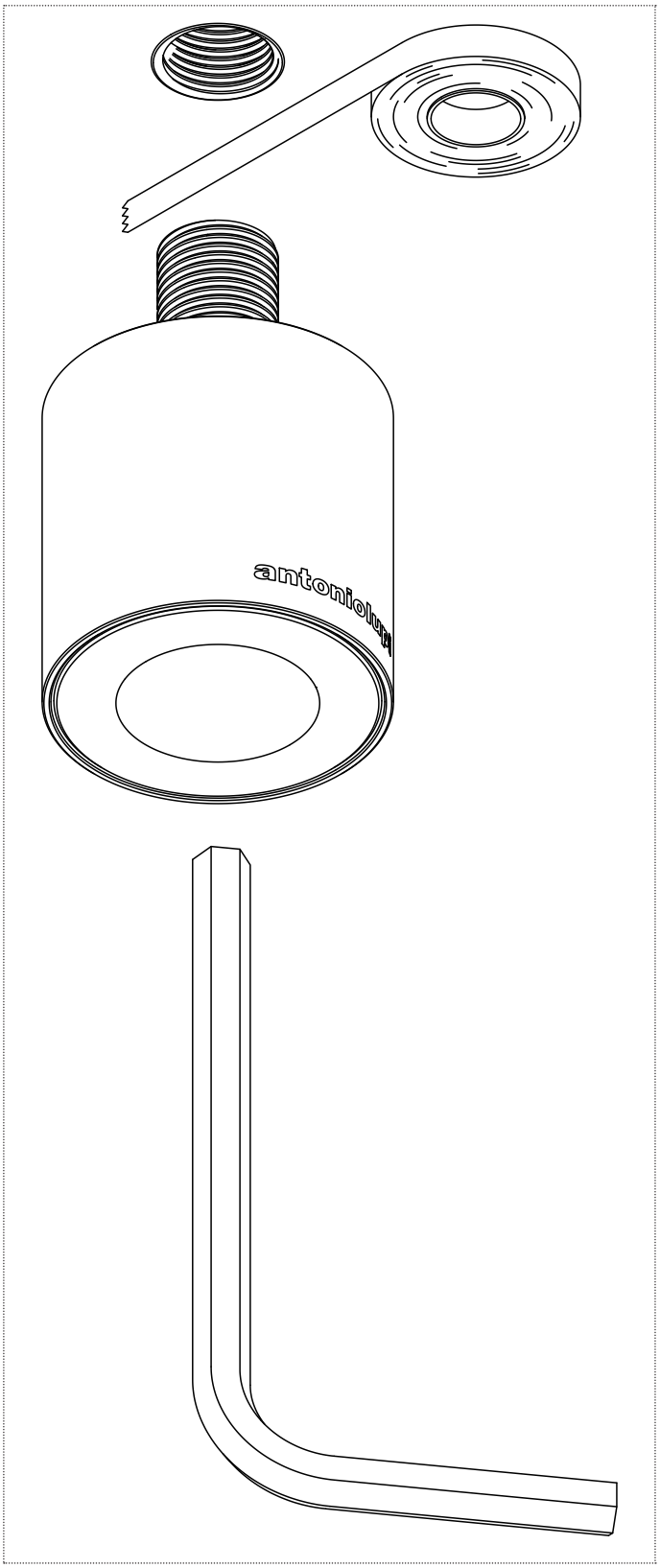

IT_1_ Praticare foro in modo da ospitare un inserto **1/2" GAS**
EN_1_ Drill a hole so as to accommodate a **1/2" GAS** insert
FR_1_ Percez un trou pour accueillir un insert **GAS de 1/2**
ES_1_ Practicar un orificio para alojar un inserto de **1/2" GAS**
DE_1_ Bohren Sie ein Loch, um einen **1/2"-GAS**-Einsatz aufzunehmen
RU_1_Просверлите отверстие для установки вставки на **1/2" GAS**

IT_2_ Guarnire la filettatura con un nastro di Teflon e procedere all'avvitatura mediante brugola
EN_2_ Seal the thread with Teflon tape and proceed with screwing by using an allen wrench
FR_2_ Mettre du téflon sur le filetage et visser à l'aide d'une clé Allen
ES_2_ Recubrir la rosca con una cinta de teflón y proceder al atornillado utilizando una llave Allen
DE_2_ Gewinde mit Teflonband abdichten und mit einem Inbusschlüssel einschrauben
RU_2_Обмотайте резьбу тефлоновой лентой и затяните с помощью шестигранного ключа

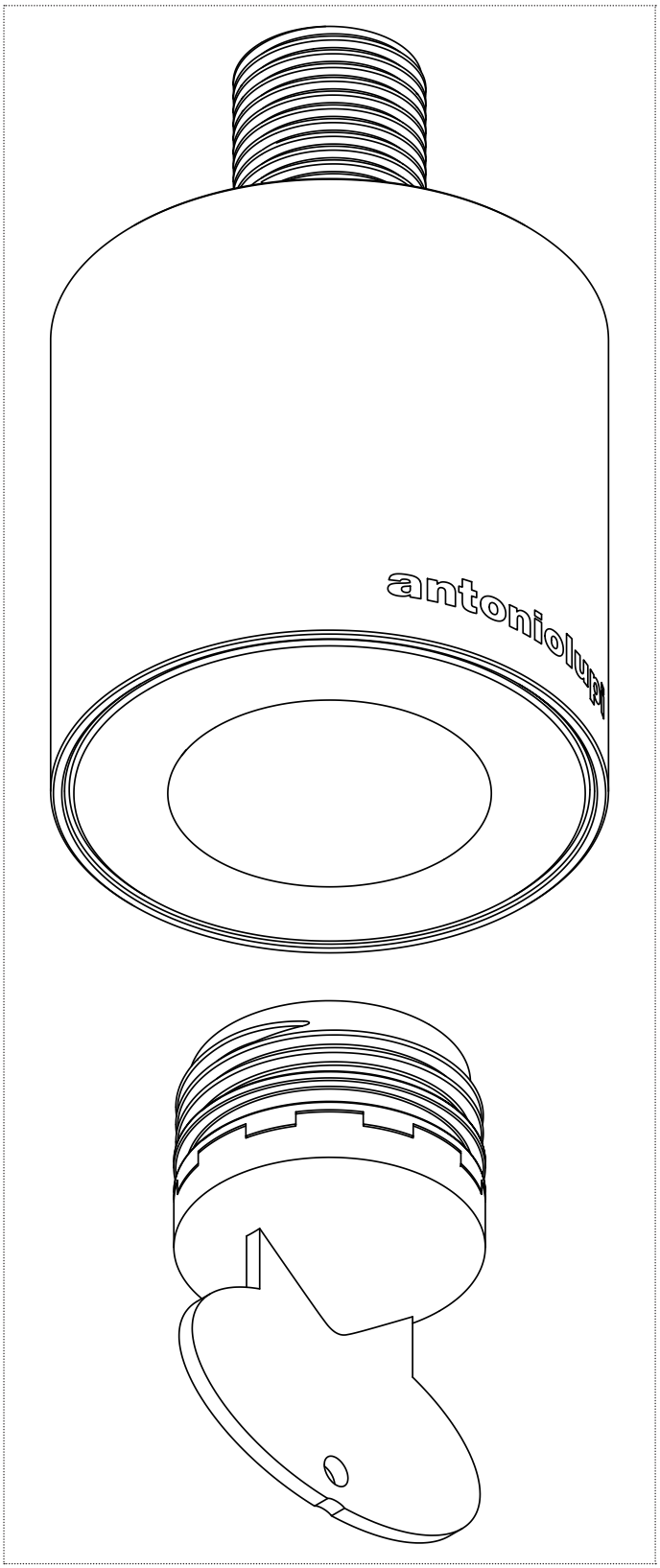

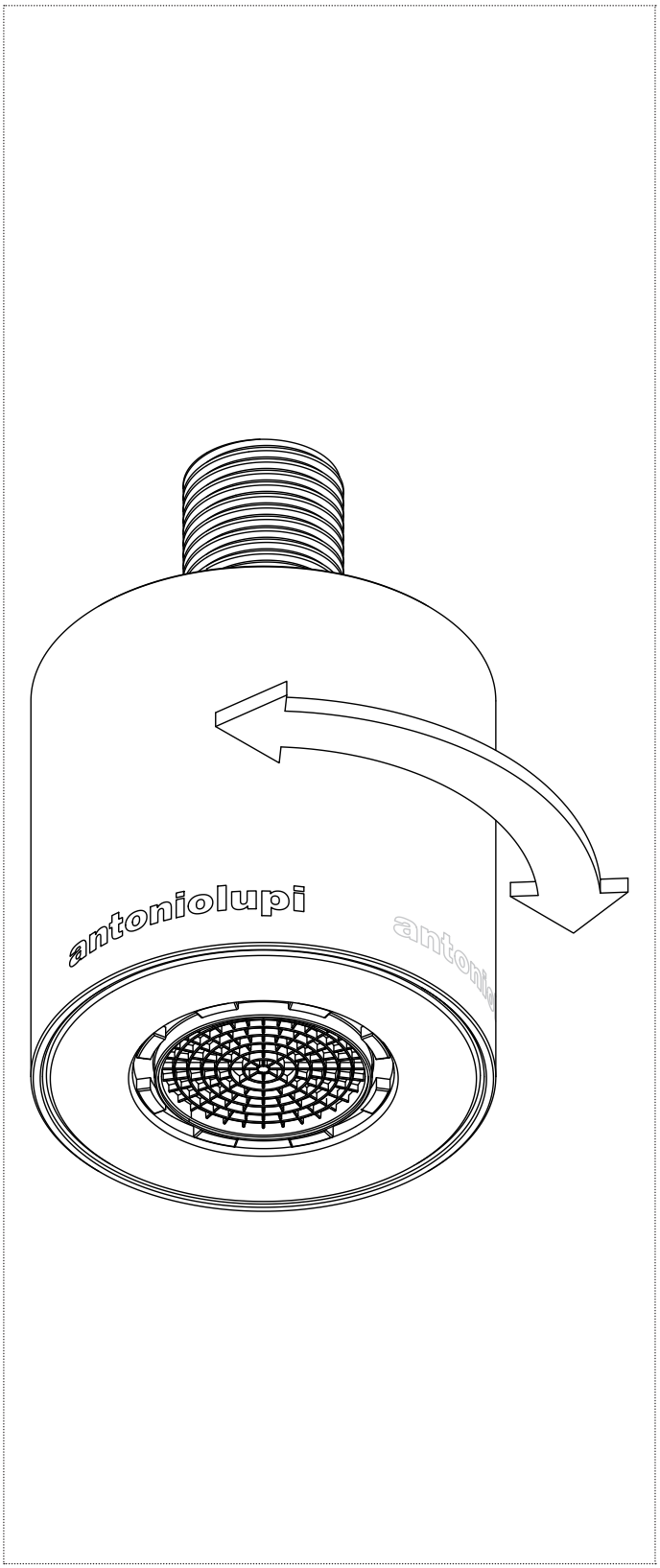

IT_3_ Avvitare con chiave in dotazione il getto spray o il getto a chiodo
EN_3_ Tighten the spray jet or nail jet with the wrench supplied
FR_3_ Visser le jet de pulvérisation ou le jet clous avec la clé fournie
ES_3_ Atornillar con la llave suministrada el chorro spray o el chorro laminar
DE_3_ Der Spray- oder Laminar- Strahl mit dem mitgelieferten Schlüssel festziehen
RU_3_Закрутите распылительную насадку или струйную насадку с помощью прилагаемого ключа

IT_4_ Si può orientare la parte esterna con il logo ruotandola
EN_4_ You can orient the outer part with the logo by rotating it
FR_4_ Vous pouvez orienter la partie extérieure avec le logo en la faisant pivoter
ES_4_ Se puede orientar la parte externa con el logotipo girándola
DE_4_ Der Sichtteil mit dem Logo kann durch Drehen geschwenkt werden
RU_4_Внешнюю часть с логотипом можно сориентировать, поворачивая ее

NOTE

SPOT10

IT_RICAMBIO AREATORE006 - Kit areatore spray 1" con chiavetta

EN_SPARE PART AREATORE006 - 1" spray aerator kit with key

FR_PIÈCE DE RECHANGE AREATORE006 - Kit aérateur spray 1" avec clé

ES_RECAMBIO AREATORE006 - Kit aireador spray 1" con llave

DE_LÖSUNGEN AREATORE006 - 1 Zoll-Perlator-Set mit Schlüssel

RU_ЗАПЧАСТИ AREATORE006 - Комплект аэратора-для распылителя 1, с ключом для установки

NOTE

SPOT11

IT_RICAMBIO CHIODO001 - Chiodo

EN_SPARE PART CHIODO001 - Nail jet

FR_PIÈCE DE RECHANGE CHIODO001 - Gros jet

ES_RECAMBIO CHIODO001 - Chorro central

DE_LÖSUNGEN CHIODO001 - Zentralstrahl

RU_ЗАПЧАСТИ CHIODO001 - Форсунка для точечной струи

NOTE

NOTE

IMPORTANTE
Per la pulizia consultare la scheda tecnica scaricabile dal nostro sito www.antoniolupi.it

IMPORTANT
For cleaning consult the technical data sheet downloadable from our website www.antoniolupi.it

IMPORTANT
Pour le nettoyage, veuillez vous référer à la fiche technique téléchargeable sur notre site www.antoniolupi.it

IMPORTANTE
Para la limpieza consultar la ficha técnica descargable de nuestro sitio web www.antoniolupi.it

WICHTIG
Für die Reinigung schauen Sie bitte das technische Datenblatt auf unserer Webseite herunterladbar www.antoniolupi.it

ВНИМАНИЕ!
Информацию по уходу за изделием вы найдете в технической схеме, которая доступна на нашем сайте www.antoniolupi.it

antoniolupi

73
VIA MAZZINI
75

Antonio Lupi Design S.p.A.
via Mazzini 73/75 - 50050 Stabbia
Cerreto Guidi (Firenze) - Italy
T +39 0571 586881_95651
F +39 0571 586885
www.antoniolupi.it
lupi@antoniolupi.it