MATERIALI IMPIEGATI

MOODLIGHT è un materiale composto per la maggior parte da idrossido di alluminio e resine sintetiche a basso contenuto di stirene.

Materiale robusto, resistente ed igienico. Facilità di manutenzione. Ampia gamma di colori disponibili.

È un materiale compatto, privo di porosità, ecologico, atossico e facilmente pulibile che, proprio per queste sue caratteristiche, viene proposto da antoniolupi per le superfici d'appoggio, i lavabi e le vasche. La sua caratteristica principale è la duttilità che gli permette di creare superfici piacevoli al tatto, lisce, omogenee, ma soprattutto durevoli. Infatti, in caso di graffi, bruciature o semplice usura, le superfici in MOODLIGHT possono essere facilmente ripristinate.

Data la sua composizione risulta un materiale elastico, il prodotto deve essere mantenuto in posizione verticale nel suo imballo (***figura A***), se stoccato in maniera errata al momento dello sballaggio si può presentare non planare (concavo o convesso).

In questa situazione si consiglia di posizionare capovolto il top o piano a pavimento posizionando dei pesi in tutta la sua superfice, affinche il top ritorni allo stato originale (***figura B e C***).

ISTRUZIONI PER L'USO E MANUTENZIONE

PULIZIA
Pulire con pulitori abrasivi. Per la pulizia è particolarmente consigliato il detergente liquido Art. CLEANSURFACE utilizzato con spugna abrasiva tipo SCOTCH BRITE®. Essendo un materiale omogeneo in tutto il suo spessore può venire ripristinato con spugnette e pulitori abrasivi attualmente in commercio, può quindi essere riparato dalle aggressioni superficiali, quali graffi , bruciature di sigarette e macchie ostinate riportando la superficie alla bellezza originale. Per la finitura Texture si sconsiglia l'uso di spugne abrasive che potrebbero rovinare la superficie. Al termine della pulizia si consiglia di risciacquare abbondantemente.

ATOSSICITÀ
Il prodotto non risulta tossico o nocivo all'uomo, agli animali o all'ambiente.

ECOLOGIA
Alla fine della sua utilizzazione non disperdere l'oggetto nell'ambiente, ma smaltirlo secondo le modalità previste dall' azienda comunale di smaltimento rifiuti.

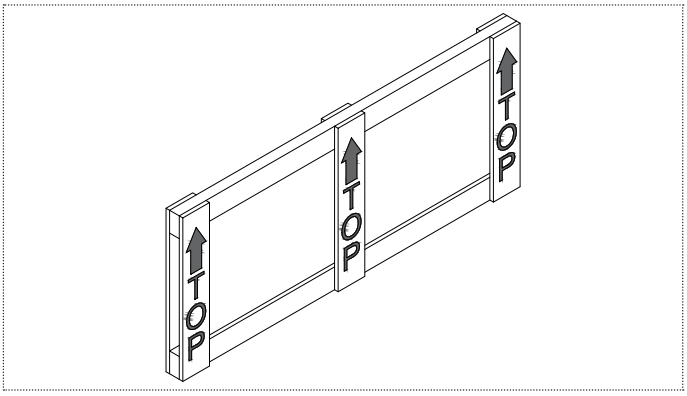

figura A

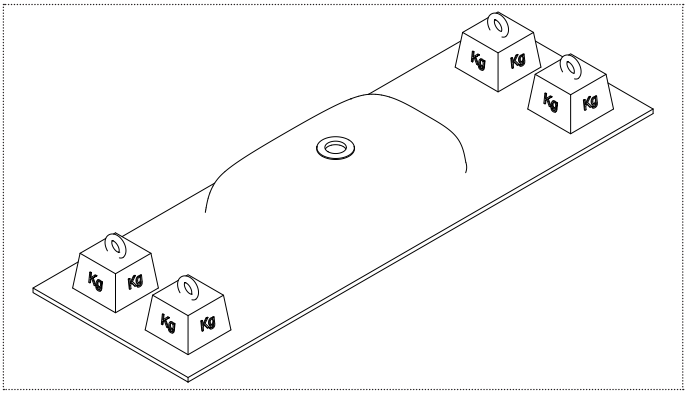

figura B

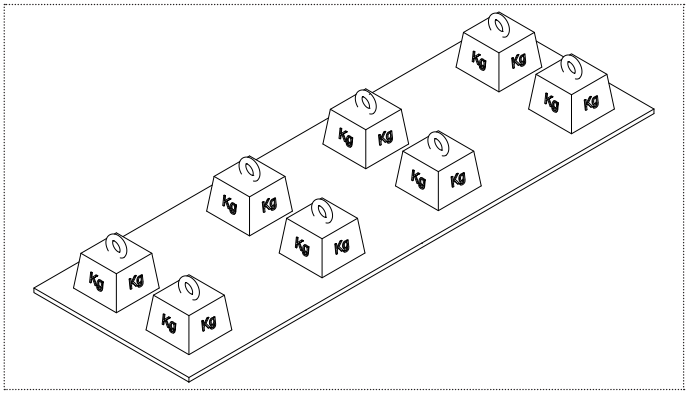

figura C

Avvertenza: la presente scheda prodotto ottempera alle disposizioni della legge del 10 aprile 1991 n. 126 "Norme per l'informazione del consumatore" e al Decreto del 8 febbraio 1997 n.101 "Regolamento d'attuazione"

MATERIALS USED

MOODLIGHT is a material composed for the most part from aluminum hydroxide and synthetic resins with low styrene content.

Sturdy, durable and hygienic material. Easy to maintain. Wide range of colors available.

It is a compact, non-porous, environmentally friendly, non-toxic and easily cleaned material that, precisely because of these characteristics, is proposed by antoniolupi for countertop surfaces, sinks and bathtubs. Its main characteristic is its flexibility, which allows to create surfaces that are pleasant to the touch, smooth, homogeneous, and above all durable. In fact, in case of scratches, burns or simple wear and tear, MOODLIGHT surfaces can be easily restored.

Given its composition proves to be an elastic material, the product must be kept upright in its packaging (***Figure A***), if stored incorrectly at the time of unpacking it may appear non-planar (concave or convex).

In this situation, it is recommended that the top or surface be placed upside down by placing weights across its surface so that the top returns to its original state (***figure B and C***).

USAGE AND MAINTENANCE INSTRUCTIONS

CLEANING
Clean with abrasive cleaners. For cleaning it is particularly recommended the liquid detergent Art. CLEANSURFACE to be used with an abrasive sponge like SCOTCH BRITE®. For the texture finish it is unadvisable to use abrasive sponges that could ruin the surface. After cleaning thoroughly rinse with water.

TOXICITY
The product does not appear toxic to humans, animals or to the environment.

ECOLOGY
Only discard in appropriate disposals according to rules and regulations in your area.

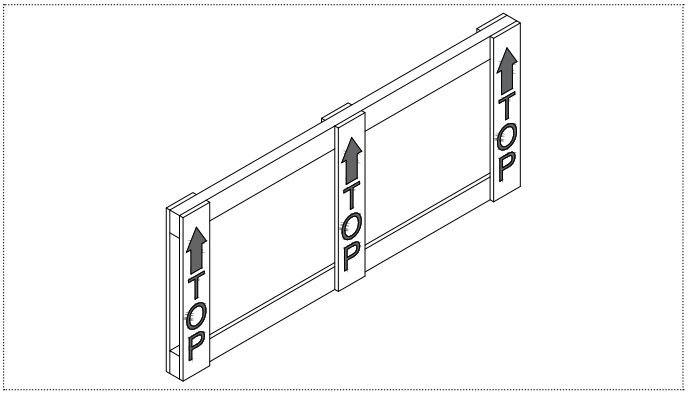

figure A

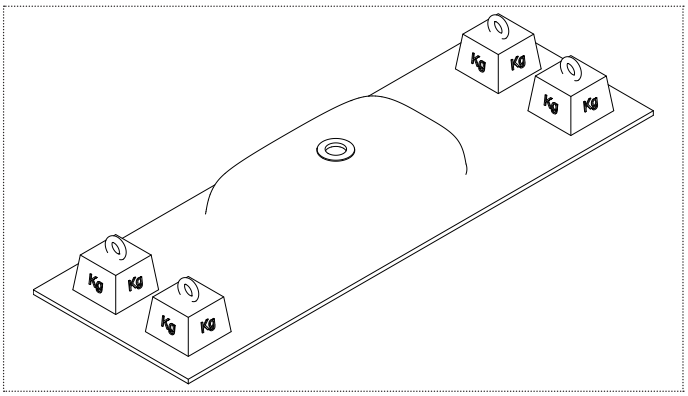

figure B

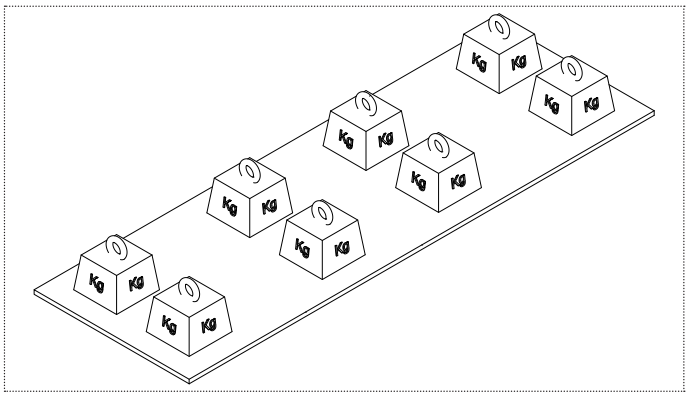

figure C

Warning: The current product information complies with law n.126 of the 10th of April 1991 “Regulations for consumer information” and to ordinance n.101 of the 8th of February 1997 “Fulfilment Regulations”

MATERIALI IMPIEGATI

Marmo e Pietra naturale
Data la caratteristica naturale del marmo e pietra, ogni singolo pezzo può presentare venature, differenze di tonalità, intrusioni minerali, avvallature, stuccature.

I nostri prodotti vengono ricavati, tramite lavorazioni artigianali, da unici blocchi o lastre in pietra. Ogni tipo di pietra presenta un aspetto diverso per infinite varietà di venature e colori da blocco a blocco. Tali caratteristiche sono la conferma dell'utilizzo di materiali naturali e non possono dare adito a contestazioni.

La maggior parte dei marmi può presentare dei piccoli fori dovuti alla cristallizzazione del carbonato di calcio (il marmo Bianco Carrara ne è una dimostrazione).
Questi piccoli fori sono denominati "taroli". Il Tarolo non è considerato un difetto ma un "particolare stato della natura stessa del marmo". Il Tarolo non è visibile nel primo momento ma si può palesare se si usano materiali non idonei per la pulzia del prodotto.

Alcune lastre nella parte inferiore possono presentare delle retinature resinate o stuccature, questo serve per il consolidamento della lastra e per la lavorazione a CNC.

Alcune blocchi in marmo e pietra vengono resinati prima del taglio, questo per riparare microfratture o imperfezioni presenti in natura.

ISTRUZIONI PER L'USO E MANUTENZIONE

PULIZIA
Tutti i nostri prodotti sono trattati con protezione antimacchia "Fila surface solution". Questo penetra in profondità proteggendolo dalle macchie e sporco di natura acquosa.

Le superfici trattate sono idonee al contatto alimentare.

Manutenzione ordinaria "clean&shine" o "marblerefresh FIla"

Protezione antimacchia post utilizzo "MP90ECO XTREME Fila"

Pulire con normali detergenti di tipo neutro a basso contenuto alcalino.

Si sconsiglia l'uso di prodotti aggressivi quali anticalcare, acidi, abrasivi, sgrassanti forti, alcool.

ATOSSICITÀ
Il prodotto non risulta tossico o nocivo all'uomo, agli animali o all'ambiente.

ECOLOGIA
Alla fine della sua utilizzazione non disperdere l'oggetto nell'ambiente, ma smaltirlo secondo le modalità previste dall'azienda comunale di smaltimento rifiuti.

MATERIALS USED

Natural Marble and Stone
Given the natural characteristics of marble and stone, each individual piece may have veining, differences in shade, mineral intrusions, uneveness, and grouting.

Our products are handcrafted from unique stone blocks or slabs. Each type of stone presents a different appearance due to infinite varieties of veining and color from block to block. These characteristics are confirmation of the use of natural materials and cannot give rise to dispute.

Most marbles can have small holes due to the crystallization of calcium carbonate (White Carrara marble is an example).

These small holes are called "tarolos." Tarol is not considered a defect but a "particular state of the very nature of marble." Tarol is not visible at first but can become apparent if unsuitable materials are used to clean the product.

Some slabs in the lower part may have resined screens or grout, this is for consolidation of the slab and for CNC machining.

Some marble and stone blocks are resined before cutting, this is to repair naturally occurring microfractures or imperfections.

USAGE AND MAINTENANCE INSTRUCTIONS

CLEANING
All our products are treated with stain protection

"Fila surface solution". This penetrates deeply protecting it from stains and dirt of an aqueous nature.

Treated surfaces are suitable for contact with food.

Routine maintenance "clean&shine" or "marblerefresh FIla"

Post-use stain protection "MP90ECO XTREME Fila"

Clean with ordinary neutral type detergents with low alkaline content.

Aggressive products such as limescale removers, acids, abrasives, strong degreasers, and alcohol are not recommended.

TOXICITY
The product does not appear toxic to humans, animals or to the environment.

ECOLOGY
Only discard in appropriate disposals according to rules and regulations in your area.

Avvertenza: la presente scheda prodotto ottempera alle disposizioni della legge del 10 aprile 1991 n. 126 "Norme per l'informazione del consumatore" e al Decreto del 8 febbraio 1997 n.101 "Regolamento d'attuazione"

Warning: The current product information complies with law n.126 of the 10th of April 1991 "Regulations for consumer information" and to ordinance n.101 of the 8th of February 1997 "Fulfilment Regulations"