MATERIALI IMPIEGATI

MOODLIGHT è un materiale composto per la maggior parte da idrossido di alluminio e resine sintetiche a basso contenuto di stirene.

Materiale robusto, resistente ed igienico. Facilità di manutenzione. Ampia gamma di colori disponibili.

È un materiale compatto, privo di porosità, ecologico, atossico e facilmente pulibile che, proprio per queste sue caratteristiche, viene proposto da antoniolupi per le superfici d'appoggio, i lavabi e le vasche. La sua caratteristica principale è la duttilità che gli permette di creare superfici piacevoli al tatto, lisce, omogenee, ma soprattutto durevoli. Infatti, in caso di graffi, bruciature o semplice usura, le superfici in MOODLIGHT possono essere facilmente ripristinate.

Data la sua composizione risulta un materiale elastico, il prodotto deve essere mantenuto in posizione verticale nel suo imballo (***figura A***), se stoccato in maniera errata al momento dello sballaggio si può presentare non planare (concavo o convesso).

In questa situazione si consiglia di posizionare capovolto il top o piano a pavimento posizionando dei pesi in tutta la sua superfice, affinche il top ritorni allo stato originale (***figura B e C***).

ISTRUZIONI PER L'USO E MANUTENZIONE

PULIZIA
Pulire con pulitori abrasivi. Per la pulizia è particolarmente consigliato il detergente liquido Art. CLEANSURFACE utilizzato con spugna abrasiva tipo SCOTCH BRITE®. Essendo un materiale omogeneo in tutto il suo spessore può venire ripristinato con spugnette e pulitori abrasivi attualmente in commercio, può quindi essere riparato dalle aggressioni superficiali, quali graffi , bruciature di sigarette e macchie ostinate riportando la superficie alla bellezza originale. Per la finitura Texture si sconsiglia l'uso di spugne abrasive che potrebbero rovinare la superficie. Al termine della pulizia si consiglia di risciacquare abbondantemente.

ATOSSICITÀ
Il prodotto non risulta tossico o nocivo all'uomo, agli animali o all'ambiente.

ECOLOGIA
Alla fine della sua utilizzazione non disperdere l'oggetto nell'ambiente, ma smaltirlo secondo le modalità previste dall' azienda comunale di smaltimento rifiuti.

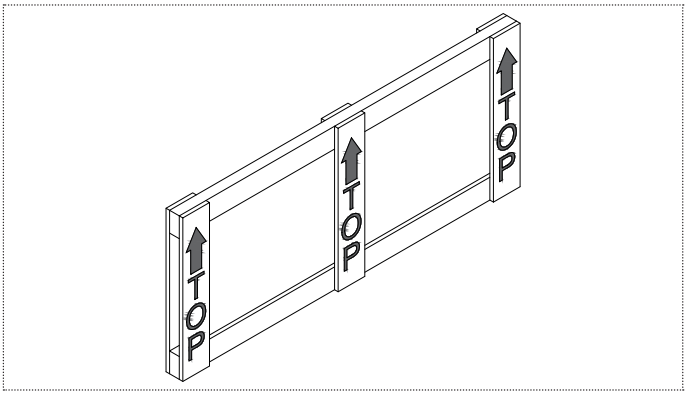

figura A

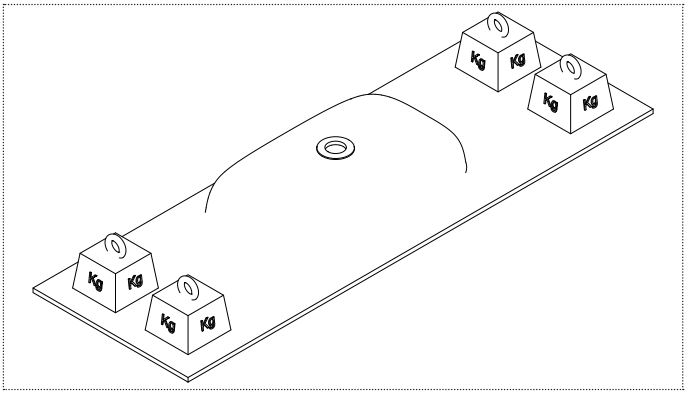

figura B

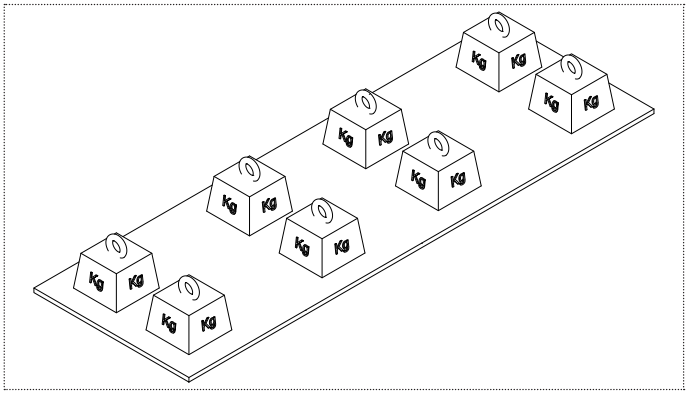

figura C

Avvertenza: la presente scheda prodotto ottempera alle disposizioni della legge del 10 aprile 1991 n. 126 "Norme per l'informazione del consumatore" e al Decreto del 8 febbraio 1997 n.101 "Regolamento d'attuazione"

MATERIALS USED

MOODLIGHT is a material composed for the most part from aluminum hydroxide and synthetic resins with low styrene content.

Sturdy, durable and hygienic material. Easy to maintain. Wide range of colors available.

It is a compact, non-porous, environmentally friendly, non-toxic and easily cleaned material that, precisely because of these characteristics, is proposed by antoniolupi for countertop surfaces, sinks and bathtubs. Its main characteristic is its flexibility, which allows to create surfaces that are pleasant to the touch, smooth, homogeneous, and above all durable. In fact, in case of scratches, burns or simple wear and tear, MOODLIGHT surfaces can be easily restored.

Given its composition proves to be an elastic material, the product must be kept upright in its packaging (***Figure A***), if stored incorrectly at the time of unpacking it may appear non-planar (concave or convex).

In this situation, it is recommended that the top or surface be placed upside down by placing weights across its surface so that the top returns to its original state (***figure B and C***).

USAGE AND MAINTENANCE INSTRUCTIONS

CLEANING
Clean with abrasive cleaners. For cleaning it is particularly recommended the liquid detergent Art. CLEANSURFACE to be used with an abrasive sponge like SCOTCH BRITE®. For the texture finish it is unadvisable to use abrasive sponges that could ruin the surface. After cleaning thoroughly rinse with water.

TOXICITY
The product does not appear toxic to humans, animals or to the environment.

ECOLOGY
Only discard in appropriate disposals according to rules and regulations in your area.

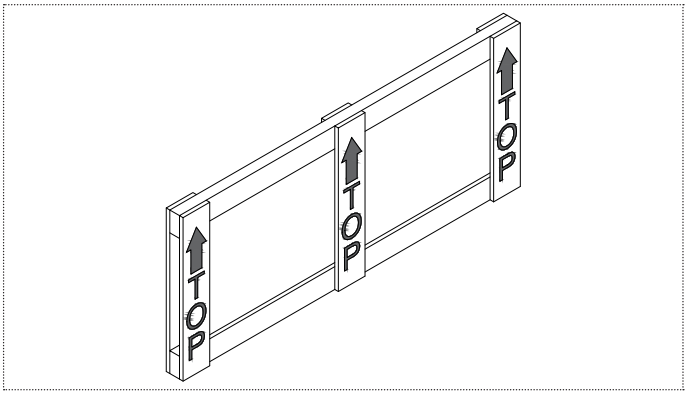

figure A

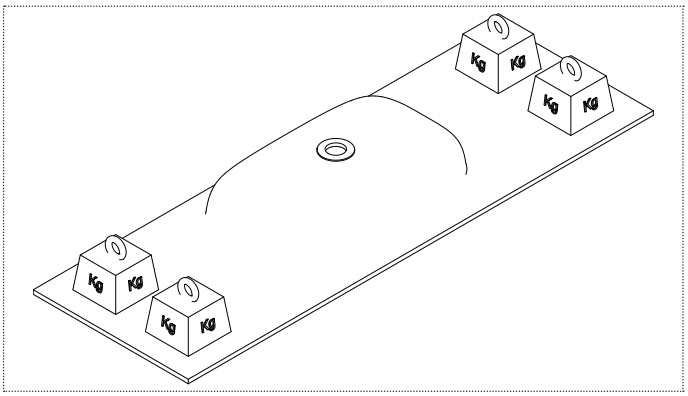

figure B

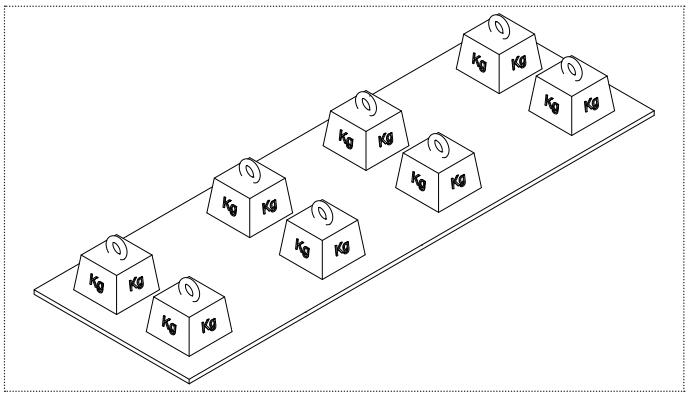

figure C

Warning: The current product information complies with law n.126 of the 10th of April 1991 “Regulations for consumer information” and to ordinance n.101 of the 8th of February 1997 “Fulfilment Regulations”