ALBUME LUX

design AL Studio



antoniolupi

lifestyle

ALBUME40

Articolo: **ALBUME40**
Materiale: Flumood BIANCO DINAMICO
Troppopieno: NO
Peso lordo: kg 12 ca.
Peso netto: kg 11 ca.
Dimensione imballo: cm 33 x 33 x 70,5

Descrizione: Colonna da terra in Flumood BIANCO DINAMICO completo di illuminazione a led, con scarico a pavimento, sifone e tubo rigido.

.

Article: **ALBUME40**
Material*: Flumood BIANCO DINAMICO*
Overflow*: NO*
Gross weight*: kg 12 ca.*
Net weight*: kg 11 ca.*
Packing dimensions*: cm* 33 x 33 x 70,5

Description*:* Pedestal in BIANCO DINAMICO Flumood complete with led lighting, floor drainage, siphon and rigid hose.



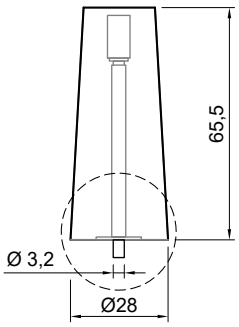

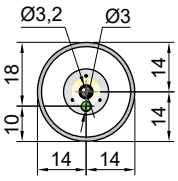

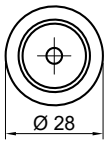

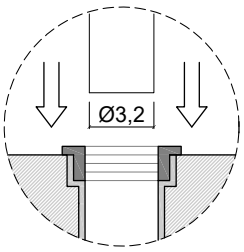

Predisporre scarico a pavimento per tubo Ø3,2cm
Prepare the floor drain for a Ø3,2cm tube

= Alimentazione elettrica **DC 24V**
Power supply **DC 24V**
= Scarico
Drain

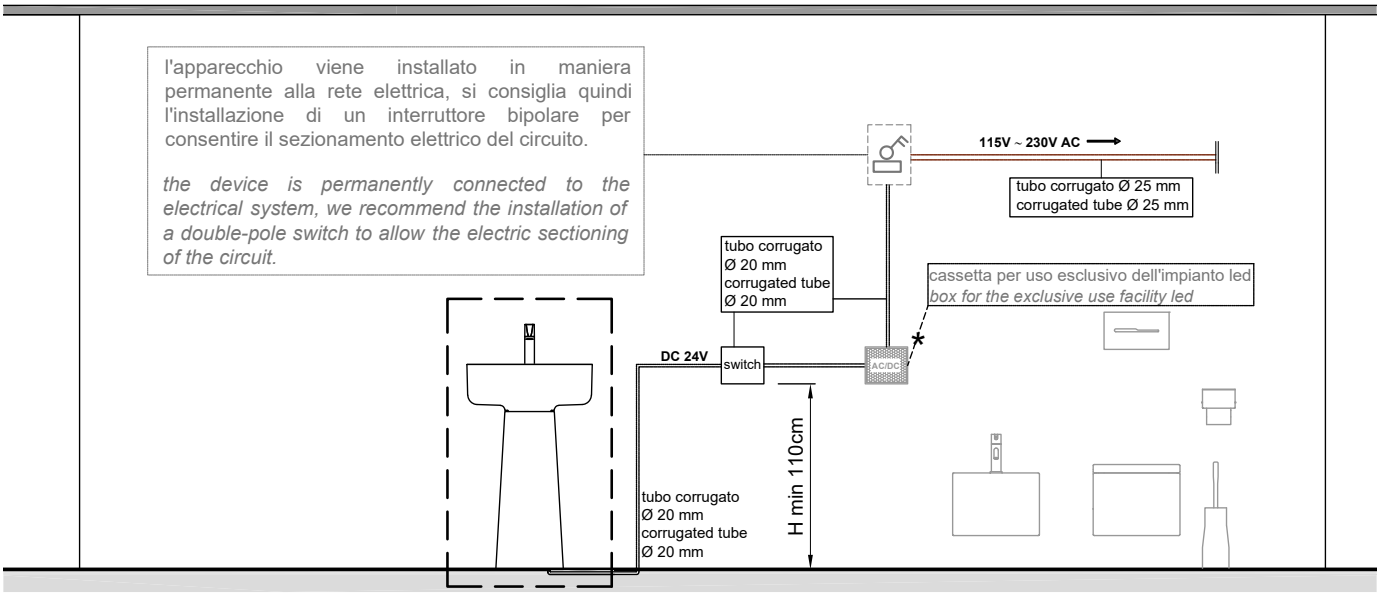

* Collegare i cavetti dell'apparecchio negli appositi morsetti dell'alimentatore rispettando la polarità.
Connect the cables to the appropriate terminals of the power supply, respecting the polarity.

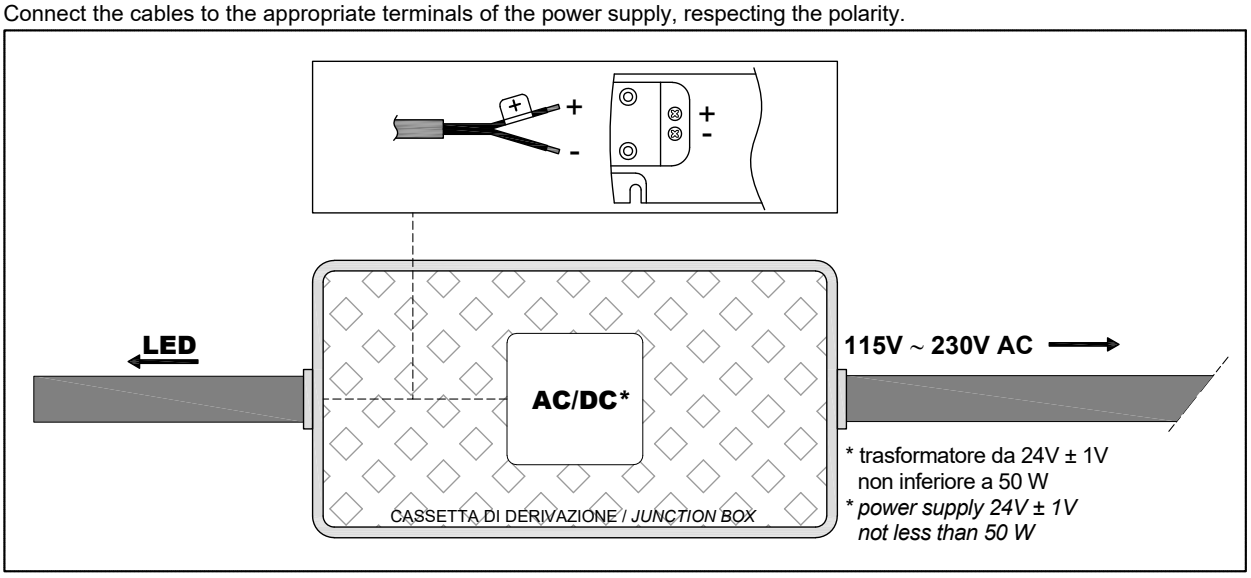

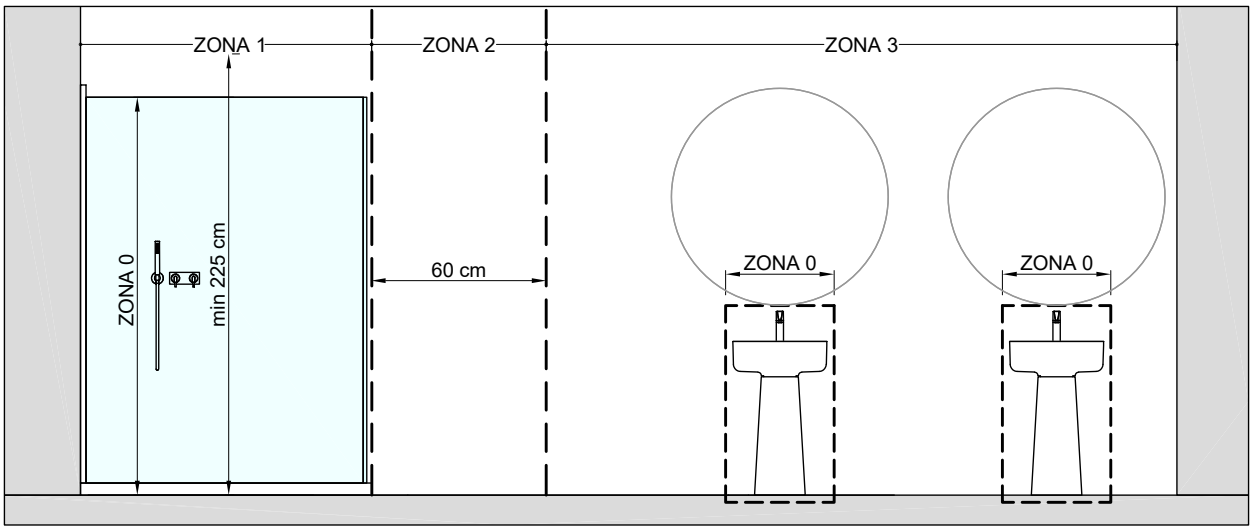

NB: Predisporre un collegamento IP68 (non presente in dotazione, a cura dell'installatore) per la fonte luminosa, inserire quindi il cavo in eccesso all'interno della forassite e siliconare la parte superiore a chiusura.
P.S.: Prepare an IP68 connection by the installer (not provided) for the light source, then insert the excess cable inside the hole and seal the upper part with silicone.

A

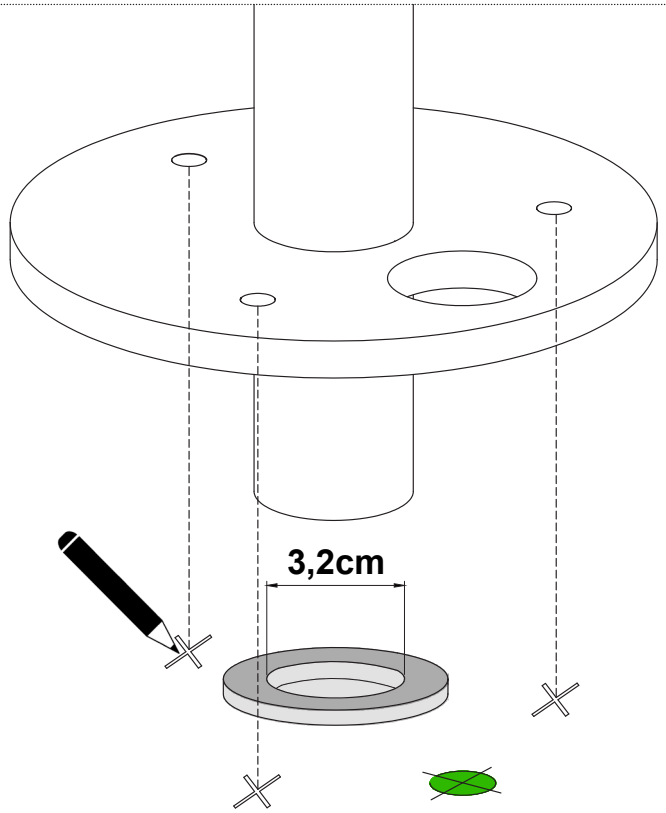

B

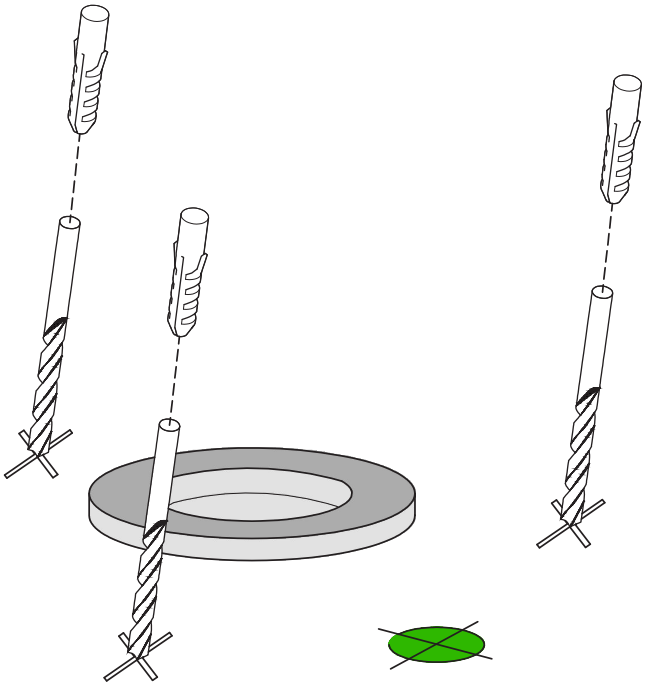

IT_0_ Predisporre per lo scarico, un morsetto in gomma Ø3,2cm. Tracciare a pavimento la posizione dei fori da eseguire, realizzare le forature ed inserire i tasselli.
EN_0_ Provide a Ø3.2cm rubber washer for the drain. Draw the location of the holes to be drilled on the floor, make the holes and insert the plugs.
FR_0_ Prévoir pour l'évacuation, un joint en caoutchouc Ø3,2cm. Marquer la position des trous à percer sur le sol, percer les trous et insérer les chevilles.
ES_0_ Disponer para el desagüe, una abrazadera de goma Ø3,2cm. Marcar en el suelo la posición de los agujeros a realizar, taladrar los agujeros e insertar los tacos.
DE_0_ Für den Ablauf eine Gummidichtung Ø3,2cm vorbereiten. Markieren Sie die Position der zu bohrenden Löcher auf dem Boden, bohren Sie die Löcher und setzen Sie die Dübel ein.
RU_0_ Установить для слива резиновый хомут Ø3,2 см. Отметьте на полу положение отверстий, которые необходимо просверлить, просверлите отверстия и вставьте заглушки.

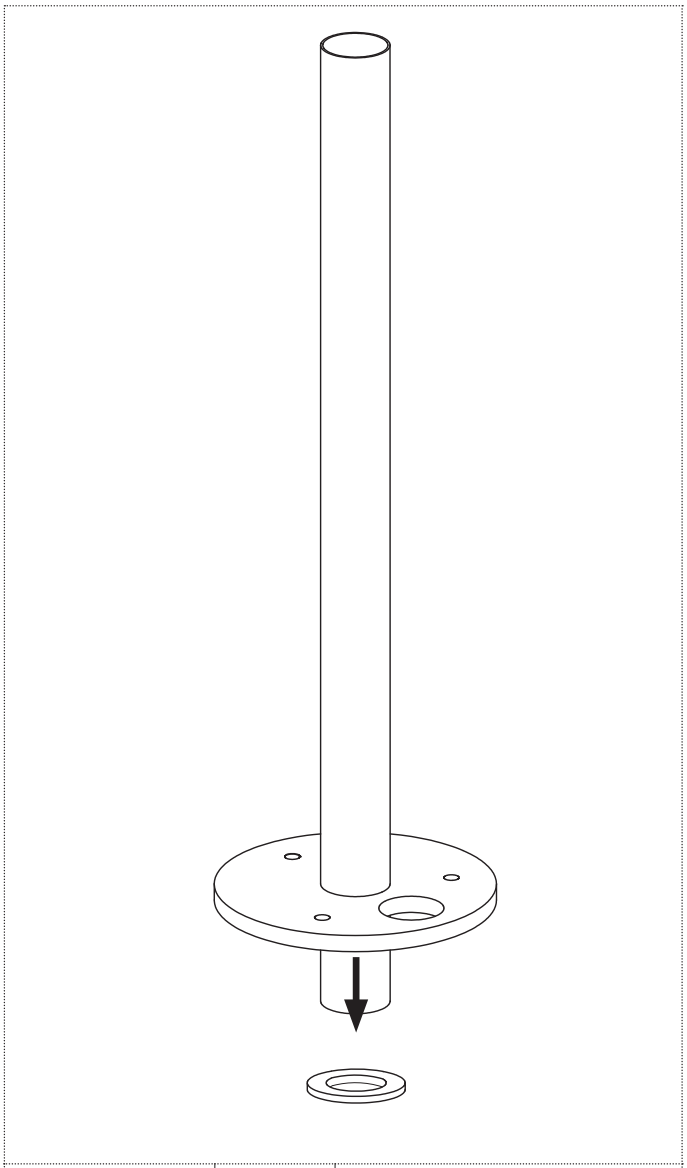

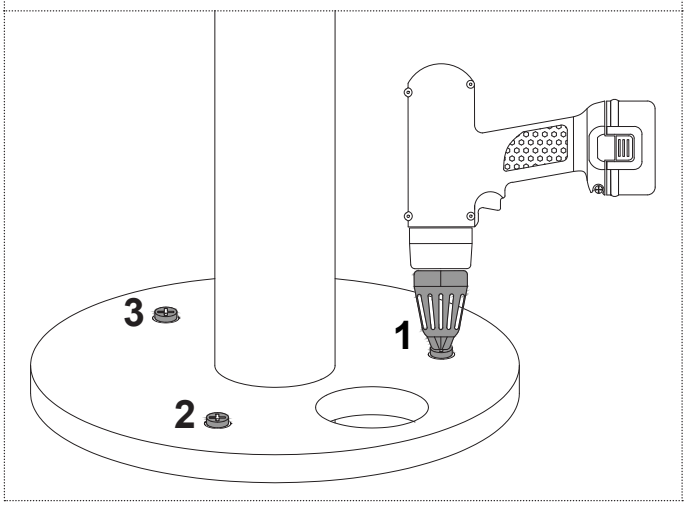

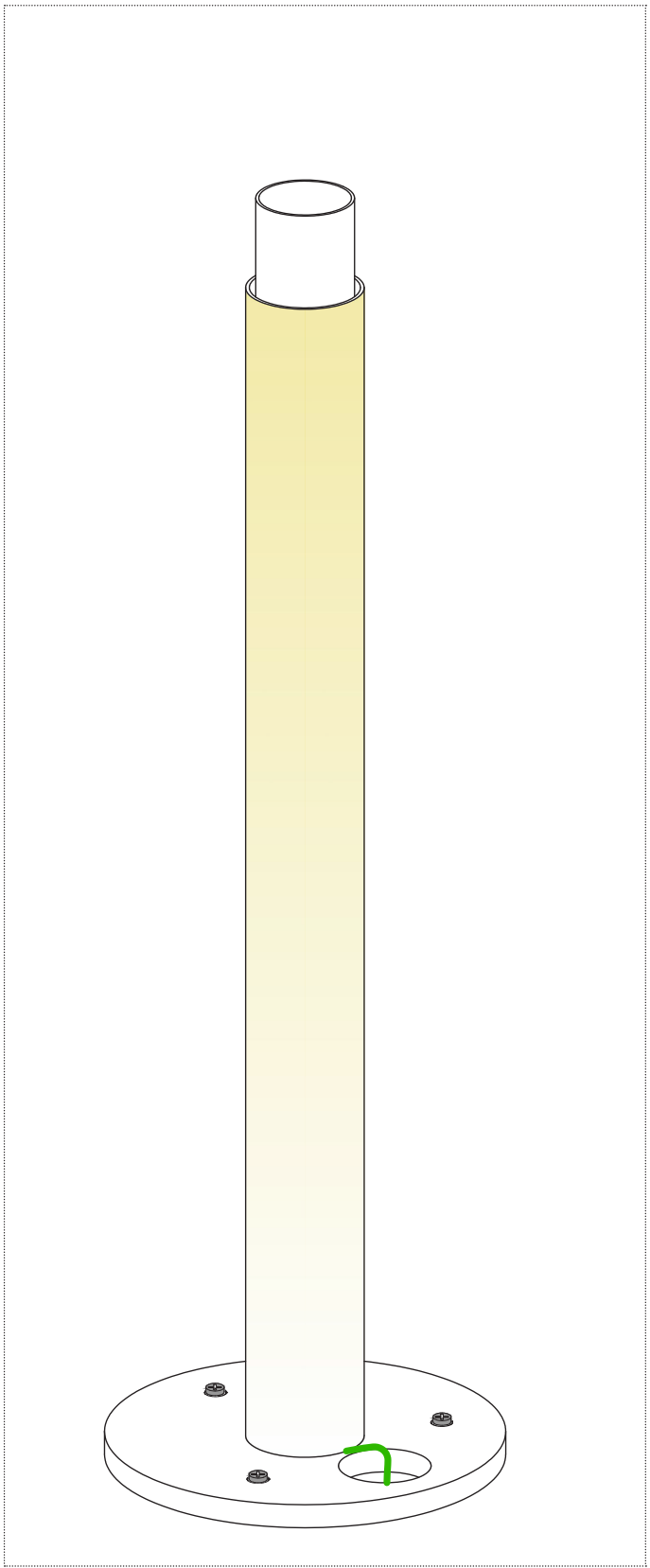

IT_1_ Collegare il tubo rigido allo scarico a pavimento. Fissare poi la flangia a pavimento con le 3 viti presenti in dotazione.
EN_1_ Connect the rigid pipe to the floor drain. Then fix the floor flange with the 3 screws provided.
FR_1_ Raccorder le tuyau rigide à l'évacuation au sol. Fixer ensuite la bride au sol à l'aide des 3 vis fournies.
ES_1_ Conectar el tubo rígido al desagüe a suelo. A continuación, fijar la brida al suelo con los 3 tornillos suministrados.
DE_1_ Schließen Sie das starre Rohr an den Bodenablauf an. Anschließend den Flansch mit den 3 mitgelieferten Schrauben am Boden befestigen.
RU_1_ Подсоедините жесткую трубу к напольному сливу. Затем прикрепите фланец к полу с помощью 3 винтов, входящие в комплект поставки.

IT_2_ Inserire il tubo illuminante sullo scarico ed eseguire i collegamenti elettrici.
EN_2_ Insert the light around the rigid pipe and make the electrical connections.
FR_2_ Insérer le tuyau d'éclairage sur l'évacuation et effectuer les connexions électriques.
ES_2_ Insertar el tubo de iluminación en el desagüe y realizar las conexiones eléctricas.
DE_2_ Das Lichtrohr in den Ablauf einführen und die elektrischen Anschlüsse vornehmen.
RU_2_ Вставьте трубу предназначенную для освещения в слив и выполните электрические соединения.

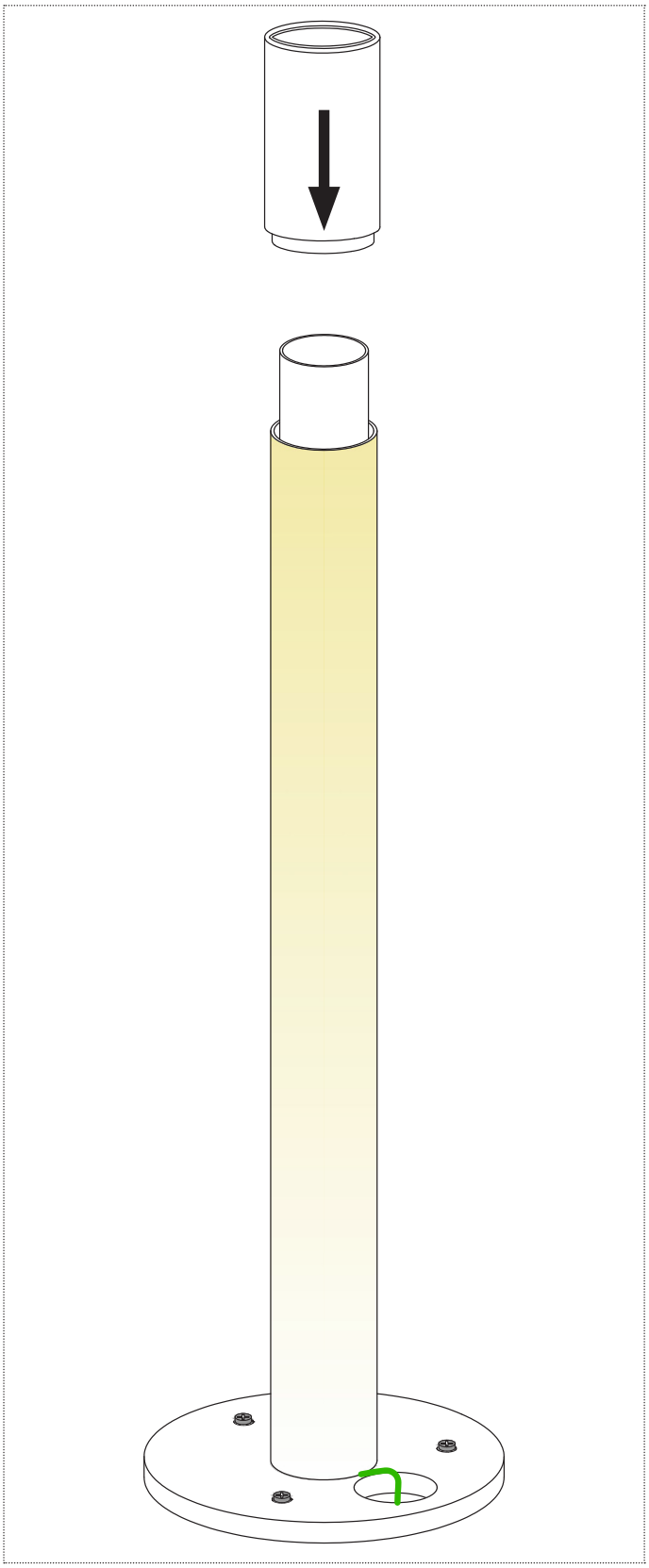

IT_3_ Inserire il sifone sul tubo di scarico.
EN_3_ Insert the siphon to the rigid pipe.
FR_3_ Insérer le siphon sur l'évacuation.
ES_3_ Insertar el sifón en el tubo de desagüe.
DE_3_ Siphon in den Ablauf einsetzen.
RU_3_ Установите сифон на сливную трубу.

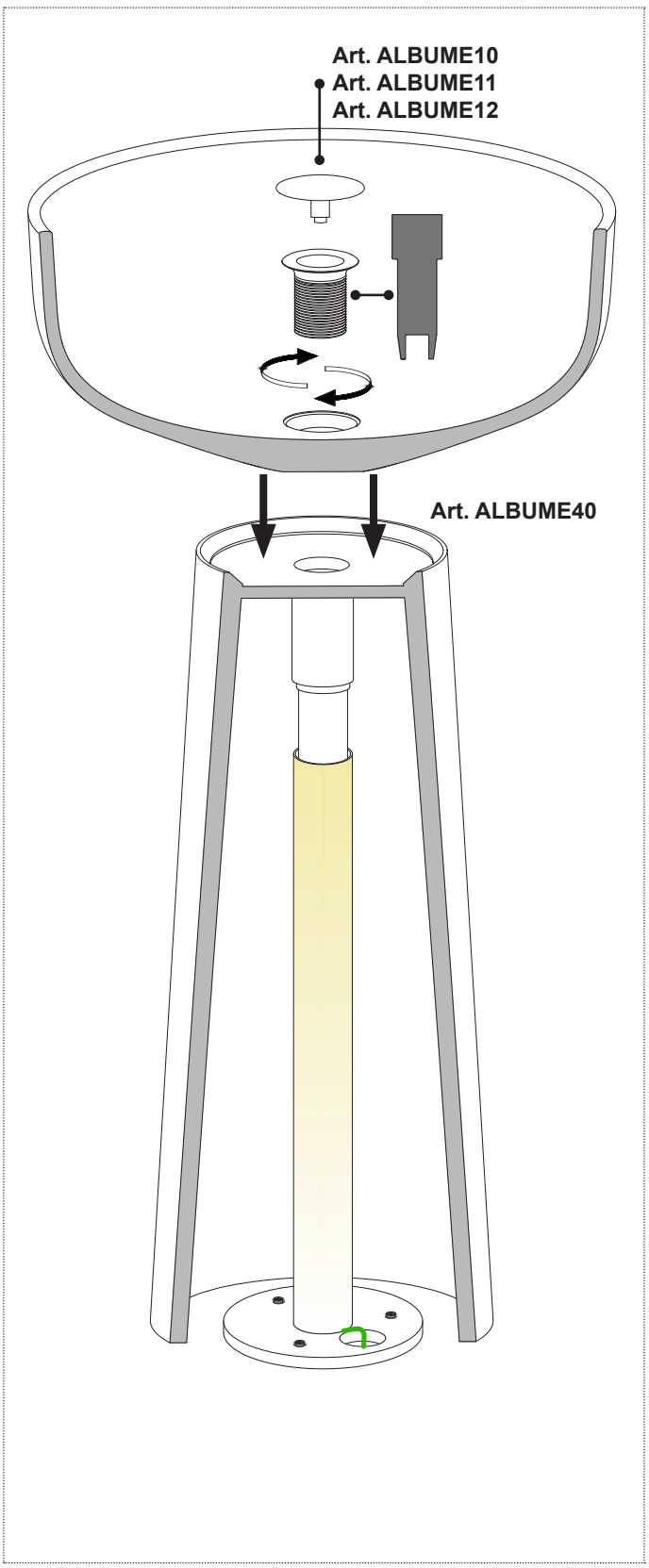

IT_4_ Inserire la colonna, appoggiare il bacino alla colonna attraverso l'incastro, vincolare i componenti avvitando la piletta con la chiave presente in dotazione.
EN_4_ Insert the base, rest the basin on the base and bind the components by screwing the drain with the wrench provided.
FR_4_ Insérer la colonne, placer le lavabo sur la colonne, fixer les composants en vissant la bonde à l'aide de la clé fournie.
ES_4_ Insertar la columna, colocar el lavabo en la columna a través de la junta, fijar los componentes atornillando el desagüe con la llave suministrada.
DE_4_ Das Gestell einsetzen, das Waschbecken durch die Fuge auf das Gestell setzen, die Komponenten durch Verschrauben des Ablaufs mit dem mitgelieferten Schraubenschlüssel befestigen.
RU_4_ Вставьте колонну, установите раковину на колонну через стык, закрепите компоненты, прикрутив донный клапан гаечным ключом из комплекта поставки.

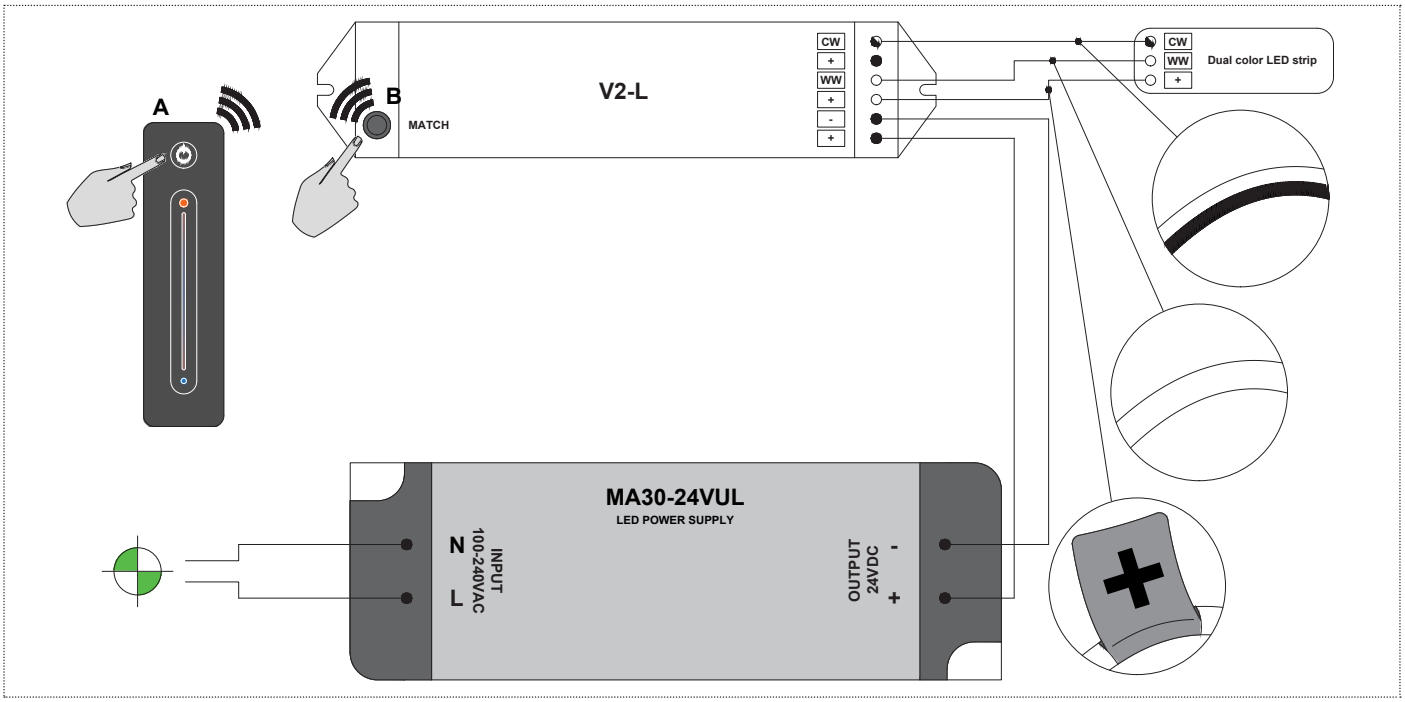

IT_5_ Effettuare i collegamenti elettrici indicati. Per sincronizzare il telecomando al LED Controller V2-L premere contemporaneamente per almeno un secondo il pulsante di accensione sul telecomando (**A**) ed il pulsante indicato in figura (**B**) sul LED Controller V2-L.
EN_5_ Make the indicated electrical connections. To synchronize the remote control to LED Controller V2-L, simultaneously press the power button on the remote control (**A**) and the button shown in the figure (**B**) on LED Controller V2-L for at least one second.
FR_5_Réaliser les connexions électriques indiquées. Pour synchroniser la télécommande avec le LED Controller V2-L, appuyer simultanément sur le bouton d'allumage de la télécommande (**A**) et sur le bouton indiqué dans la figure (**B**) du LED Controller V2-L pendant au moins une seconde.
ES_5_ Realizar las conexiones eléctricas indicadas. Para sincronizar el mando a distancia con el LED Controller V2-L, pulsar simultáneamente el botón de encendido del mando a distancia (**A**) y el botón indicado en la figura (**B**) del LED Controller V2-L durante al menos un segundo.
DE_5_ Machen Sie die angegebenen elektrischen Anschlüsse. Um die Fernbedienung mit dem LED-Controller V2-L zu synchronisieren, drücken Sie die Einschalttaste auf der Fernbedienung (**A**) und die in der Abbildung (**B**) gezeigte Taste auf dem LED-Controller V2-L gleichzeitig für mindestens eine Sekunde.
RU_5_Выполните указанные электрические соединения. Чтобы синхронизироать пульт дистанционного управления со светодиодным контроллером V2-L, одновременно нажмите кнопку питания на пульте дистанционного управления (**A**) и кнопку, указанную на рисунке (**B**), на светодиодном контроллеере V2-L и удерживайте ее не менее одной секунды.

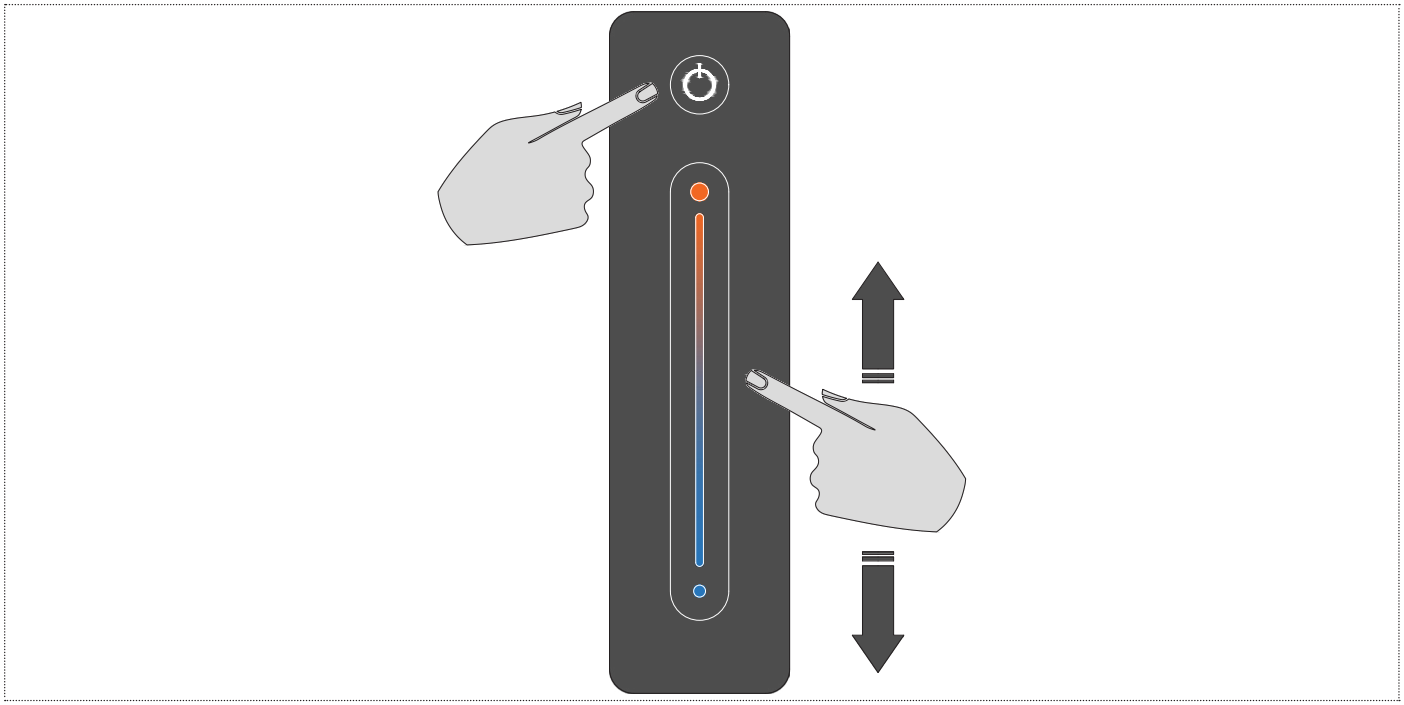

IT_6_ Un tocco per accensione e spegnimento**.** Pressione da 1 a 6 secondi per funzionalità dimmer. Tocco su slide verticale per regolare calore luce LED.
EN_6_ One touch for power on and power off. Press for 1 to 6 seconds for dimmer functionality. Touch on vertical slide to adjust LED light heat.
FR_6_ Une seule touche pour allumer et éteindre. Pression de 1 à 6 secondes pour la fonction de dimmer. Touchez le curseur vertical pour régler la température de la lumière LED.
ES_6_ Un toque para encender y apagar. Pulsar durante 1 a 6 segundos para la función regulador de intensidad dimmer. Tocar el botón deslizante vertical para ajustar el calor de la luz LED.
DE_6_ Eine Berührung zum Ein- und Ausschalten. Druck von 1 bis 6 Sekunden für die Dimmerfunktion. Berühren Sie den vertikalen Schiebeschalter, um die LED-Lichttemperatur einzustellen.
RU_6_Включение и выключение одним касанием. Нажмите и удерживайте от 1 до 6 секунд для включения функции регулировки яркости. Нажмите на вертикальный слайдер, чтобы отрегулировать теплоту светодиодного света.

IMPORTANTE
Per la pulizia consultare la scheda tecnica scaricabile dal nostro sito www.antoniolupi.it

IMPORTANT
For cleaning consult the technical data sheet downloadable from our website www.antoniolupi.it

IMPORTANT
Pour le nettoyage, veuillez vous référer à la fiche technique téléchargeable sur notre site www.antoniolupi.it

IMPORTANTE
Para la limpieza consultar la ficha técnica descargable de nuestro sitio web www.antoniolupi.it

WICHTIG
Für die Reinigung schauen Sie bitte das technische Datenblatt auf unserer Webseite herunterladbar www.antoniolupi.it

ВНИМАНИЕ!
Информацию по уходу за изделием вы найдете в технической схеме, которая доступна на нашем сайте www.antoniolupi.it

antoniolupi

73
VIA MAZZINI
75

Antonio Lupi Design S.p.A.
via Mazzini 73/75 - 50050 Stabbia
Cerreto Guidi (Firenze) - Italy
T +39 0571 586881_95651
www.antoniolupi.it
lupi@antoniolupi.it