GHOST

design AL Studio



antoniolupi

lifestyle

GHOST

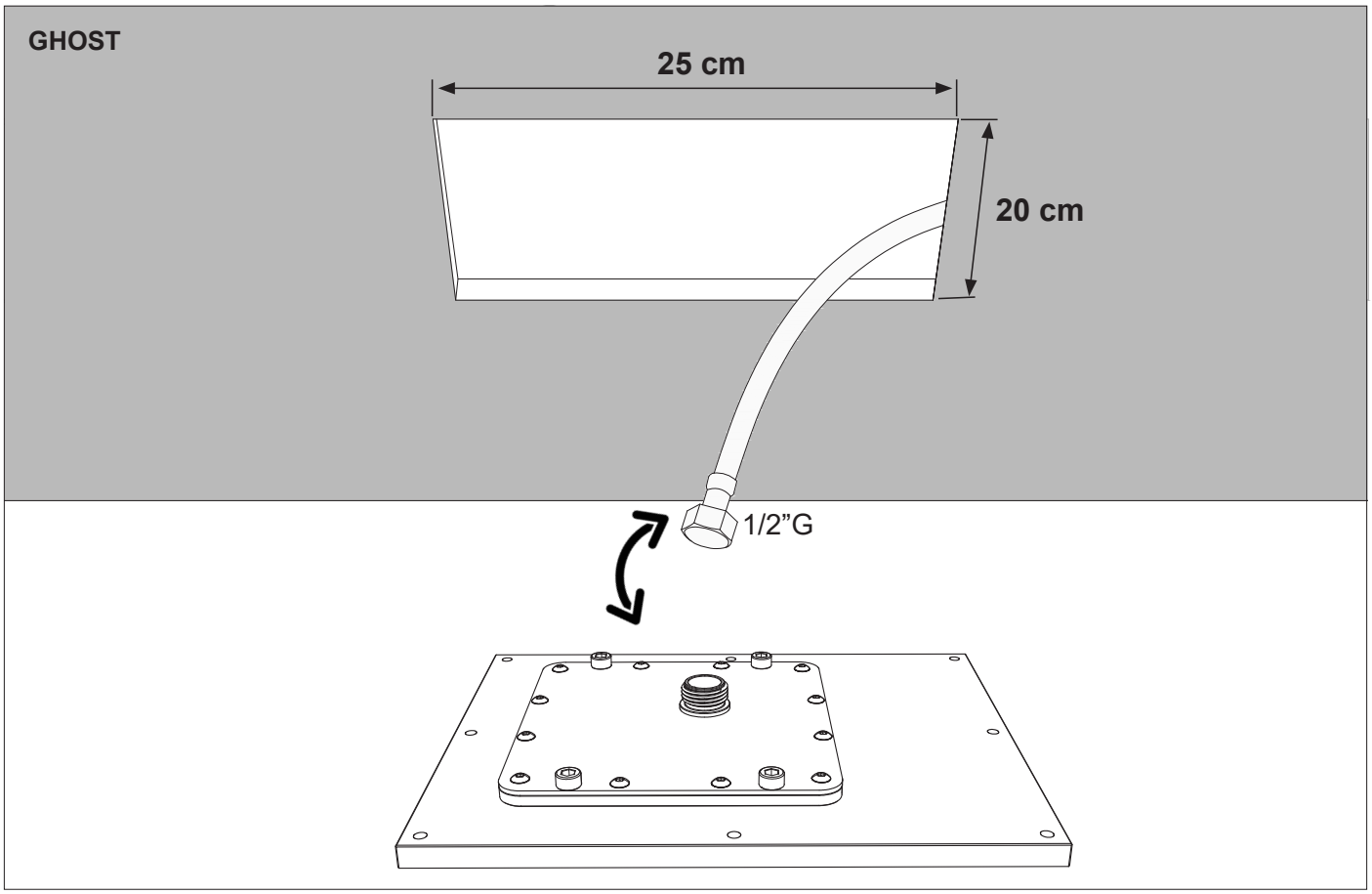

GHOST_BIG*

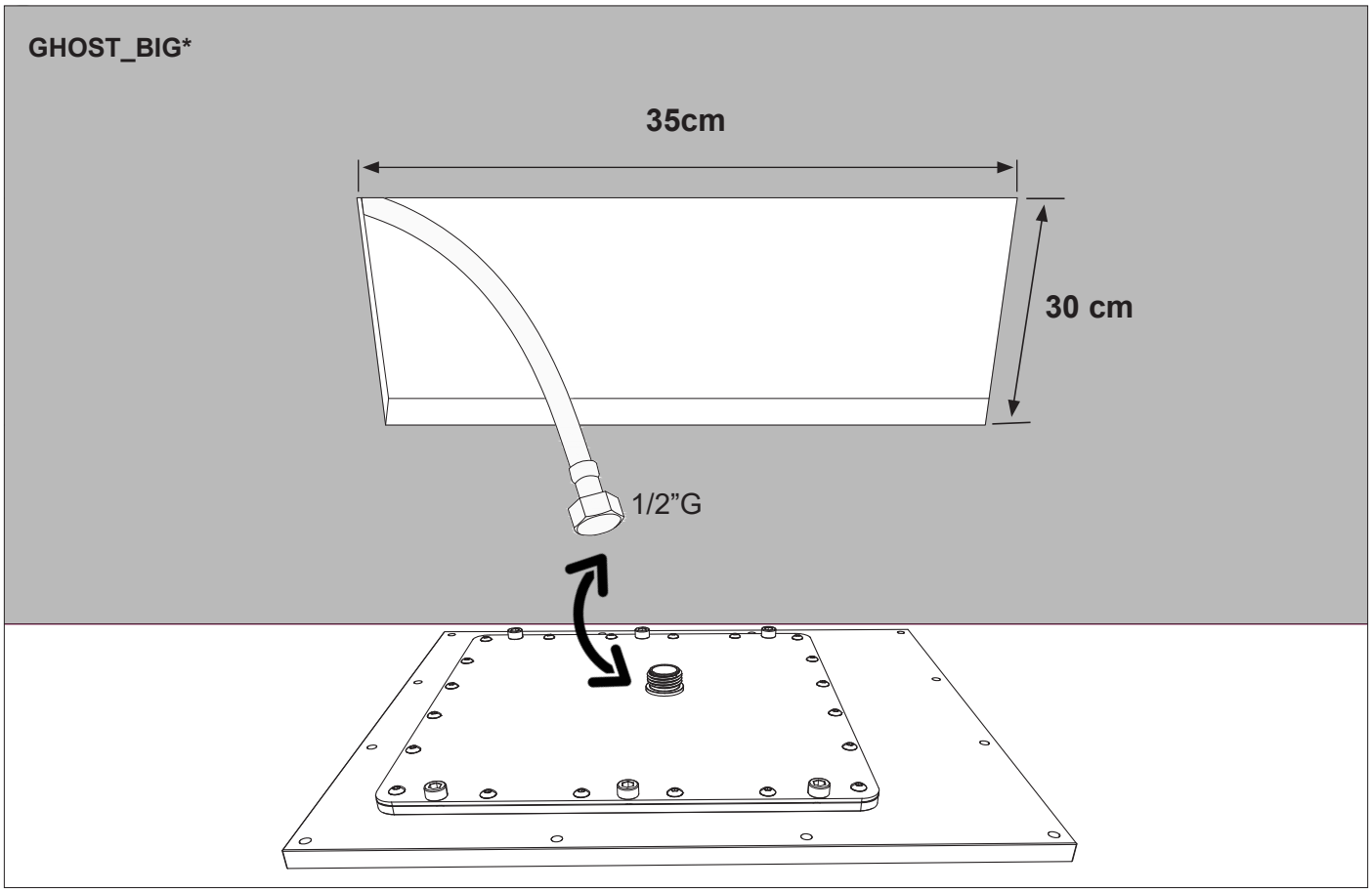

***I**l soffione necessita di un miscelatore ad alta portata_ **T**he shower head needs a high flow rate mixer_ **L**a tête de douche a besoin d'un mitigeur à haut débit_ **E**l rociador necesita un mezclador de alto caudal_ **D**ie Kopfbrause benötigt einen Mischer mit höher Durchflussleistung_ **Д**ля душевой лейки требуется смеситель с высокой пропускной способностью.

GHOST_COMBI*

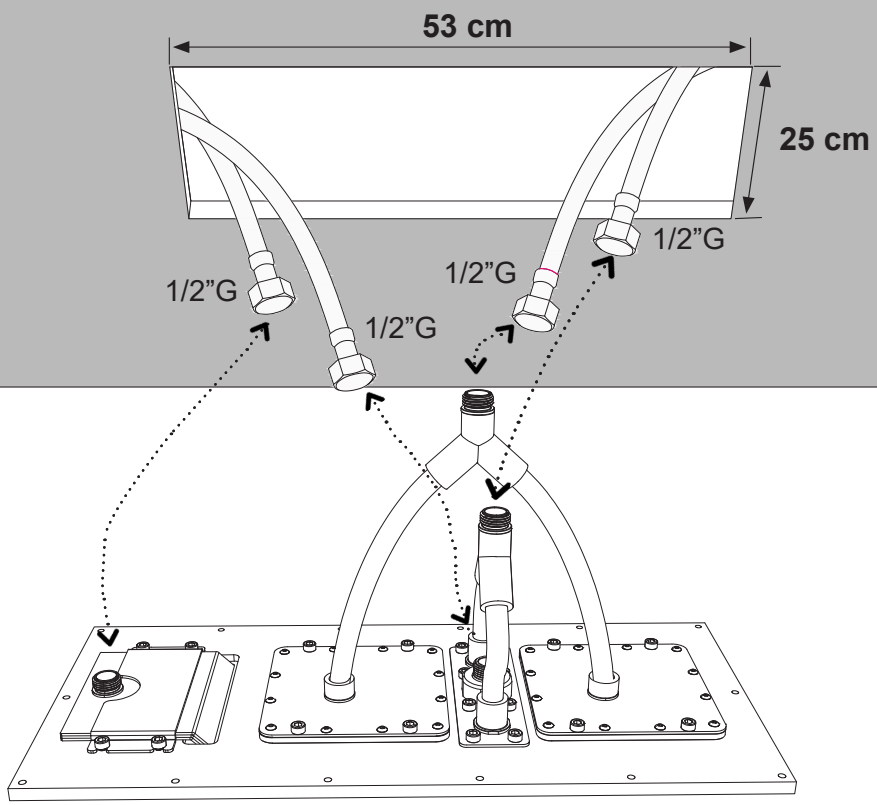

1 cascata_ waterfall_ wasserfall_ cascade_ cascada_ каскад

2 chiodo_nail_strahldüse_ gros jet_ chorro central_ ламинарная струя

3 spray_spray_spray_spray_spray_ туман

4 pioggia_rain_regen_ pluie_ lluvia_ дождь

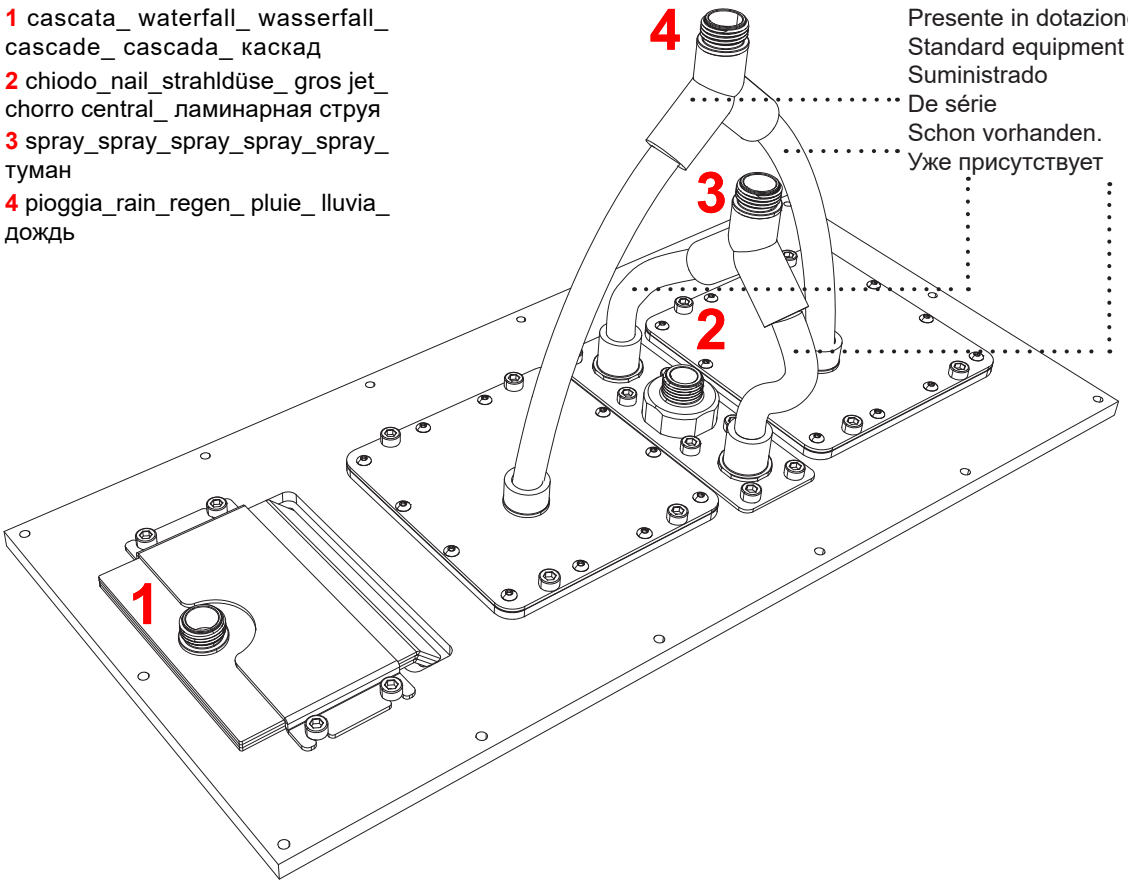

*Il soffione necessita di un miscelatore ad alta portata_ **T**he shower head needs a high flow rate mixer_ **L**a tête de douche a besoin d'un mitigeur à haut débit_ **E**l rociador necesita un mezclador de alto caudal_ **D**ie Kopfbrause benötigt einen Mischer mit höher Durchflussleistung_ **Д**ля душевой лейки требуется смеситель с высокой пропускной способностью.

GHOSTCOMBILED*

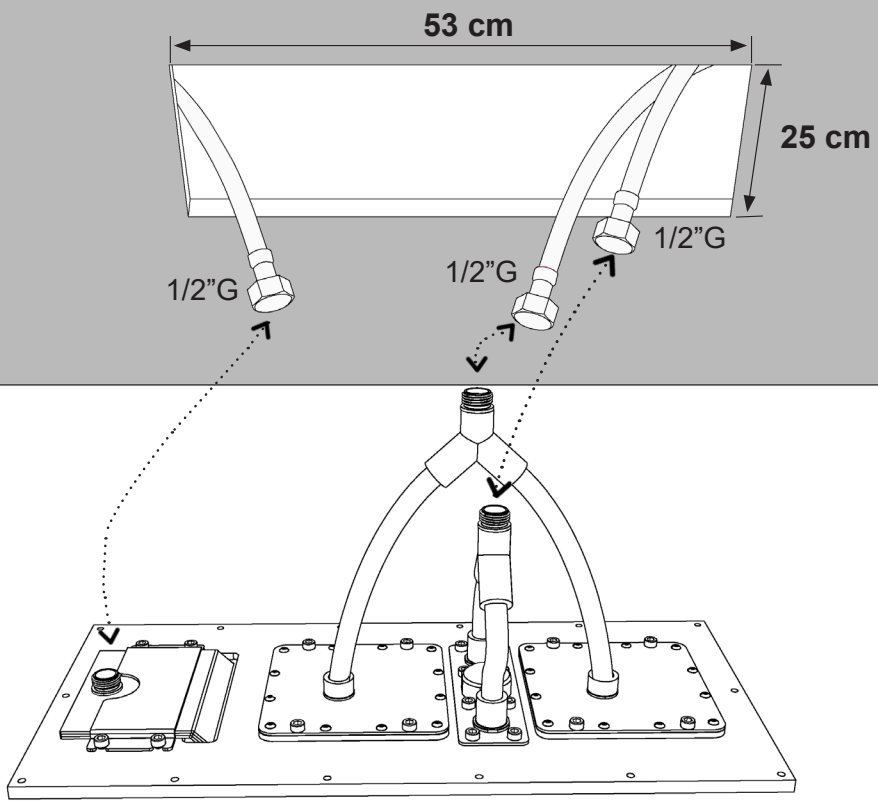

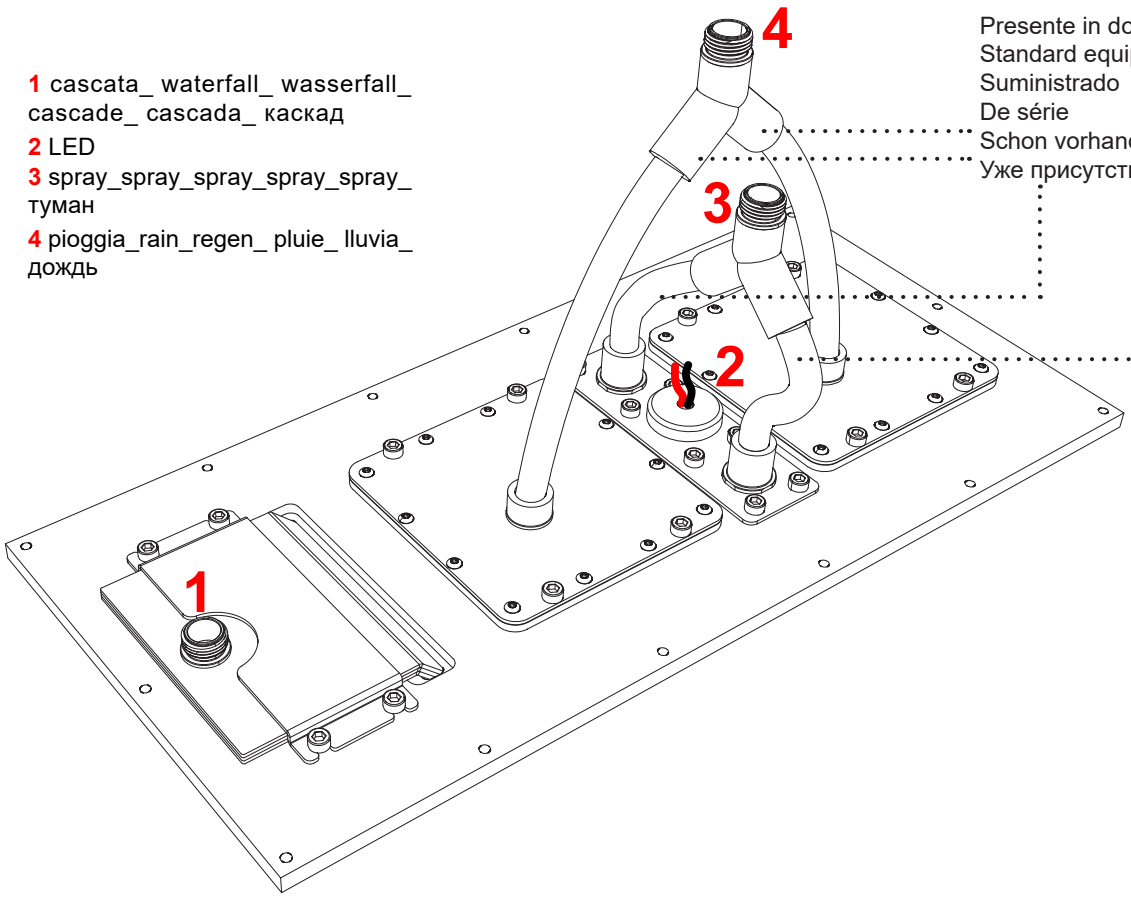

1 cascata_ waterfall_ wasserfall_ cascade_ cascada_ каскад
2 LED
3 spray_spray_spray_spray_spray_ туман
4 pioggia_rain_regen_ pluie_ lluvia_ дождь

Presente in dotazione
Standard equipment
Suministrado
De série
Schon vorhanden.
Уже присутствует

*Il soffione necessita di un miscelatore ad alta portata_ **T**he shower head needs a high flow rate mixer_ **L**a tête de douche a besoin d'un mitigeur à haut débit_ **E**l rociador necesita un mezclador de alto caudal_ **D**ie Kopfbrause benötigt einen Mischer mit höher Durchflussleistung_ **Д**ля душевой лейки требуется смеситель с высокой пропускной способностью.

GHOSTCOMBILED*

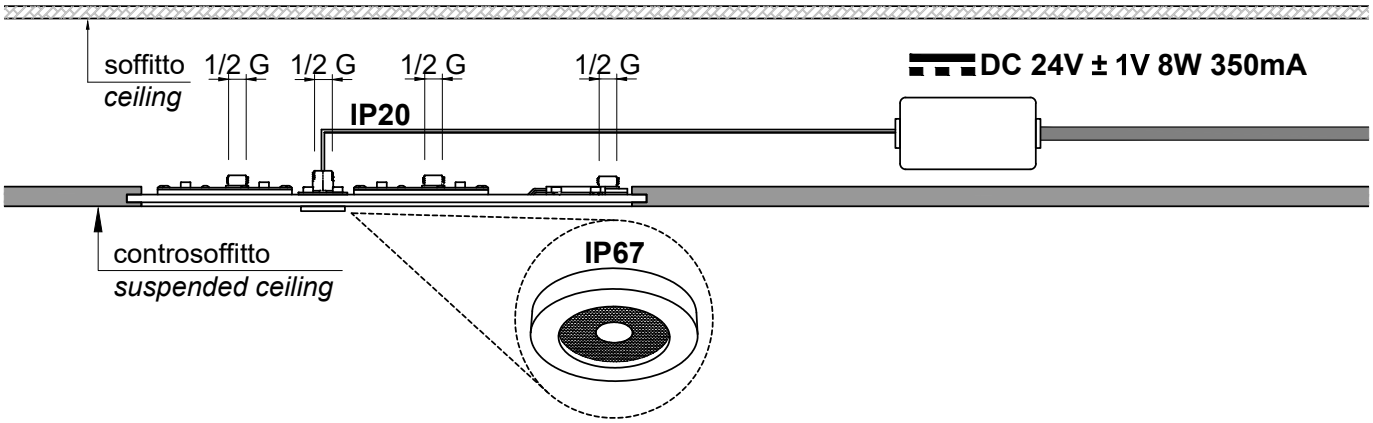

Collegare i cavetti dell'apparecchio negli appositi morsetti dell'alimentatore rispettando la polarità.(Fig. 1)
Connect the cables to the appropriate terminals of the power supply, respecting the polarity. (Fig. 1)

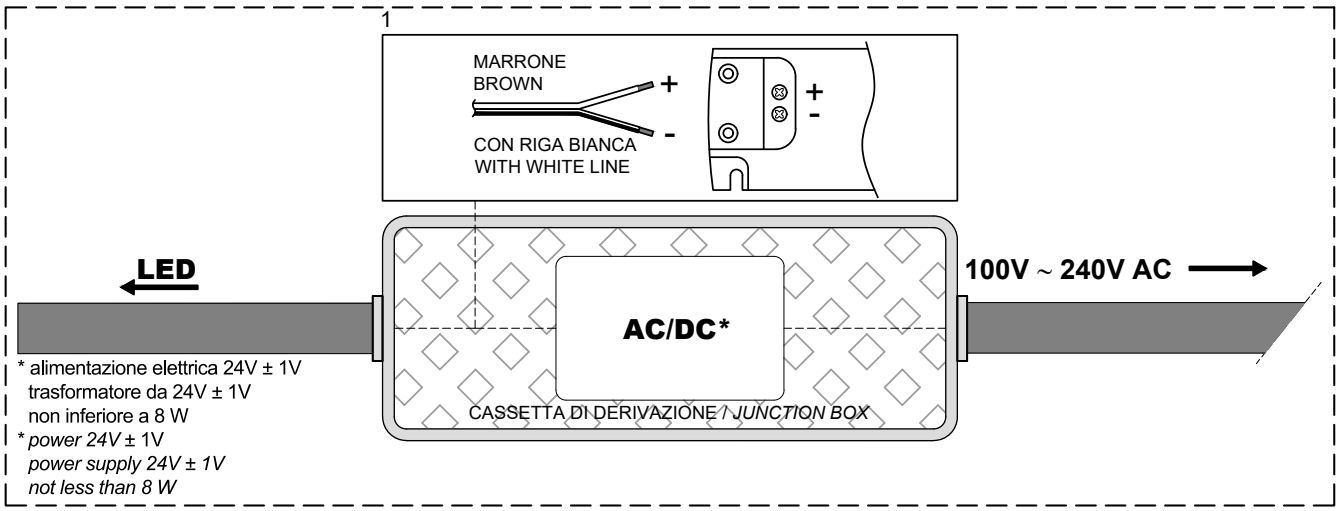

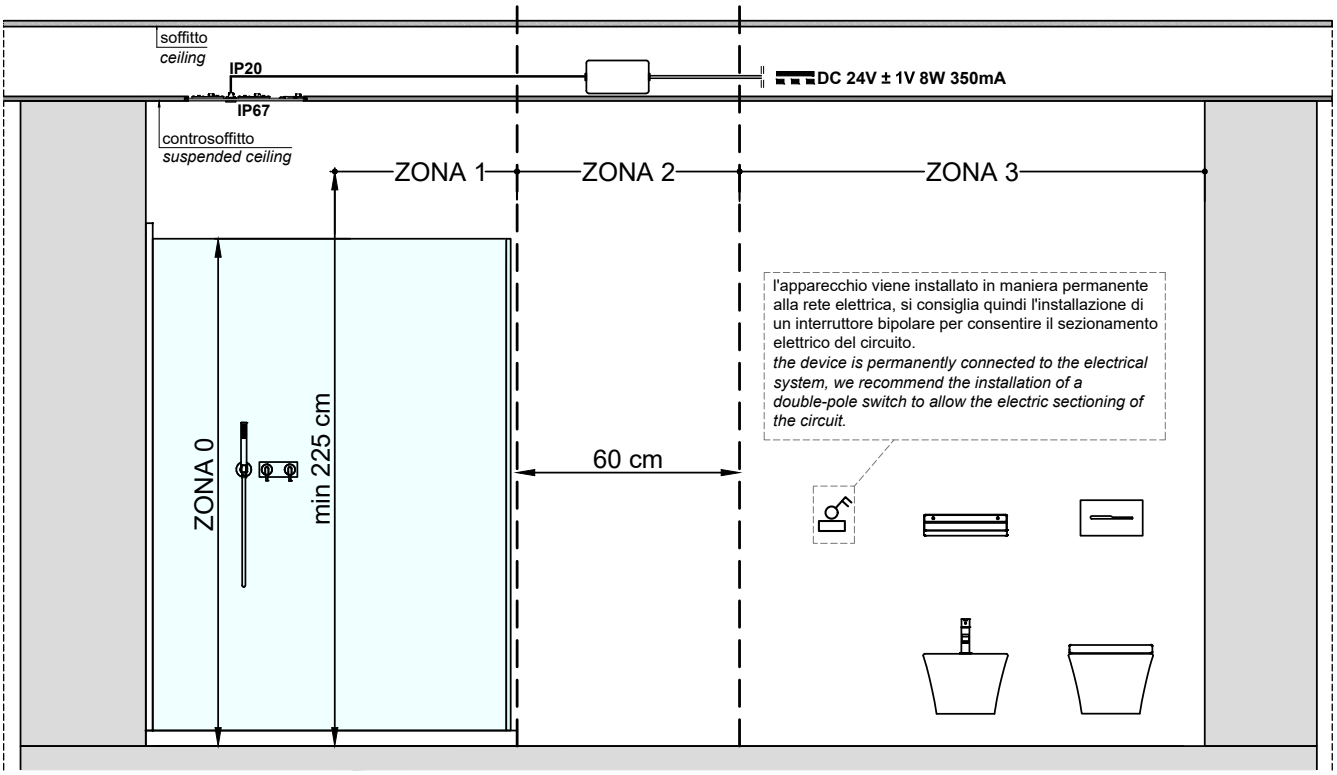


14 16
HyFlex
Ansell
makita
18V





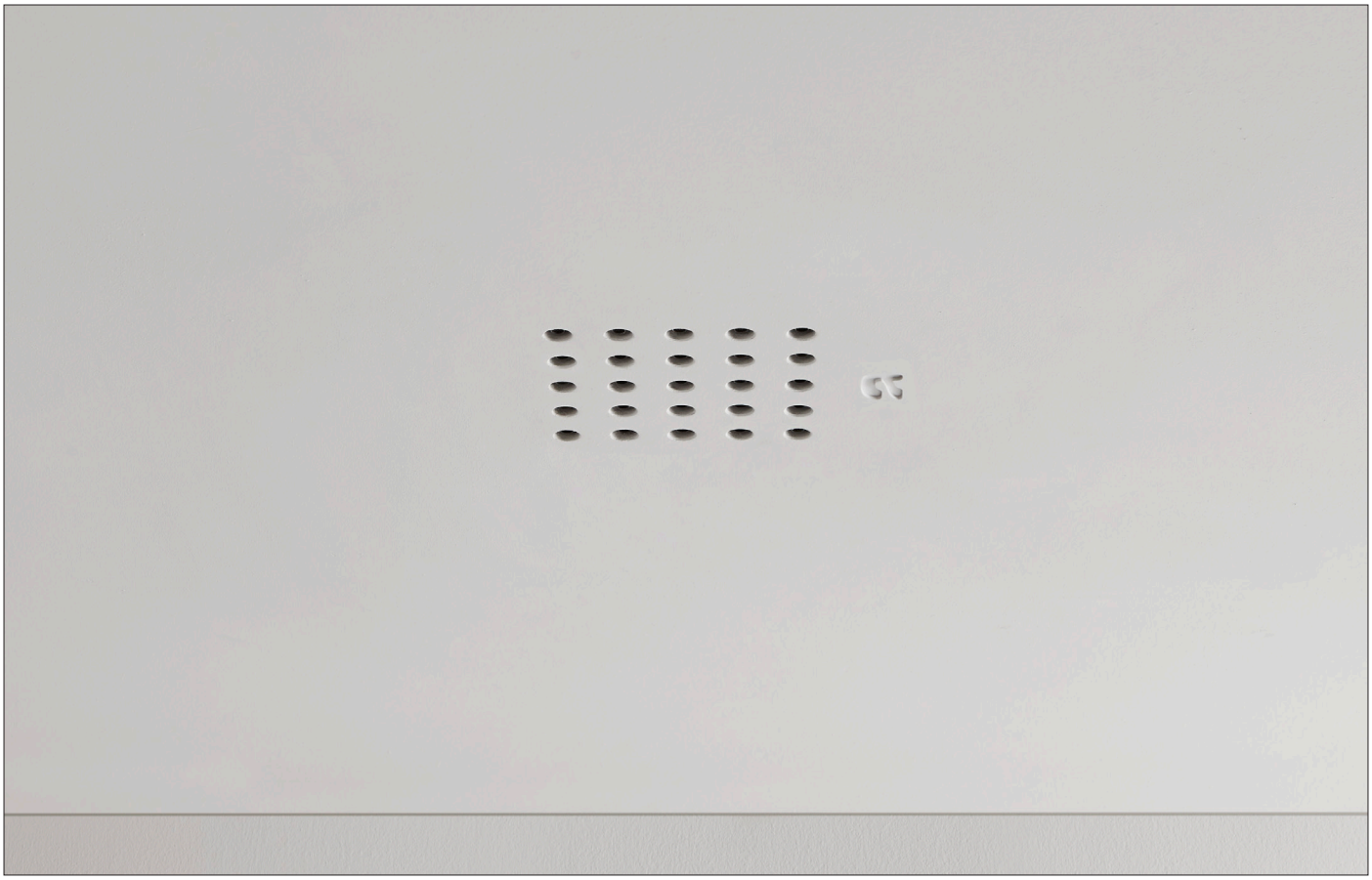

GHOST
Curve di portata del soffione - Showerhead flow rates

ART.	N° UGELLI N° NOZZLES	1 bar	2 bar	3 bar	4 bar	5 bar
GHOST	25	12	17	20,8	23,8	27,2

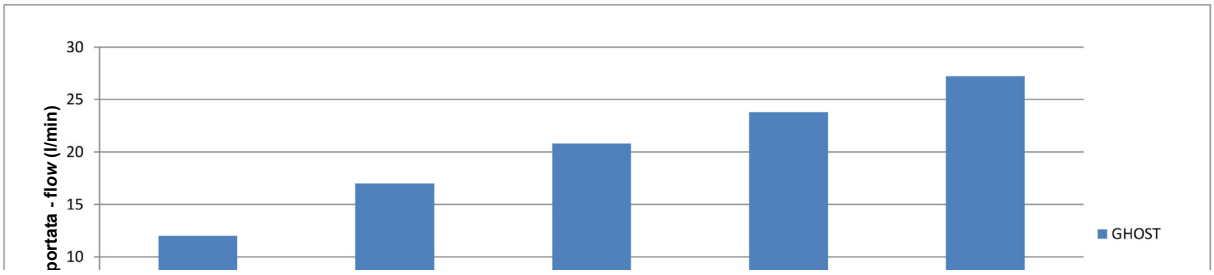

GHOST_BIG
Curve di portata del soffione - Showerhead flow rates

ART.	N° UGELLI N° NOZZLES	1 bar	2 bar	3 bar	4 bar	5 bar
GHOST BIG	49	17	26	32	36	39

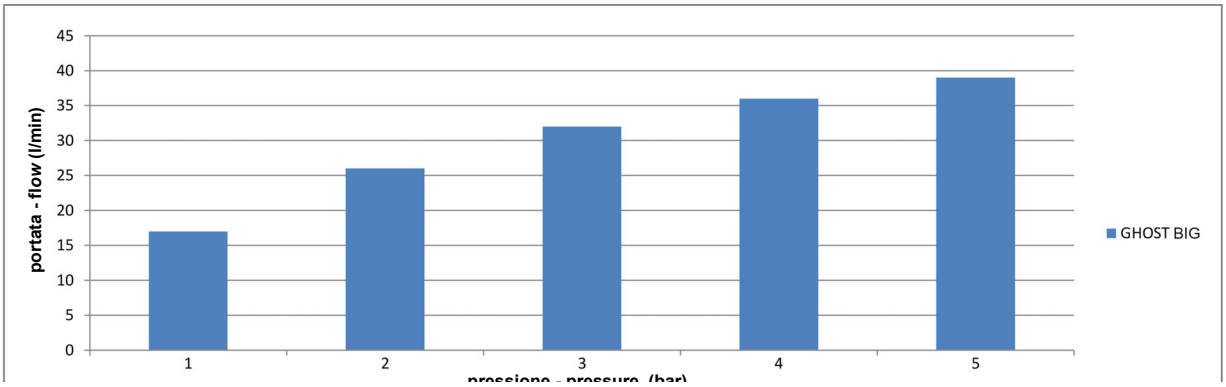

*** Prove eseguite con articolo senza limitatore e collegato direttamente al banco di prova.**
Article tested without limiting device and connected directly to the test bench.

GHOST_COMBI

Curve di portata del soffione - Showerhead flow rates

	N° UGELLI N° NOZZLES	1 bar	2 bar	3 bar	4 bar	5 bar
PIOGGIA/ *RAIN*	50	18	27	34	39	42
SPRAY/ *SPRAY*	2	10	12	13	14	15
CHIODO/ *NAIL*	-	13	19	23	25	28
CASCATA/ *WATERFALL*	-	14	19	22	24	26

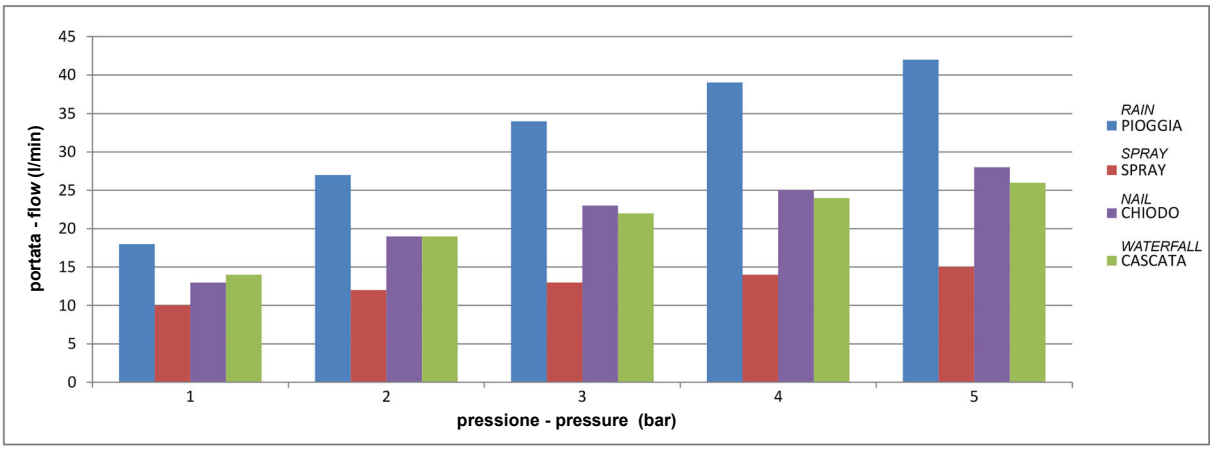

GHOSTCOMBILED

Curve di portata del soffione - Showerhead flow rates

	N° UGELLI N° NOZZLES	1 bar	2 bar	3 bar	4 bar	5 bar
PIOGGIA/ *RAIN*	50	18	27	34	39	42
SPRAY/ *SPRAY*	2	10	12	13	14	15
CASCATA/ *WATERFALL*	-	14	19	22	24	26

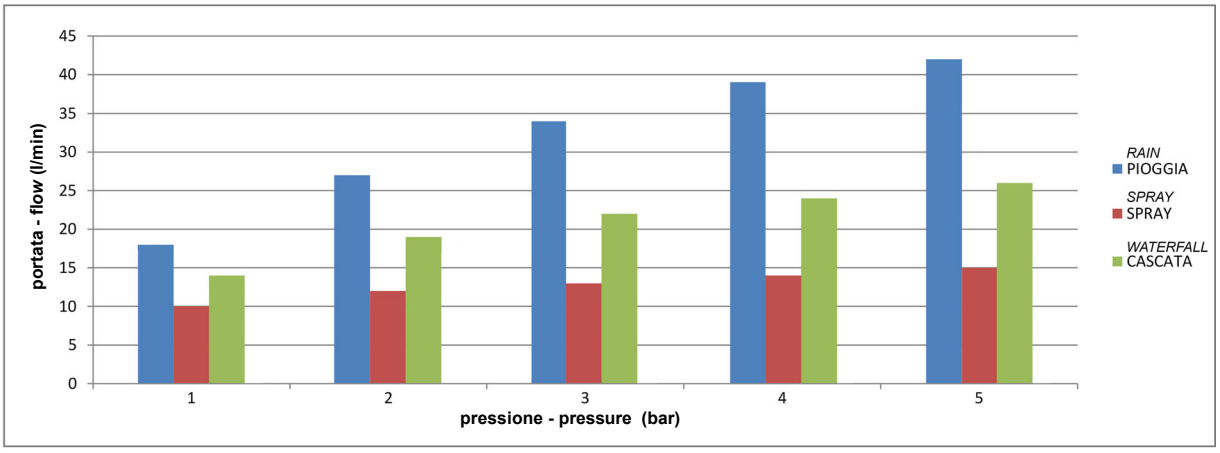

*** Prove eseguite con articolo senza limitatore e collegato direttamente al banco di prova.**
Article tested without limiting device and connected directly to the test bench.

LEGGERE ATTENTAMENTE LE ISTRUZIONI INDICATE NEL SEGUENTE MANUALE
Attenersi esclusivamente alle indicazioni del manuale per la pulizia e la manutenzione dell'apparecchio.
POSA
Solo per uso interno. La posa del soffione richiede personale qualificato.
INSTALLAZIONE
Per i collegamenti delle parti elettriche è necessario il supporto di personale qualificato con esperienza elettrotecnica. Se l'alimentatore impiegato per alimentare il soffione non riporta nella marcatura i simboli o con valori fino a e uguali a 130 °C, l'intero assieme non potrà essere tassativamente coperto da materiale termicamente isolante. Nell'installazione dell'apparecchio devono essere utilizzati utensili adeguati. Nelle fasi di installazione è necessario prestare la massima attenzione al rischio di scossa elettrica. Si consiglia l'installazione di un interruttore bipolare per consentire il sezionamento elettrico del circuito. Realizzare i collegamenti elettrici come nello schema descrittivo nel presente manuale.
UTILIZZO
Il soffione deve essere usato solo se completo di tutti i suoi componenti. Non modificare o alterare le condizioni originali del soffione. Ogni manomissione può compromettere la sicurezza.Non utilizzare l'apparecchiatura o le sue singole parti per scopi differenti da quelli previsti. Nessuna sorgente di fiamma nuda, quali candele accese, deve essere avvicinata all'apparecchio.
MANUTENZIONE
A ogni evidenza di guasto o malfunzionamento rivolgersi immediatamente a Antonio Lupi Design S.p.A.
Tutti i componenti del soffione devono essere prontamente sostituiti in caso di danneggiamento.La sorgente luminosa contenuta in questo soffione deve essere sostituita solo dal costruttore o da personale altrettanto qualificato.
RIMOZIONE E SMALTIMENTO
Durante le operazioni di rimozione dell'apparecchio devono essere prese tutte le precauzioni necessarie a ovviare il rischio di scossa elettrica. L'apparecchiatura rimossa dovrà poi essere smaltita secondo tutte le prescrizioni di legge come rifiuti speciali.
ALIMENTATORE:
Per l'alimentazione del soffione deve essere utilizzato un alimentatore con le seguenti specifiche:

- Input: 100-240V 50/60Hz Classe 2;
- Output: 8W 350mA Classe 2;
- L'alimentatore deve avere potenza nominale maggiore di quella indicata sulla targa dati dell'apparecchio
- L'alimentatore deve essere protetto termicamente e marcato con simbolo ▽ o ▽ con valori fino a e uguali a 130°C.

READ CAREFULLY THE INSTRUCTIONS GIVEN IN THE FOLLOWING MANUAL
Keep rigorously to the indications given in the manual for proper maintenance of the product.
POSITIONING
For internal use only. The installation of the showerhead requires qualified personnel.
INSTALLATION
To connect the electrical parts, the support of qualified personnel with electrotechnical experience is required. When installing the product you must use adequate tools. During installation it is necessary to pay close attention to the risk of electrical shock. We recommend the installation of a bipolar switch to allow the electrical sectioning of the circuit. If the power supply used with the showerhead doesn't have the following marking and symbols or with values up to or equal to 130 °C, the whole assembly cannot be strictly covered by thermally insulated material. Make the electrical connections as per the descriptive diagram in the present manual.
USE
The showerhead must be used only if complete with all its elements. Do not modify or alter the original conditions of the showerhead. Any tampering can compromise its safety. Do not use the showerhead for other purposes than what it is intended for. No flame sources, such as lighted candles, should be placed near the product.
MAINTENANCE
For every sign of wear or malfunctoning call immediately the company Antonio Lupi Design S.p.A.
All components of the showerhead must be promptly replaced in the event of damage.
The light source contained in this product must be replaced only by the manufacturer or by equally qualified personnel .
REMOVAL AND DISPOSAL
During the removal of the product, all necessary precautions must be taken to avoid the risk of electric shock.
The removed product must then be disposed of according to all legal requirements as special waste.
POWER SUPPLY:
A power supply with the following specifications must be used with the sink:

- Input: 100-240V 50/60Hz Classe 2;
- Output: 8W 350mA Classe 2;
- The nominal power of the power supply must be greater than that indicated on the product.
- The power supply must be protected thermally and marked with symbols ▽ or ▽ with value up to or equal to 130 °C.

LISEZ ATTENTIVEMENT LES INSTRUCTIONS DU MANUEL SUIVANT
Ne suivez que les instructions du manuel pour le nettoyage et l'entretien de l'appareil.
POSE
Pour usage interne uniquement. L'installation de la tête de douche nécessite un personnel qualifié.
INSTALLATION
Pour les connexions des parties électriques, le soutien d'un personnel qualifié ayant une expérience en électrotechnique est requis.
Si dans le marquage de l'alimentateur électrique utilisé pour alimenter la tête de douche ne sont pas indiqués les symboles ou avec valeurs jusqu'à 130 °C, l'ensemble ne peut pas être absolument recouvert de matériau thermiquement isolant.
Des outils appropriés doivent être utilisés lors de l'installation de l'appareil. Lors de l'installation de l'appareil, la plus grande attention doit être portée au risque de choc électrique.
Nous recommandons l'installation d'un interrupteur bipolaire pour permettre la déconnexion électrique du circuit.
Effectuez les connexions électriques comme dans le schéma descriptif de ce manuel.
UTILISATION
La tête de douche ne doit être utilisée que si elle est complète avec tous ses composants. Ne pas modifier ou altérer l'état original de la pomme de douche. Toute altération peut compromettre sa sécurité.
N'utilisez pas l'équipement ou ses parties individuelles à d'autres fins que celles prévues. Aucune source de flamme nue, telle qu'une bougie allumée, ne doit être approchée de l'appareil.
ENTRETIEN
Toute preuve de panne ou de dysfonctionnement doit être immédiatement communiquée à Antonio Lupi Design S.p.A.
Tous les composants de la tête de douche doivent être remplacés rapidement en cas de dommage. La source lumineuse contenue dans cette pomme de douche doit être remplacée uniquement par le fabricant ou par un personnel également qualifié.
ENLÈVEMENT ET ÉLIMINATION
Lors de l'enlèvement de l'appareil, toutes les précautions nécessaires doivent être prises pour éviter le risque de choc électrique. L'équipement retiré doit ensuite être éliminé conformément à toutes les exigences légales en tant que déchet spécial
ALIMENTATEUR:
Une unité d'alimentation électrique avec les spécifications suivantes doit être utilisée pour alimenter la tête de douche :

- Entrée: 100-240V 50/60Hz Classe 2;
- Sortie: 8W 350mA Classe 2;
- L'alimentation électrique doit avoir une puissance nominale supérieure à celle indiquée sur l'étiquette de données de l'appareil.
- Le bloc d'alimentation doit être protégé thermiquement et marqué d'un symbole ou de valeurs jusqu'à ou égales à 130 °C.

ВНИМАТЕЛЬНО ПРОЧИТАЙТЕ ИНСТРУКЦИИ, УКАЗАННЫЕ В СЛЕДУЮЩЕМ РУКОВОДСТВЕ
Следуйте только инструкциям в руководстве по уходу и техническому обслуживанию прибора.
ПРЕДУСТАНОВКА
Только для использования во внутреннем интерьере. Для установки душевой лейки требуется квалифицированный персонал.
УСТАНОВКА
Для подключения электрических компонентов требуется поддержка квалифицированного персонала с электротехническим опытом. В случае, если блок питания, используемый для питания душевой лейки не помечен символами или со значениями до или равно 130 °C, то весь узел не может быть полностью покрыт термоизоляционным материалом. При установке прибора должны использоваться соответствующие инструменты. На этапе установки необходимо уделять самое пристальное внимание риску поражения электрическим током. Рекомендуем установить биполярный выключатель для возможности отключения электрической цепи. Выполните электрические подключения, как описано на схеме в данном руководстве.
ИСПОЛЬЗОВАНИЕ
Душевая лейка должна использоваться только в комплекте со всеми ее элементами. Не модифицируйте и не изменяйте изначальные настройки душевых леек. Любое вмешательство может поставить под угрозу вашу безопасность. Не используйте оборудование или отдельные его части не по назначению. Нельзя размещать источники открытого огня, например зажженные свечи, вблизи оборудования.
ОБСЛУЖИВАНИЕ
При появлении любых признаков неисправности или некорректной работе изделия, просьба немедленно связаться с Antonio Lupi Design S.p.A.. Любой комплектующий элемент душевой лейки необходимо незамедлительно заменить в случае его повреждения. Источник света, размещенный в душевой лейке, должен заменяться только квалифицированным персоналом.
ДЕМОНТАЖ И УТИЛИЗАЦИЯ
При демонтаже изделия требуется придерживаться необходимых мер предосторожности, чтобы исключить риск поражения электрическим током. Демонтированное изделие следует утилизировать в соответствии с законодательными требованиями по утилизации специальных отходов.
ИСТОЧНИК ПИТАНИЯ:
Для работы душевой лейки необходимо использовать источник питания со следующими характеристиками:

- Вход: 100-240V 50/60Hz класс 2;
- Выход: 8W 350mA класс 2;
- Источник питания должен иметь номинальную мощность, превышающую указанной в табличке паспорта изделия;
- Источник питания должен быть термически защищен и помещен символом или со значением до или равно 130 °C

LESEN SIE DIE ANWEISUNGEN IN DER FOLGENDEN ANLEITUNG SORGFÄLTIG DURCH
Befolgen Sie nur die Anweisungen im Manual für die Reinigung und Wartung des Geräts.
MONTAGE
Nur für den internen Gebrauch. Die Installation des Duschkopfes erfordert qualifiziertes Personal.
INSTALLATION
Für die Anschlüsse der elektrischen Teile ist die Unterstützung von qualifiziertem Personal mit elektrotechnischer Erfahrung erforderlich. Bei der Installation des Geräts müssen geeignete Werkzeuge verwendet werden. Bei der Installation des Geräts muss die größtmögliche Aufmerksamkeit auf das Risiko eines elektrischen Schlages gelegt werden. Die Installation eines bipolaren Schalters ist empfehlenswert, um die elektrische Trennung des Stromkreises zu ermöglichen. Wenn das Netzteil, das für die Stromversorgung des Duschkopfes verwendet wird, nicht die Symbole oder mit Wert bis und gleich 130 °C in der Kennzeichnung aufweist, kann die gesamte Baugruppe nicht mit wärmeisolierendem Material abgedeckt werden. Führen Sie die elektrischen Anschlüsse wie im beschreibenden Diagramm in dieser Anleitung aus.
VERWENDUNG
Der Duschkopf darf nur dann verwendet werden, wenn er mit allen seinen Komponenten vollständig ist. Den Originalzustand des Duschkopfes nicht modifizieren oder verändern. Jede Manipulation kann seine Sicherheit gefährden.Verwenden Sie das Gerät oder seine Einzelteile nicht für andere als die vorgesehenen Zwecke.Es dürfen keine offenen Flammenquellen, wie z.B. brennende Kerzen, in die Nähe des Gerätes gebracht werden.
WARTUNG
Bei jeglichem Beweis für ein Versagen oder eine Fehlfunktion wenden Sie sich bitte unverzüglich an Antonio Lupi Design S.p.A.Alle Komponenten des Duschkopfes müssen im Falle einer Beschädigung umgehend ersetzt werden. Die in diesem Duschkopf enthaltene Lichtquelle darf nur vom Hersteller oder von gleich qualifiziertem Personal ersetzt werden.
AUSBAU UND ENTSORGUNG
Beim Ausbau des Geräts müssen alle notwendigen Vorkehrungen getroffen werden, um die Gefahr eines elektrischen Schlags zu vermeiden. Die ausgebauten Geräte müssen dann gemäß allen gesetzlichen Bestimmungen als Sondermüll entsorgt werden.
STROMVERSORGUNG:
Für die Versorgung des Duschkopfes muss ein Netzteil mit den folgenden Spezifikationen verwendet werden:

- Input: 100-240V 50/60Hz Klasse 2;
- Output: 8W 350mA Klasse 2;
- Das Netzteil muss eine höhere Nennleistung haben als die auf dem Typenschild des Geräts angegeben.
- Das Netzgerät muss thermisch geschützt sein und mit dem Symbol▽oder▽mit Werten bis und gleich 130 °C gekennzeichnet sein.



IT_ Questo prodotto contiene una sorgente luminosa di classe di efficienza energetica < F >
EN_ This product contains a light source with energy efficiency class < F >
FR_ Ce produit contient une source lumineuse de classe énergétique < F >
ES_ El presente producto contiene una fuente luminosa de clase de eficiencia energética < F >
DE_ Dieses Produkt enthält eine Lichtquelle der Energieeffizienzklasse < F >
RU_ этот продукт содержит источник света класса энергоэффективности < F >

LEER CON CUIDADO LAS INSTRUCCIONES DEL SIGUIENTE MANUAL
Observar sólo las instrucciones del manual para la limpieza y el mantenimiento del aparato.
MONTAJE
Sólo para uso interno.
La instalación del rociador requiere personal calificado.
INSTALACIÓN
Para la conexión de las partes eléctricas se requiere el apoyo de personal calificado con experiencia electrotécnica; Se deben utilizar herramientas adecuadas al instalar el aparato. Al instalar el aparato, se debe prestar la mayor atención posible al riesgo de descarga eléctrica. Recomendamos la instalación de un interruptor bipolar para permitir la desconexión eléctrica del circuito.
Si la fuente de alimentación utilizada para alimentar el rociador no tiene los símbolos o con valores de hasta e igual a 130 °C, no se puede cubrir de ninguna manera todo el conjunto con material termoaislante.
Hacer las conexiones eléctricas como en el diagrama descriptivo de este manual.
USO
El rociador sólo debe usarse si está completo con todos sus componentes.
No modificar o alterar el estado original del rociador. Cualquier manipulación puede comprometer su seguridad.
No utilizar el aparato o sus partes individuales para ningún otro propósito que los previstos.
No se deben acercar al aparato fuentes de llama desnudas, como velas encendidas.
MANTENIMIENTO
Para cualquier evidencia de fallo o mal funcionamiento contactar con Antonio Lupi Design S.p.A. inmediatamente. Todos los componentes del rociador deben ser reemplazados rápidamente en caso de daño.
La fuente de luz contenida en este aparato debe ser sustituida únicamente por el fabricante o por personal igualmente calificado.
DESMONTAJE Y ELIMINACIÓN
Al desmontar el aparato, deben tomarse todas las precauciones necesarias para evitar el riesgo de una descarga eléctrica.
El equipo desmontado debe ser desechado según todos los requisitos legales, como residuo especial.
SUMINISTRO DE ENERGÍA:
Una fuente de alimentación con las siguientes especificaciones debe ser usada para alimentar el rociador:

- Entrada: 100-240V 50/60Hz Clase 2;
- Salida: 8W 350mA Clase 2;
- La potencia nominal de la fuente de alimentación debe ser mayor que la indicada en la placa de identificación del aparato.

NOTE

IT_RICAMBIO AREATORE001 - areatore

EN_SPARE PART AREATORE001 - Aerator

FR_PIÈCE DE RECHANGE AREATORE001 - Mousseur

ES_RECAMBIO AREATORE001 - Aireador

DE_LÖSUNGEN AREATORE001 - Perlator

RU_ЗАПЧАСТИ AREATORE001 - Аэратор

NOTE

IT_RICAMBIO AREATORE004 - set di n. 5 areatori con chiavetta per smontaggio areatori

EN_SPARE PART AREATORE004 - Set of n. 5 aerators provided with a key for disassembling

FR_PIÈCE DE RECHANGE AREATORE004 - Set de 5 mousseurs avec clé de démontage

ES_RECAMBIO AREATORE004 - Juego de N. 5 aireadores con llave para desmontar los aireadores

DE_LÖSUNGEN AREATORE004 - Set von Nr.05 Perlatoren mit Schlüssel zur Demontage der Perlatoren

RU_ЗАПЧАСТИ AREATORE004 - Набор из 5-и аэраторов с ключом для демонтажа аэротаров

NOTE

NOTE

IMPORTANTE
Per la pulizia consultare la scheda tecnica scaricabile dal nostro sito www.antoniolupi.it

IMPORTANT
For cleaning consult the technical data sheet downloadable from our website www.antoniolupi.it

IMPORTANT
Pour le nettoyage, veuillez vous référer à la fiche technique téléchargeable sur notre site www.antoniolupi.it

IMPORTANTE
Para la limpieza consultar la ficha técnica descargable de nuestro sitio web www.antoniolupi.it

WICHTIG
Für die Reinigung schauen Sie bitte das technische Datenblatt auf unserer Webseite herunterladbar www.antoniolupi.it

ВНИМАНИЕ!
Информацию по уходу за изделием вы найдете в технической схеме, которая доступна на нашем сайте www.antoniolupi.it

antoniolupi

73
VIA MAZZINI
75

Antonio Lupi Design S.p.A.
via Mazzini 73/75 - 50050 Stabbia
Cerreto Guidi (Firenze) - Italy
T +39 0571 586881_95651
F +39 0571 586885
www.antoniolupi.it
lupi@antoniolupi.it