VELA

design AL studio



antoniolupi

lifestyle

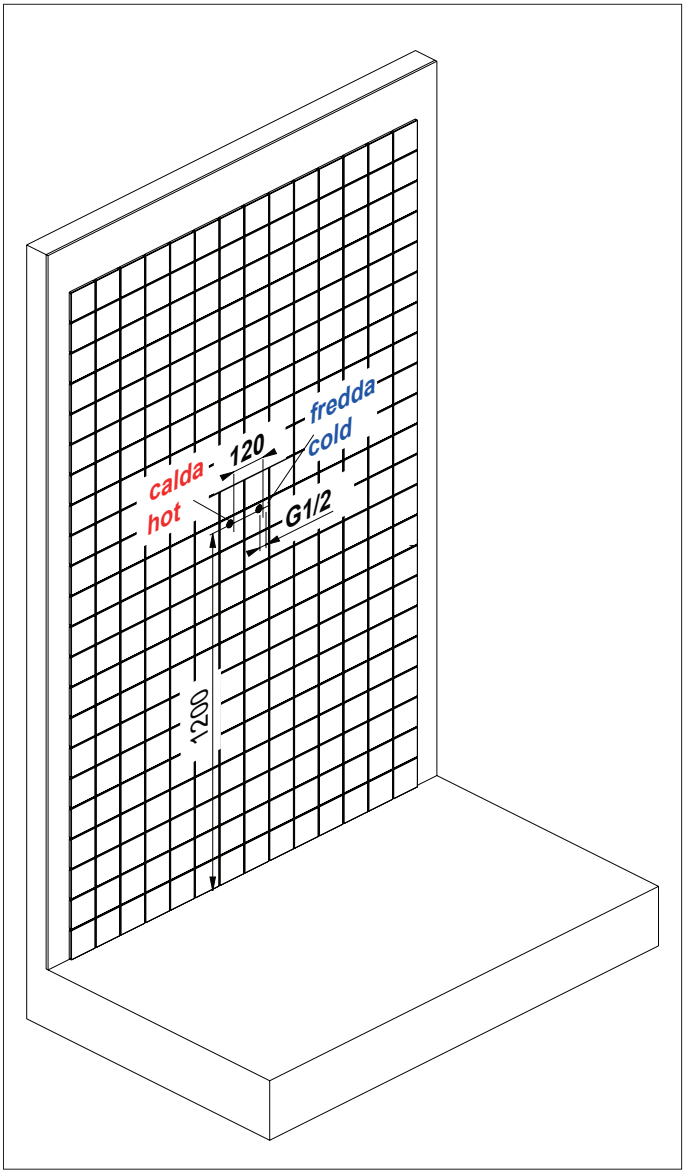
calda
hot
120
fredda
cold
G1/2
1200

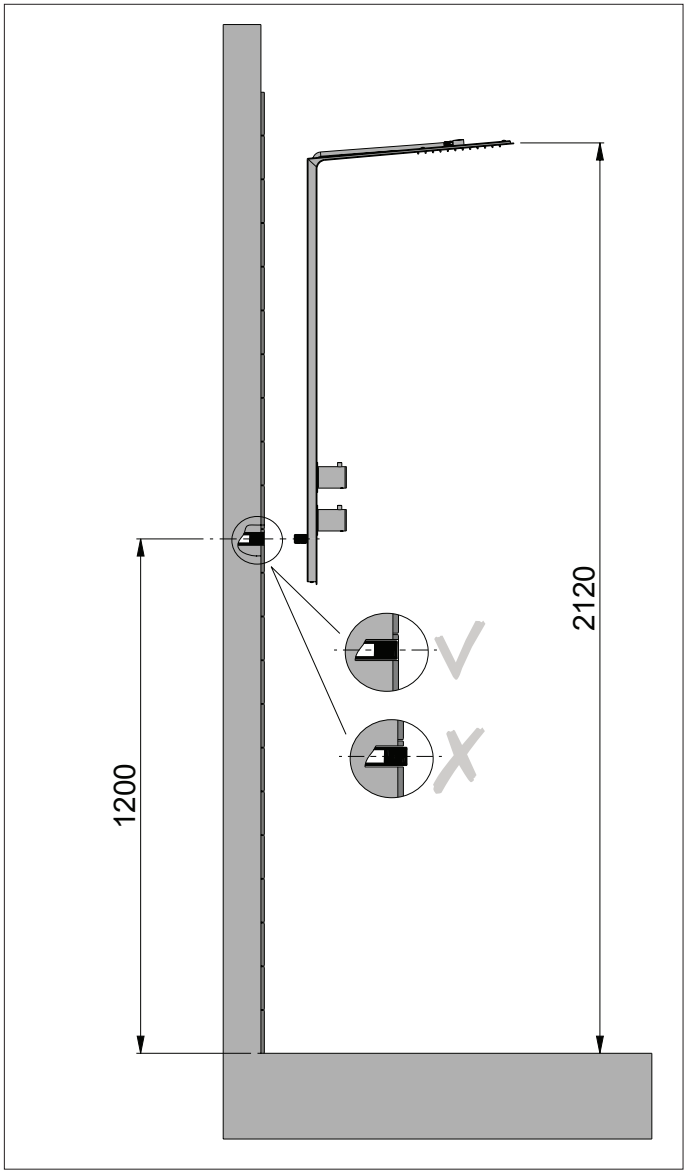
2120
1200

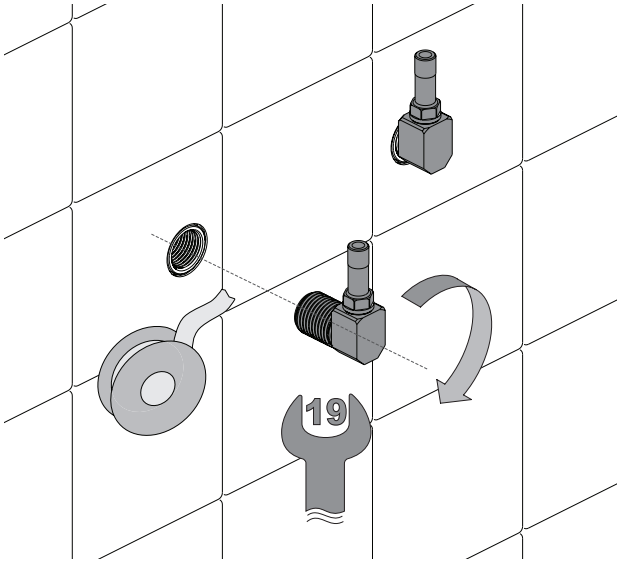
19

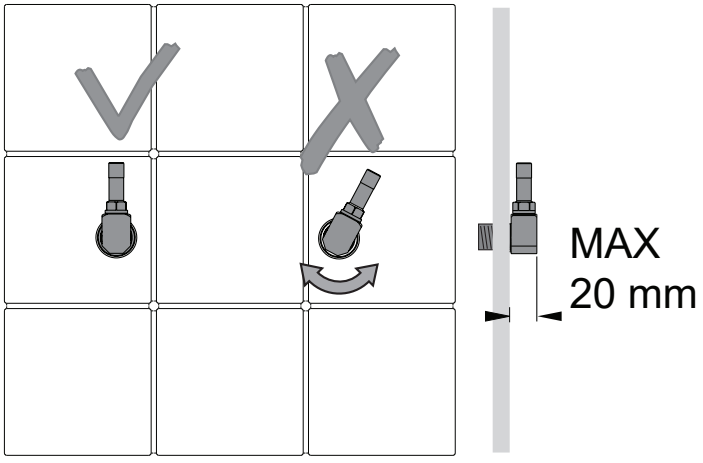
MAX
20 mm

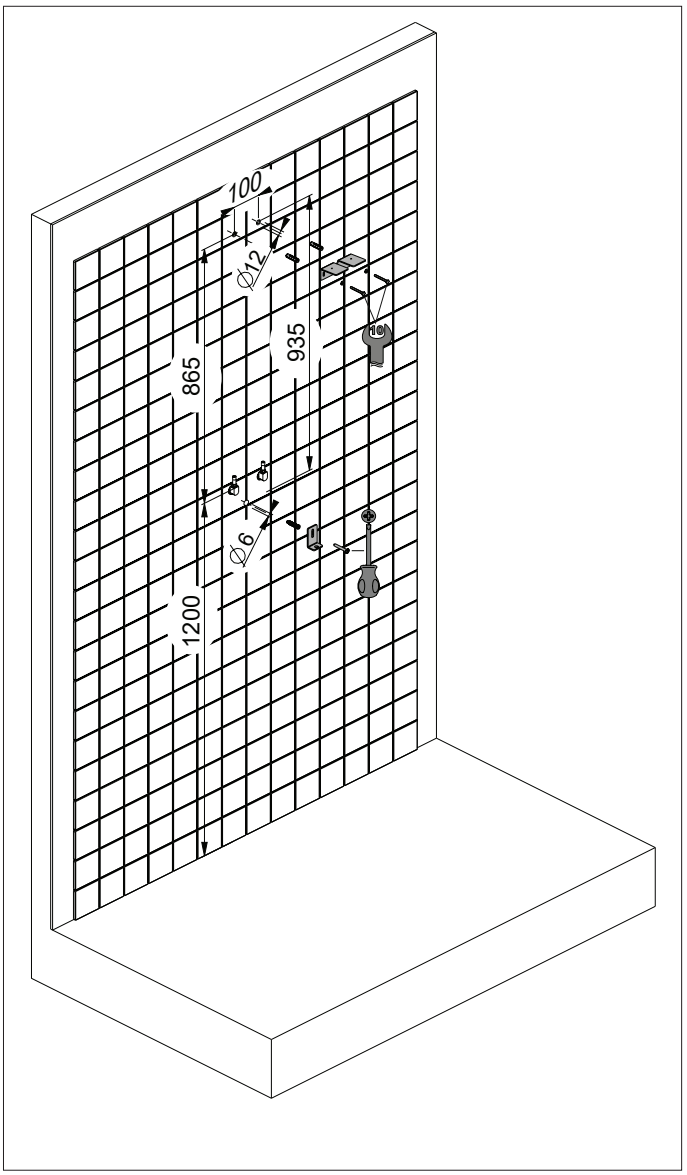
100
Ø12
935
865
Ø6
1200

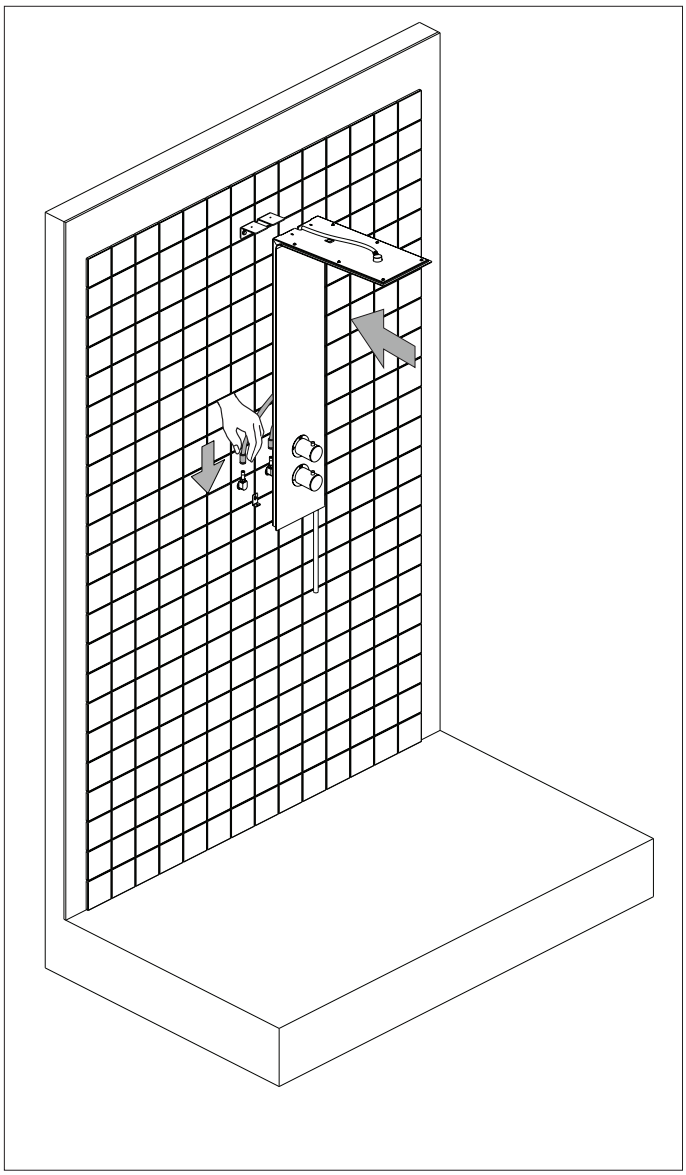

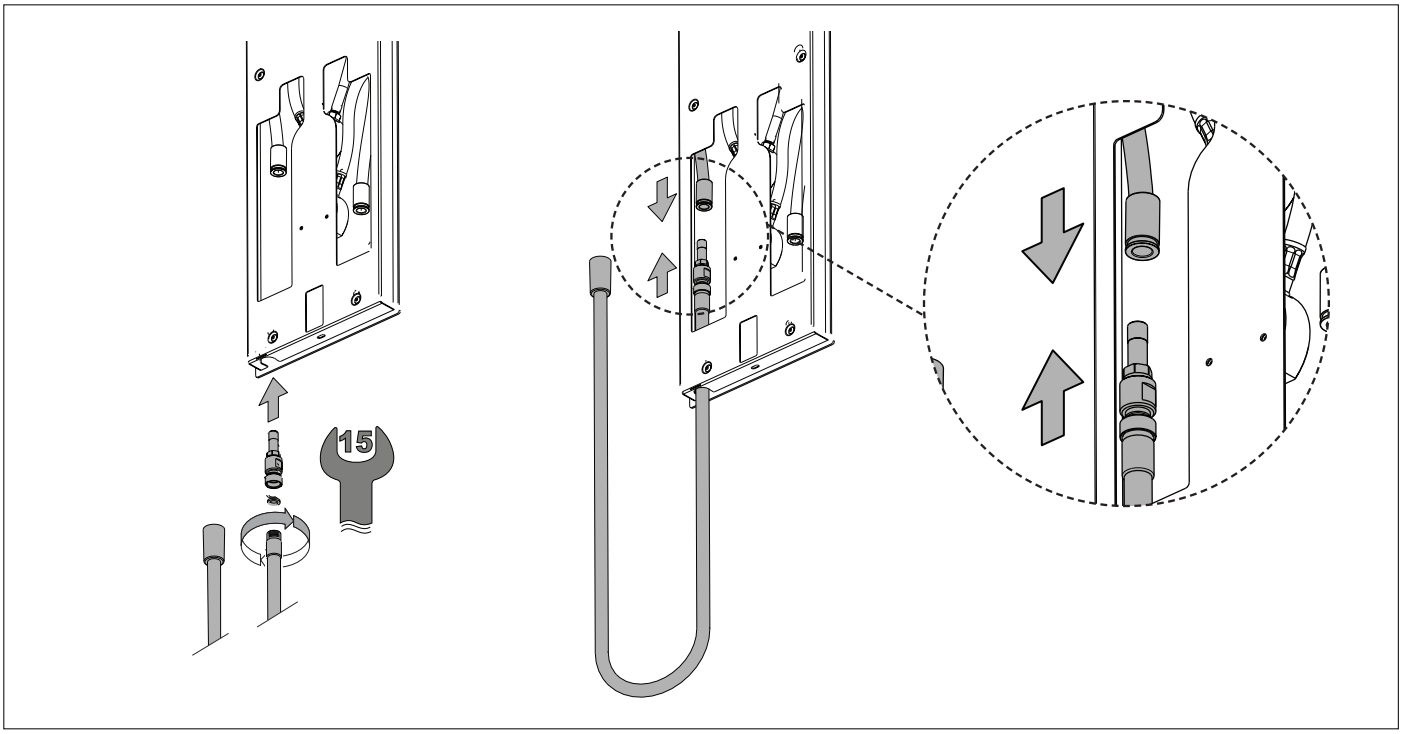
15

NOTE

IT_RICAMBIO CARTUCCIA001 - cartuccia in silicone

EN_SPARE PART CARTUCCIA001 - Silicon cartridge

FR_PIÈCE DE RECHANGE CARTUCCIA001 - Cartouche en silicone

ES_RECAMBIO CARTUCCIA001 - Cartucho de silicona

DE_LÖSUNGEN CARTUCCIA001 - Silikon-Kartusche

RU_ЗАПЧАСТИ CARTUCCIA001 - Силиконовый картридж

IT_RICAMBIO CARTUCCIA003 - cartuccia per deviatore ceramico ø 35 mm

EN_SPARE PART CARTUCCIA003 - cartridge for ceramic diverter ø 35 mm

FR_PIÈCE DE RECHANGE CARTUCCIA003 - cartouche pour inverseur céramique ø 35mm

ES_RECAMBIO CARTUCCIA003 - cartucho para desviador cerámico ø 35 mm

DE_LÖSUNGEN CARTUCCIA003 - Kartusche Keramik-Umsteller Ø 35 mm

RU_ЗАПЧАСТИ CARTUCCIA003 - картридж для переключателя керамического ø 35 мм

IT_RICAMBIO CARTUCCIA004 - cartuccia termostatica

EN_SPARE PART CARTUCCIA004 - Thermostatic cartridge

FR_PIÈCE DE RECHANGE CARTUCCIA004 - Cartouche thermostatique

ES_RECAMBIO CARTUCCIA004 - Cartucho termostático

DE_LÖSUNGEN CARTUCCIA004 - Thermostatkartusche

RU_ЗАПЧАСТИ CARTUCCIA004 - Картридж термостатический

IT_RICAMBIO DOCCETTA001 - doccetta

EN_SPARE PART DOCCETTA001 - Hand shower

FR_PIÈCE DE RECHANGE DOCCETTA001 - Douchette

ES_RECAMBIO DOCCETTA001 - Ducha de mano

DE_LÖSUNGEN DOCCETTA001 - Handbrause

RU_ЗАПЧАСТИ DOCCETTA001 - душевая лейка

NOTE

IT_RICAMBIO AY029 - flessibile 150 cm in acciaio inox satinato AISI 304

EN_SPARE PART AY029 - hose 150 cm in satin stainless steel AISI 304

FR_PIÈCE DE RECHANGE AY029 - flexible de 150 cm en acier inoxydable satiné AISI 304

ES_RECAMBIO AY029 - Flexible de 150 cm de acero inox satinado AISI 304

DE_LÖSUNGEN AY029 - Flexibler Schlauch 150 cm aus satiniertem EdelstahlAISI304

RU_ЗАПЧАСТИ AY029 - Гибкий шланг 150 см из сатинированной нержавеющей стали AISI 304

NOTE

NOTE

IMPORTANTE
Per la pulizia consultare la scheda tecnica scaricabile dal nostro sito www.antoniolupi.it

IMPORTANT
For cleaning consult the technical data sheet downloadable from our website www.antoniolupi.it

IMPORTANT
Pour le nettoyage, veuillez vous référer à la fiche technique téléchargeable sur notre site www.antoniolupi.it

IMPORTANTE
Para la limpieza consultar la ficha técnica descargable de nuestro sitio web www.antoniolupi.it

WICHTIG
Für die Reinigung schauen Sie bitte das technische Datenblatt auf unserer Webseite herunterladbar www.antoniolupi.it

ВНИМАНИЕ!
Информацию по уходу за изделием вы найдете в технической схеме, которая доступна на нашем сайте www.antoniolupi.it

antoniolupi

73
VIA MAZZINI
75

Antonio Lupi Design S.p.A.
via Mazzini 73/75 - 50050 Stabbia
Cerreto Guidi (Firenze) - Italy
T +39 0571 586881_95651
F +39 0571 586885
www.antoniolupi.it
lupi@antoniolupi.it