
ORION
design Mario Ferrarini
antoniolupi
MADE IN ITALY

ORION

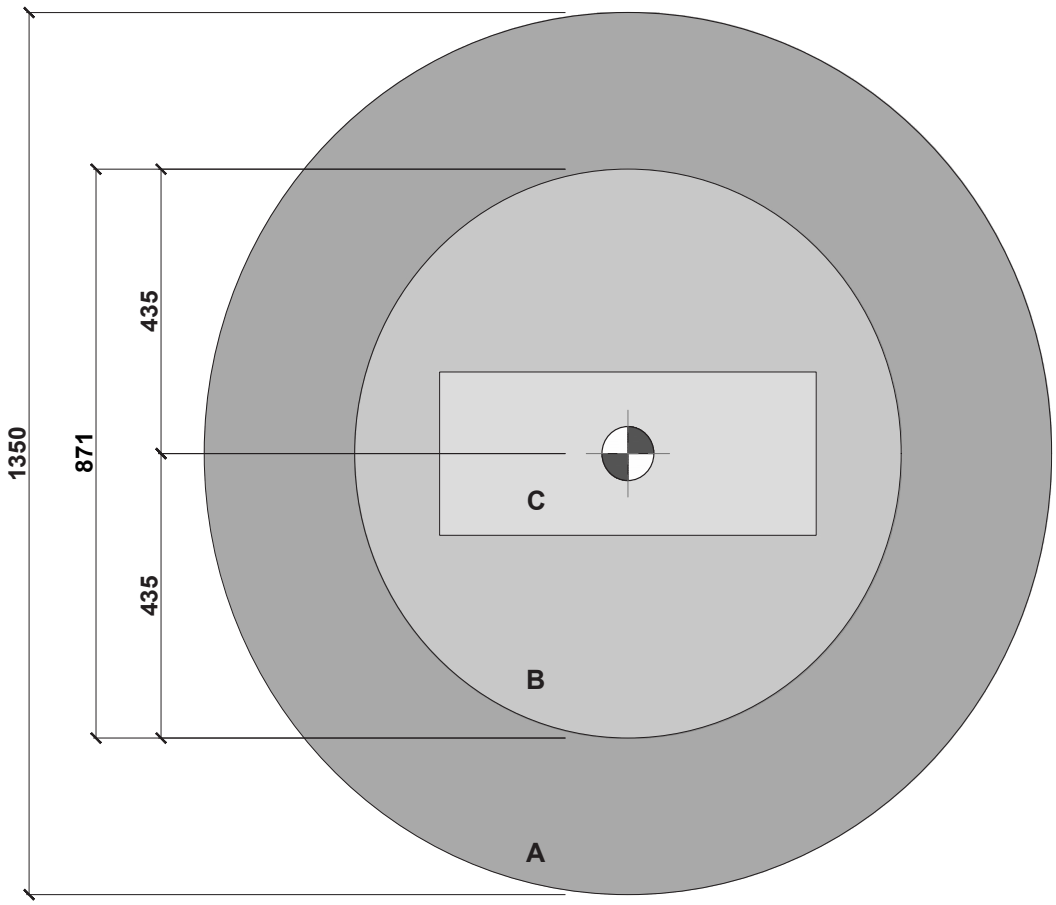

IT_1_ A= Ingombro esterno. B= Base d'appoggio. C= pozzetto
EN_1_ A = External dimensions B= Support base C= drainage
FR_1_ A= Dimensions extérieures. B= Base d'appui. C= trou
ES_1_ A= Espacio externo necesario. B= Base de apoyo. C= taladro
DE_1_ A= Externer Platzbedarf. B= Auflagefläche. C= Siphon.
RU_1_ A=Внешние размеры. B=Размеры опорной базы. C=Размер приямка

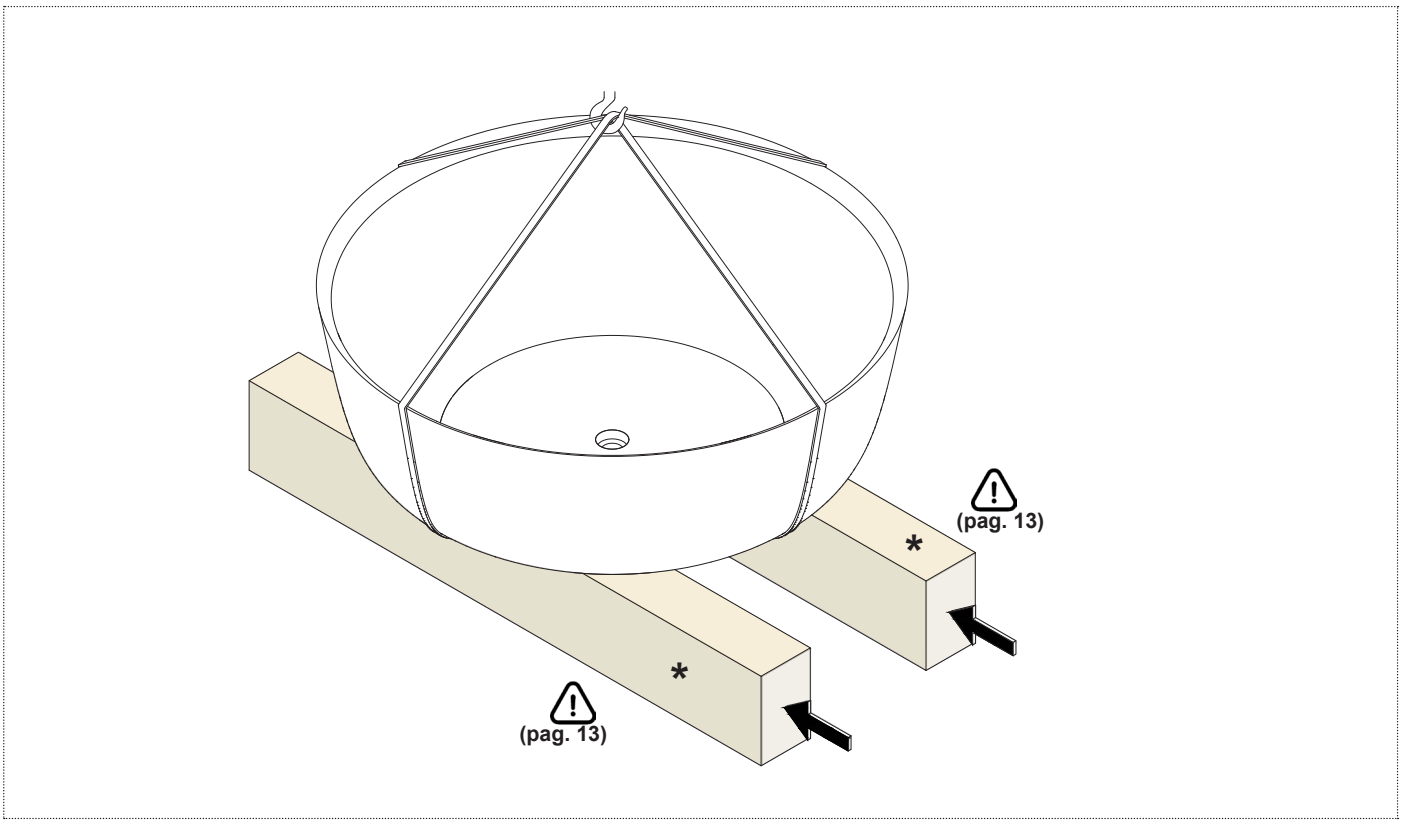

IT_2_ Inserire i sostegni d'appoggio. Mantenere il sollevamento meccanico attivo durante tutta l'installazione.
EN_2 Insert the support bases. Keep the mechanical lifting active throughout the installation.
FR_2_ Insérez les poutres d'appuis. Maintenir la baignoire soulevée mécaniquement tout au long de l'installation.
ES_2_ Insertar los soportes. Mantener el elevador mecánico activo durante toda la instalación.
DE_2_ Setzen Sie die Halterungen ein. Lassen Sie den mechanischen Hub während der gesamten Installation aktiv.
RU_2_Вставьте опоры. На протяжении всего периода монтажа ванна должна поддерживаться с помощью механического подъёмника.

OPZIONE A _OPTION A_OPTION A_OPCIÓN A_OPTION A_ ВАРИАНТ А

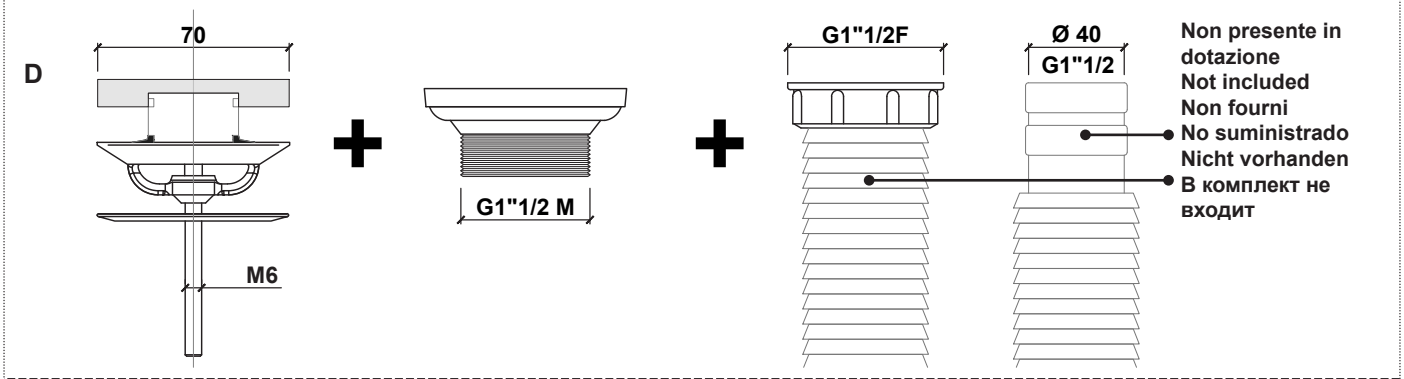

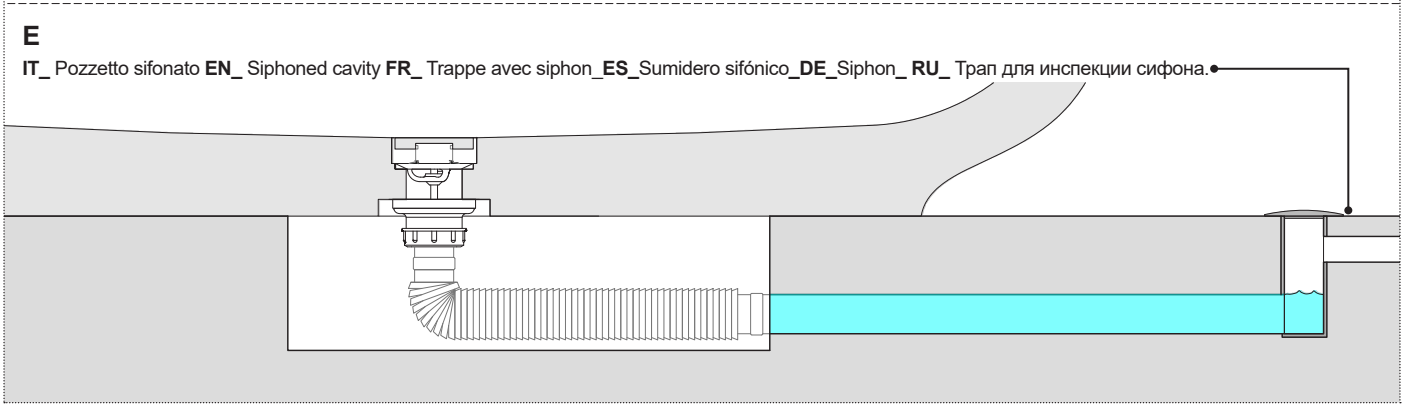

IT_2_ (**D**) Dettaglio piletta.(**E**) Prevedere l'installazione di un pozzetto sifonato per garantire l'ispezione.
EN_2_ (**D**) detail of drain (**E**) Provide for a siphoned cavity to ensure inspection.
FR_2_ (**D**) Détail de la bonde. (**E**) Prévoir l'installation d'une trappe avec siphon pour assurer l'inspection.
ES_2_ (**D**) Detalle válvula de desagüe.(**E**) Prever la instalación de un sumidero sifónico para asegurar la inspección.
DE_2_ (**D**) Detail des Abflusses.(**E**) Eine Bodenaussparung für den Siphon ist empfehlenswert, um die Inspektion zu gewährleisten.
RU_2_ (**D**) Деталировка донного клапана. (**E**) Предусмотрите установку инспекционного трапа для проверки сифона.

OPZIONE A _OPTION A_OPTION A_OPCIÓN A_OPTION A_ ВАРИАНТ A

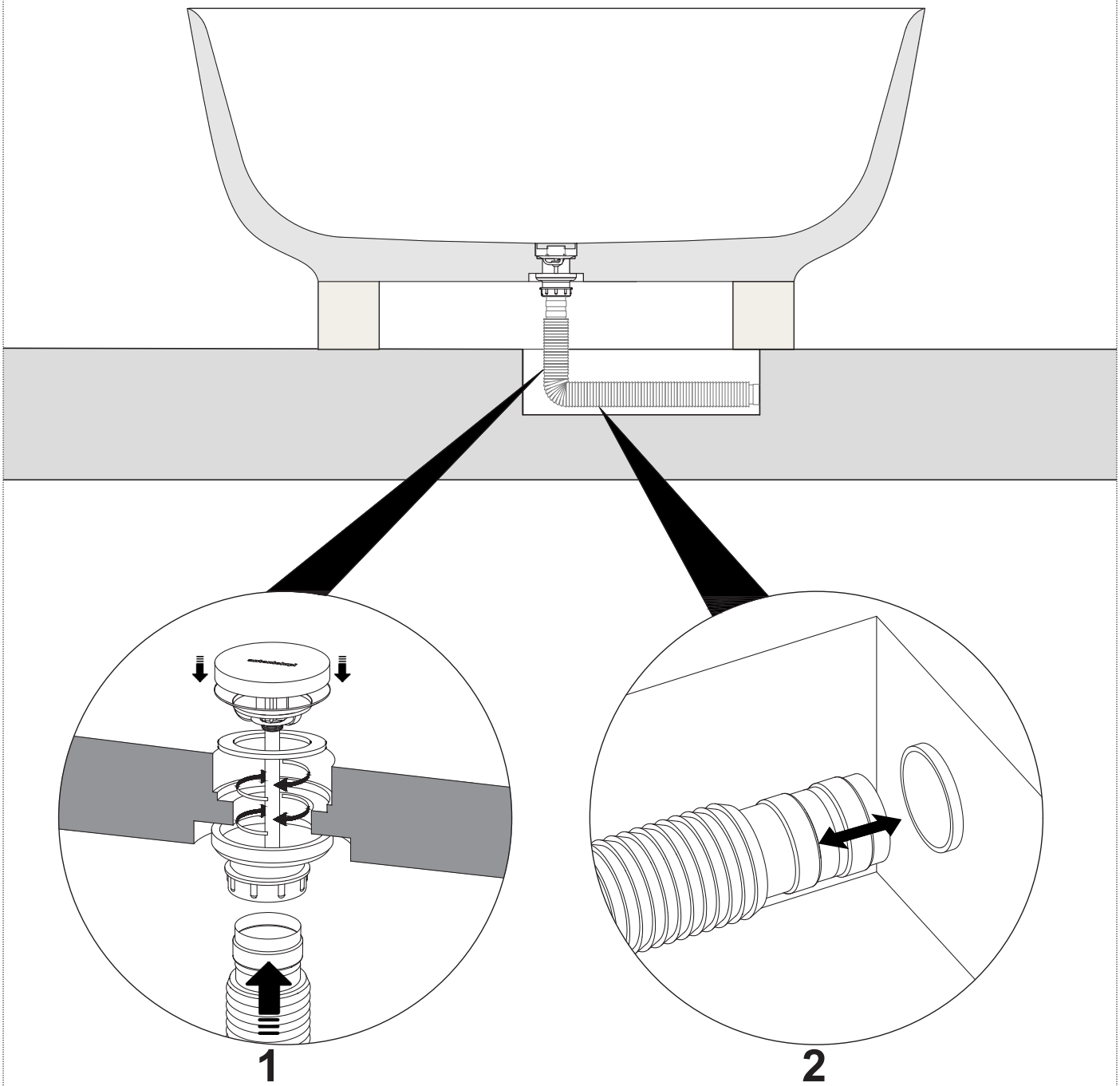

IT_3_ Avvitare la piletta (1) e collegare il tubo flessibile alla piletta, infine inserire l'altra estremità (2) nello scarico predisposto.
EN_3 Screw the drain (1) and connect the flexible hose to the drain, finally insert the other end (2) in the prepared drain.
FR_3_ Vissez la bonde (1) et connectez le tuyau flexible à la bonde, puis insérez l'autre extrémité (2) dans l'évacuation.
ES_3_ Enroscar el desagüe (1) y conectar el tubo flexible a la válvula de desagüe, luego insertar el otro extremo (2) en el desagüe.
DE_3_ Schrauben Sie die Ablaufgarnitur (1) an und schließen Sie den Schlauch an den Abfluss an, dann stecken Sie das andere Ende (2) in den Abfluss.
RU_3_Вкрутите донный клапан (1) и подсоедините к нему гибкий шланг. Другой конец гибкого шланга подсоедините к подготовленному выводу слива (2).

OPZIONE A _OPTION A_OPTION A_OPCIÓN A_OPTION A_ ВАРИАНТ A

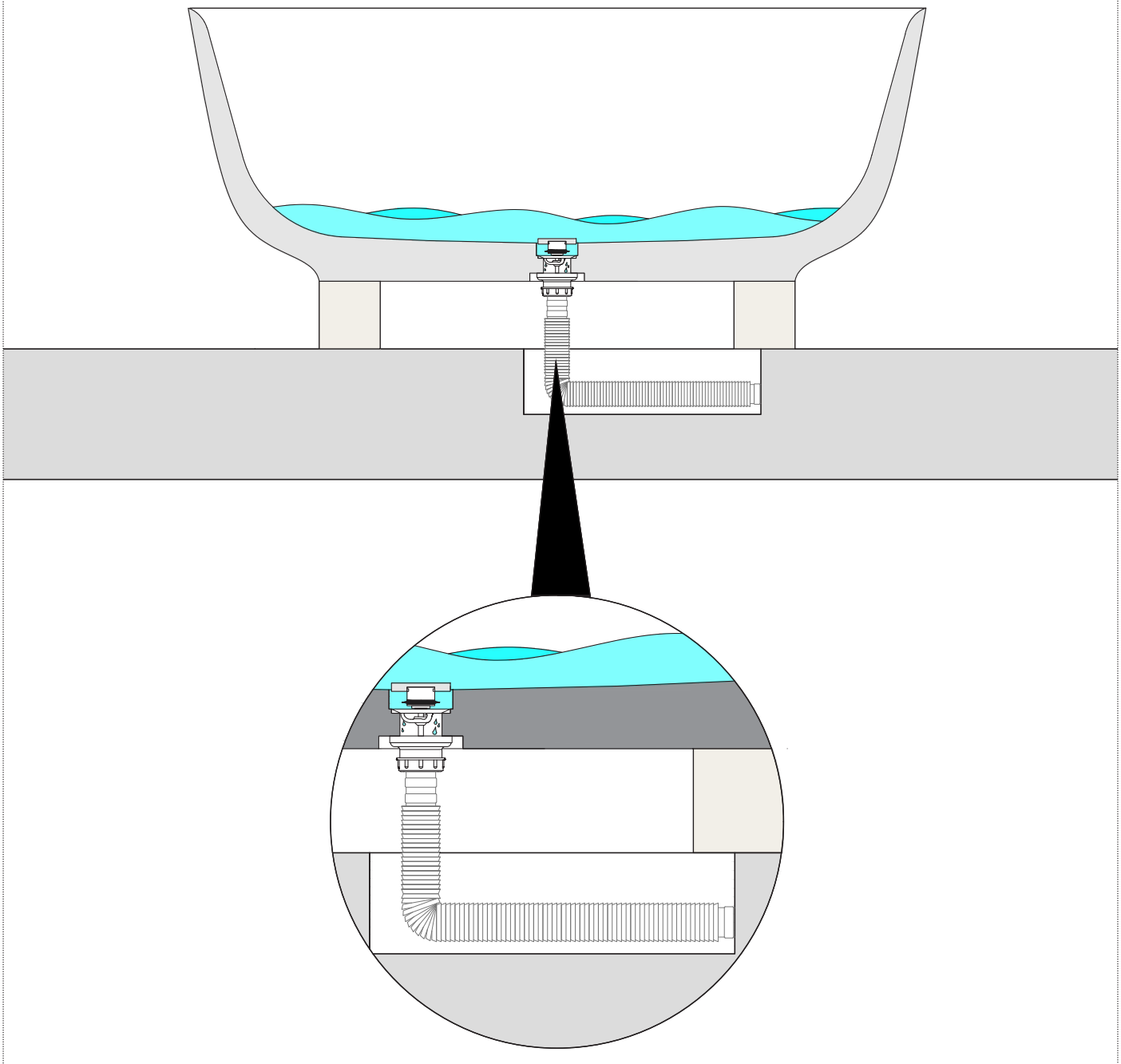

IT_4_ Riempire la vasca per verificare la tenuta dell'impianto realizzato.
EN_4_ Fill the bathtub to make sure the plumbing holds
FR_4_ Remplir la baignoire pour vérifier l'étanchéité des raccordements.
ES_4_ Llenar la bañera para comprobar la estanqueidad del sistema realizado.
DE_4_ Die Wanne ausfüllen, um die Dichtigkeit der Anlage zu prüfen.
RU_4_ Наполните ванну, чтобы проверить герметичность соединения системы.

OPZIONE B_ OPTION B_ OPTION B_OPCIÓN B_OPTION B_ВАРИАНТ B

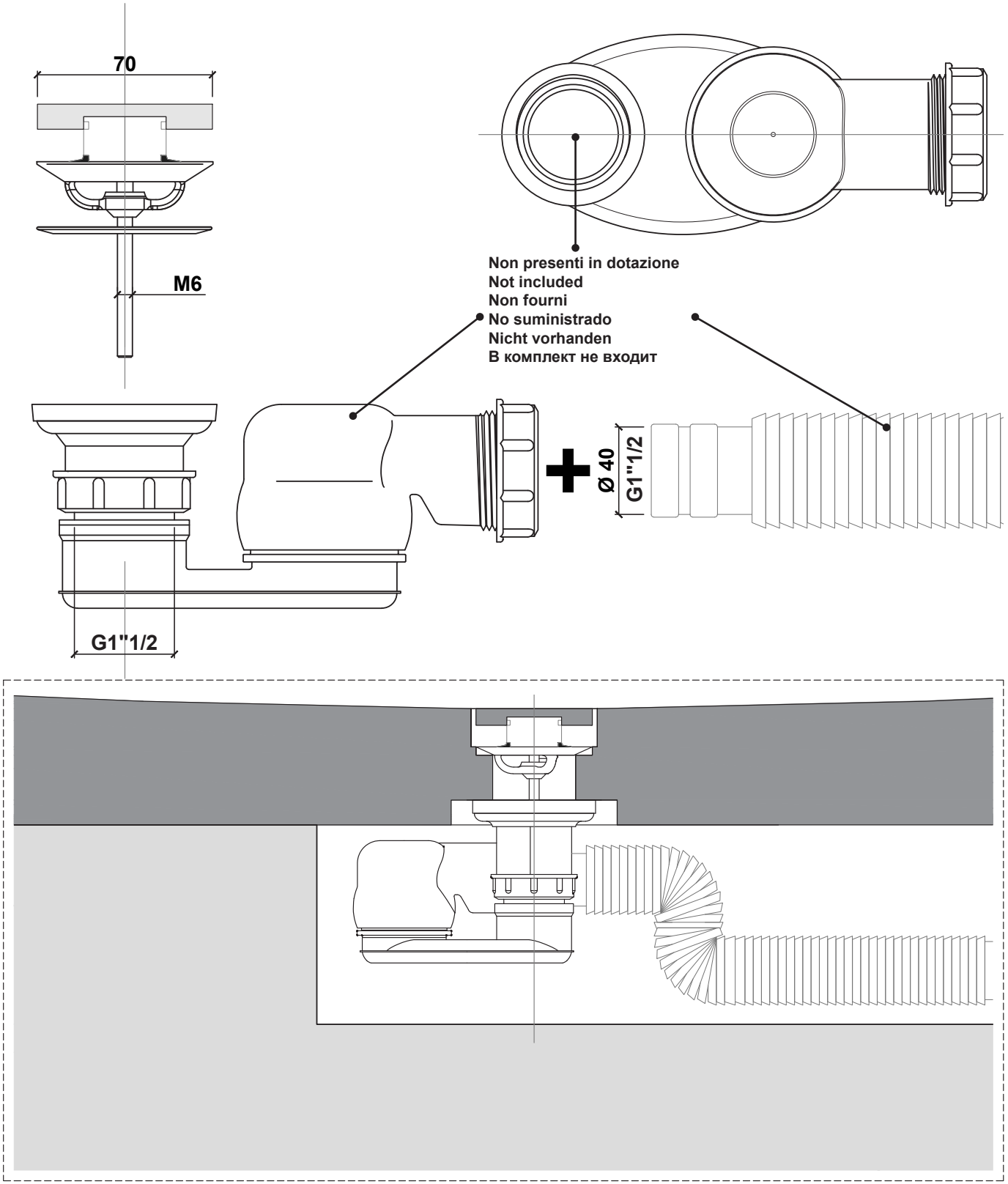

IT_5_ Predisporre un pozzetto con dimensioni adeguate al sifone scelto (non in dotazione).
EN_5_ Prepare a pit with adequate dimensions for the chosen siphon (not included).
FR_5_ Préparer un trou de dimensions appropriées pour le siphon choisi (non fourni).
ES_5_ Preparar un taladro de tamaño adecuado para el sifón elegido (no suministrado).
DE_5_ Bereiten Sie eine Bodenaussparung von ausreichender Größe für den gewählten Siphon vor (nicht mitgeliefert).
RU_5_Подготовьте приямок в соответствии с размерами выбранного сифона (в комплект не входит).

OPZIONE B_ OPTION B_ OPTION B_OPCIÓN B_OPTION B_ВАРИАНТ B

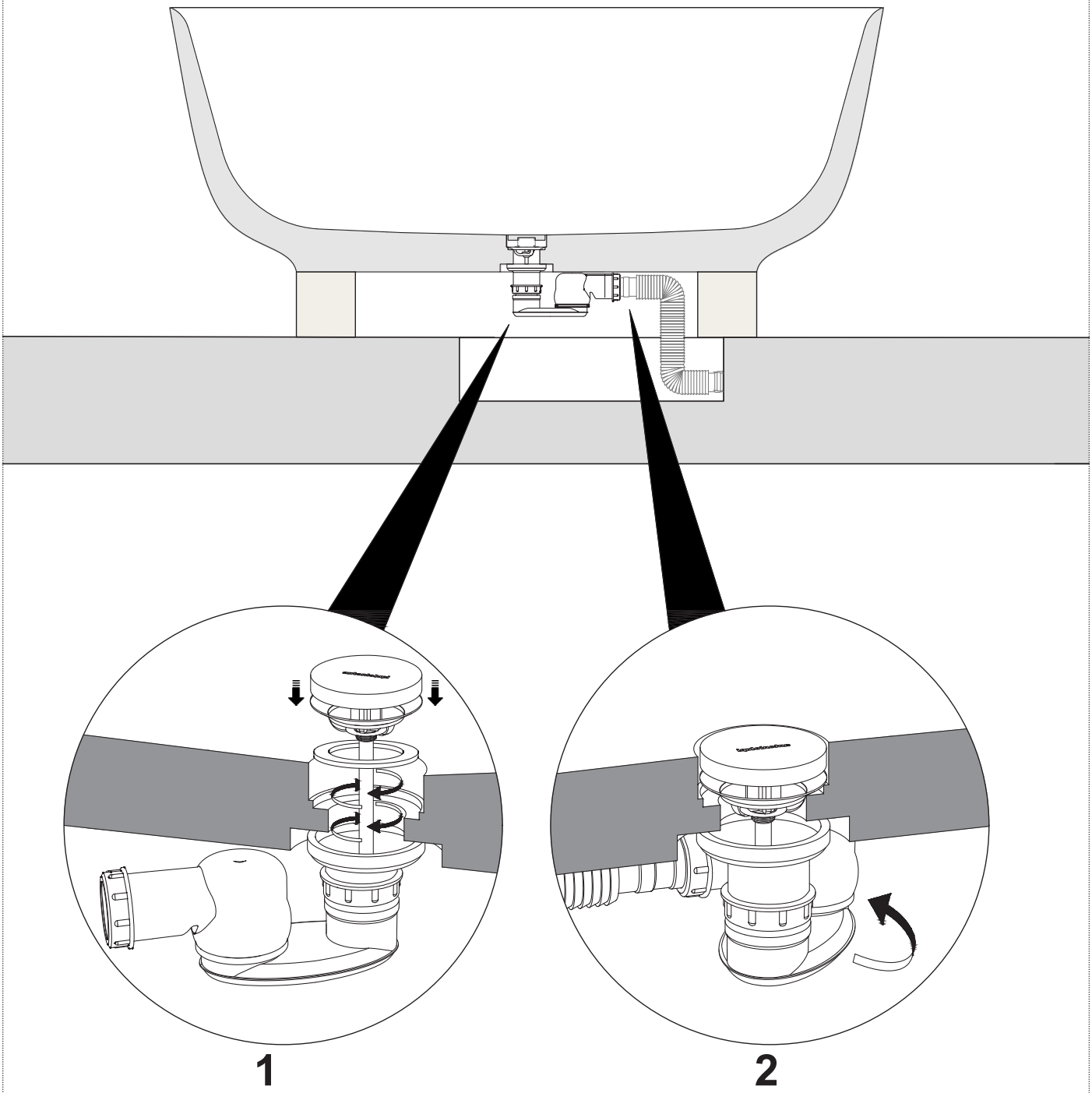

IT_6_ Avvitare la piletta (1). Collegare il tubo flessibile al sifone(2), infine inserire l'altra estremità nello scarico predisposto .
EN_6_ Fix the drain (1) Connect the flexible hose to the siphon (2) lastly insert the other extreme of the flexible hole in the prepared drain
FR_6_ Visser la bonde (1). Raccordez le tuyau flexible au siphon (2), puis insérez l'autre extrémité dans la sortie de l'évacuation.
ES_6_ Enroscar la válvula de desagüe (1). Conectar el tubo flexible al sifón (2), luego insertar el otro extremo en el desagüe preparado.
DE_6_ Die Ablaufgarnitur einschrauben (1). Verbinden Sie dann den flexiblen Schlauch mit dem Siphon (2) und die andere Spitze mit dem vorbereiteten Ablauf.
RU_6_ Вкрутите донный клапан (1). Подсоедините гибкий шланг к сифону (2), другой конец гибкого шланга присоедините к подготовленному выводу слива.

OPZIONE B_ OPTION B_ OPTION B_OPCIÓN B_OPTION B_ВАРИАНТ B

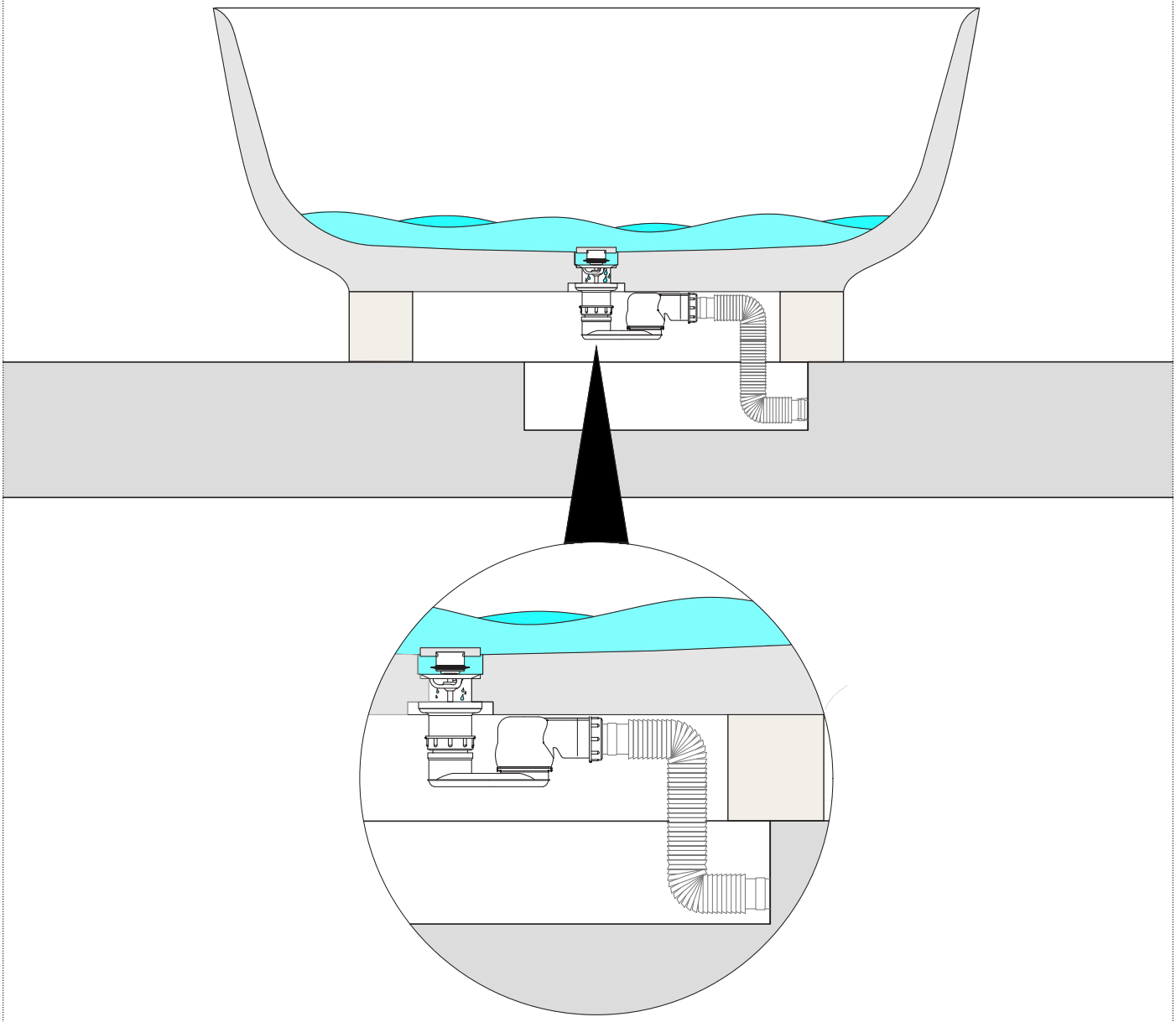

IT_7_ Riempire la vasca per verificare la tenuta dell'impianto realizzato.
EN_7_ Fill the bathtub to make sure the plumbing holds
FR_7_ Remplir la baignoire pour vérifier l'étanchéité des raccordements.
ES_7_ Llenar la bañera para comprobar la estanqueidad del sistema realizado.
DE_7_ Die Wanne ausfüllen, um die Dichtigkeit der Anlage zu prüfen.
RU_7_ Наполните ванну, чтобы проверить герметичность соединения системы.

ORION135

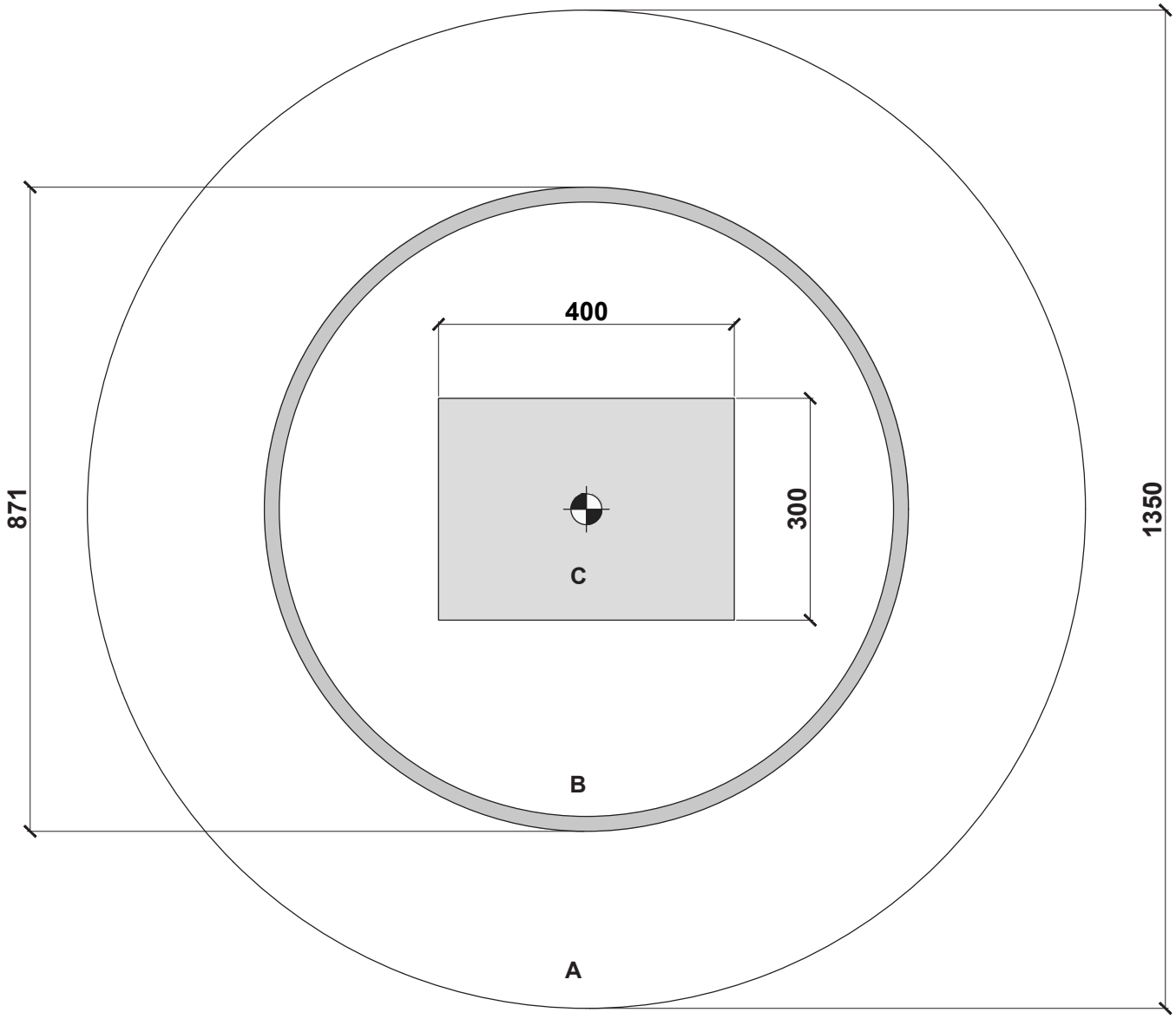

IT_8_ A= Ingombro esterno. B= Base d'appoggio. C= pozzetto
EN_8_ A = External dimensions B= Support base C= drainage
FR_8_ A= Dimensions extérieures. B= Base d'appui. C= trou
ES_8_ A= Espacio externo necesario. B= Base de apoyo. C= taladro
DE_8_ A= Externer Platzbedarf. B= Auflagefläche. C= Siphon.
RU_8_ A=Внешние размеры. B=Размеры опорной базы. C=Размер приямка

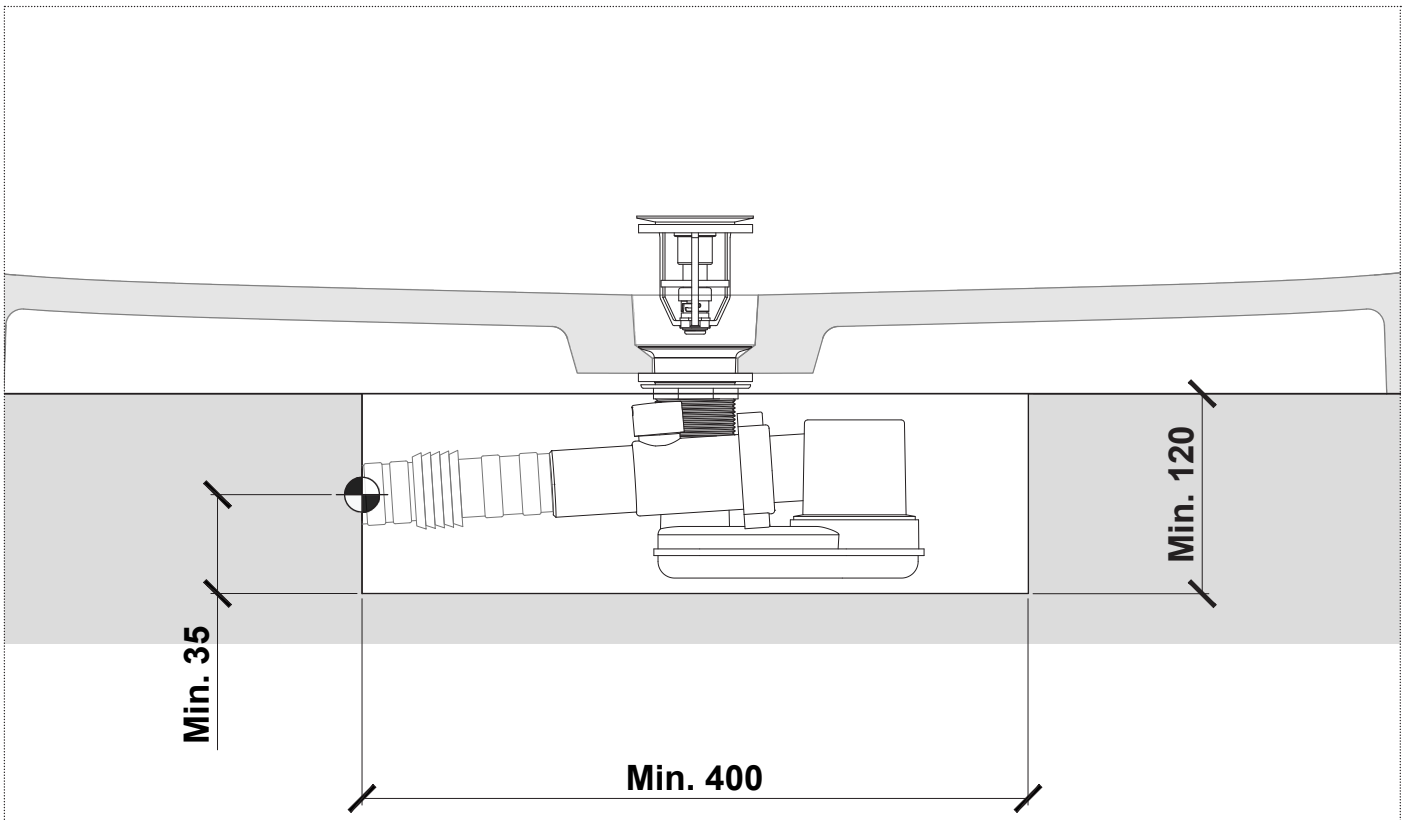

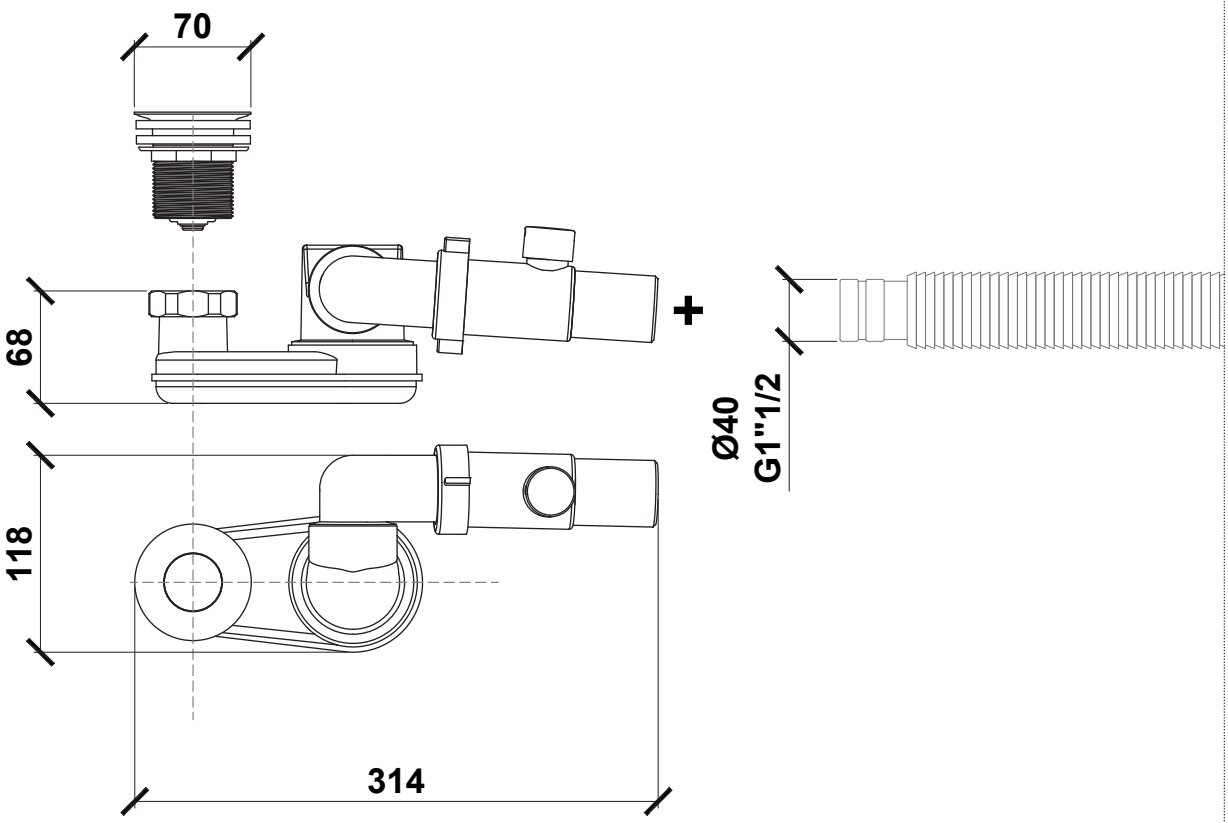

IT_9_ Dettaglio piletta e sifone.Per una corretta installazione, prevedere l'uscita dello scarico in relazione alle dimensioni degli articoli in dotazione.
EN_9_ Detail of drain and siphon. For a correct installation, foresee the drain in relation to the size of the items supplied.
FR_9_ Détail de la bonde et du siphon Pour une installation correcte, prévoir la sortie de l'évacuation en fonction des dimensions des éléments fournis.
ES_9_ Detalle de la válvula de desagüe y sifón. Para instalar correctamente la bañera preparar la salida del desagüe según las medidas de los artículos suministrados.
DE_9_ Detail Ablaufgarnitur und Siphon. Für die korrekte Installation soll der Ausgang des Ablaufs gemäß der vorhandenen Artikel vorbereitet werden.
RU_9_Технические схемы донного клапана и сифона. Для правильной установки предусмотрите вывод слива, подходящий по размеру к вышеуказанным артикулам.

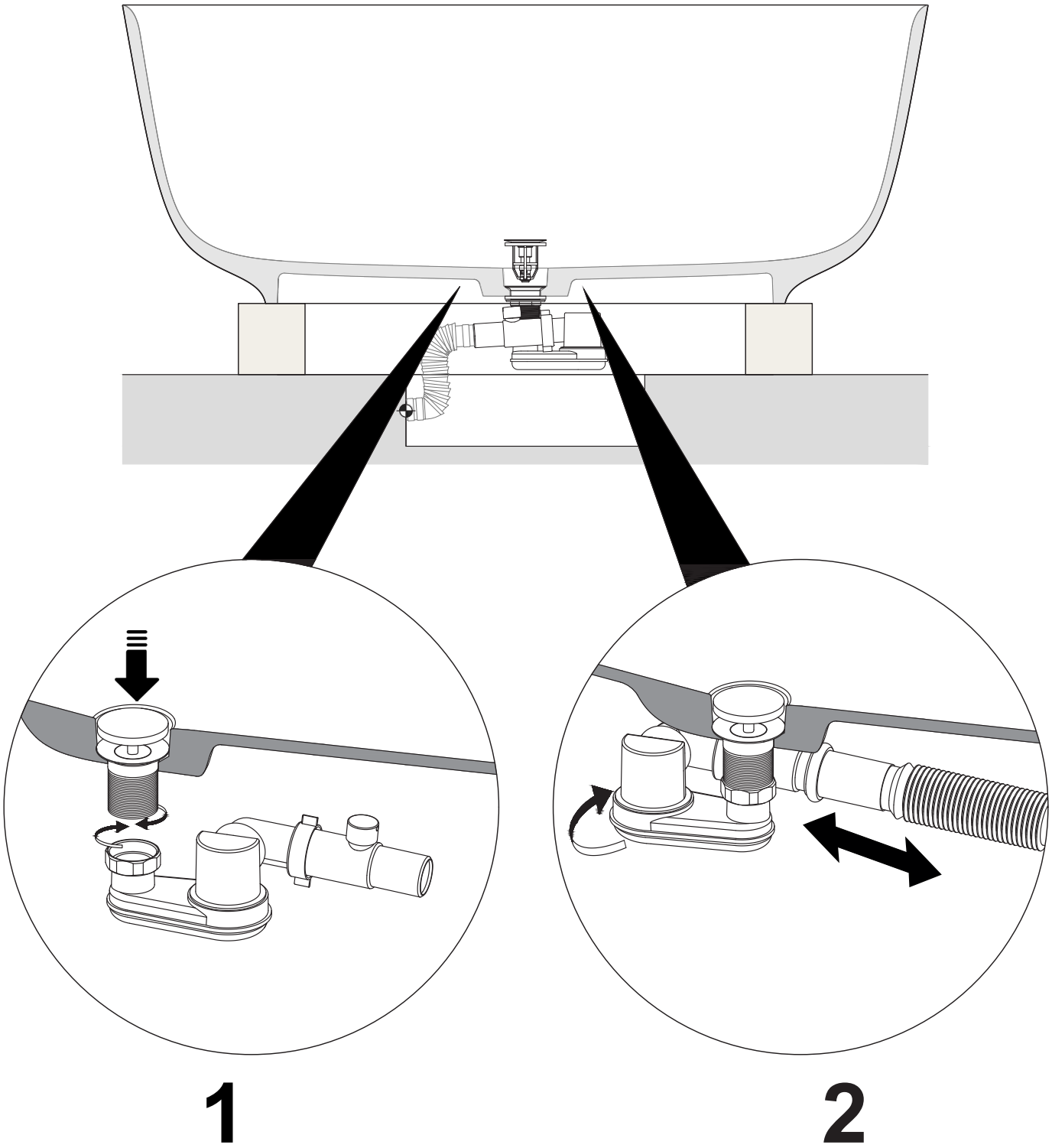

IT_10_ Avvitare la piletta (1). Collegare il tubo flessibile al sifone(2), infine inserire l'altra estremità nello scarico predisposto .
EN_10_ Fix the drain (1) Connect the flexible hose to the siphon (2) lastly insert the other extreme of the flexible hole in the prepared drain
FR_10_ Visser la bonde (1). Raccordez le tuyau flexible au siphon (2), puis insérez l'autre extrémité dans la sortie de l'évacuation.
ES_10_ Enroscar la válvula de desagüe (1). Conectar el tubo flexible al sifón (2), luego insertar el otro extremo en el desagüe preparado.
DE_10_ Die Ablaufgarnitur einschrauben (1). Verbinden Sie dann den flexiblen Schlauch mit dem Siphon (2) und die andere Spitze mit dem vorbereiteten Ablauf.
RU_10_ Вкрутите донный клапан (1). Подсоедините гибкий шланг к сифону (2), другой конец гибкого шланга присоедините к подготовленному выводу слива.

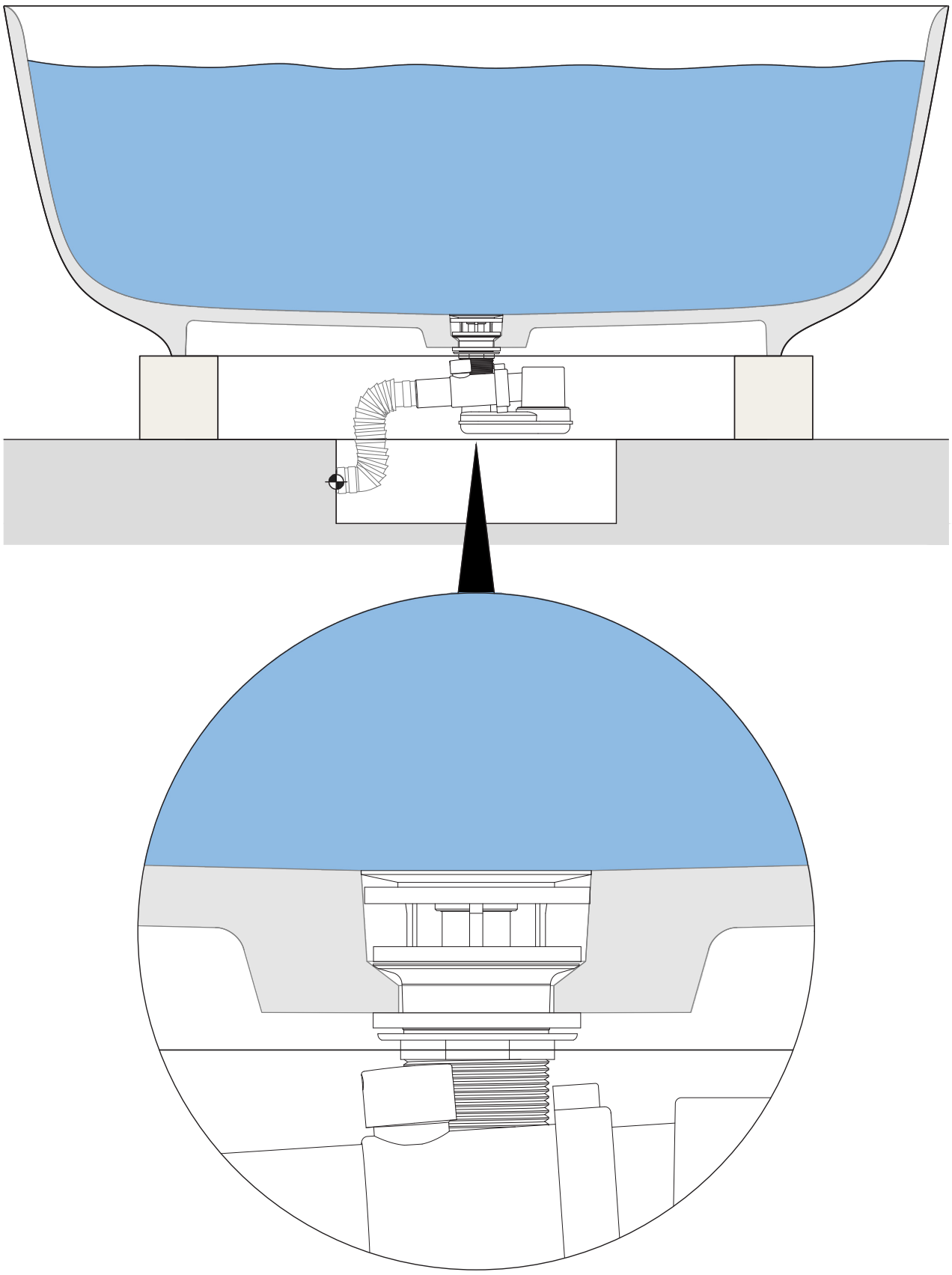

IT_11_ Riempire la vasca per verificare la tenuta dell'impianto realizzato.
EN_11_ Fill the bathtub to make sure the plumbing holds
FR_11_ Remplir la baignoire pour vérifier l'étanchéité des raccordements.
ES_11_ Llenar la bañera para comprobar la estanqueidad del sistema realizado.
DE_11_ Die Wanne ausfüllen, um die Dichtigkeit der Anlage zu prüfen.
RU_11_ Наполните ванну, чтобы проверить герметичность соединения системы.

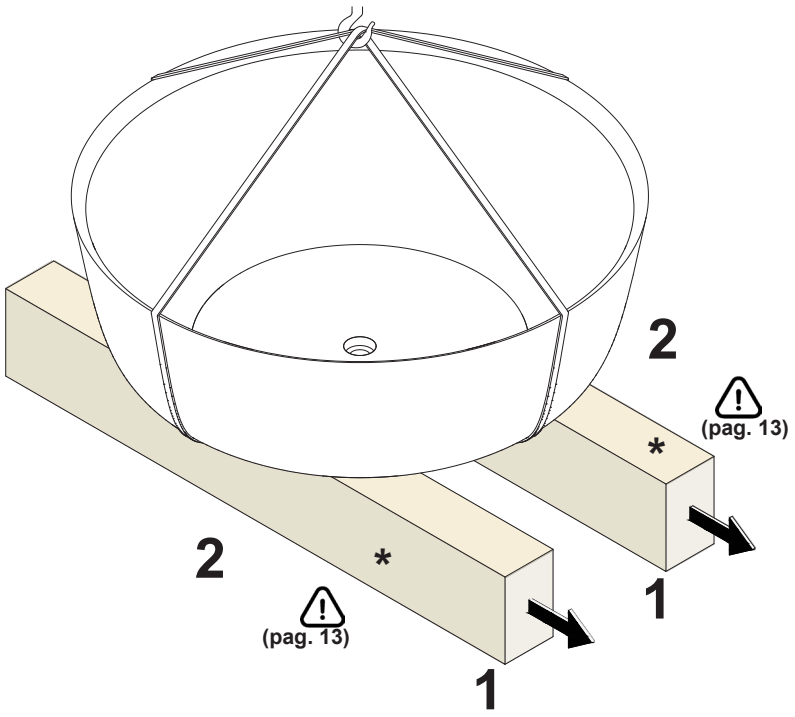

IT_12_ Togliere i (1) sostegni d'appoggio e (2) adagiare la vasca delicatamente al suolo tramite movimentazione meccanica.
EN_12_ Remove (1) support base and (2) gently place the bathtub on the ground by mechanical movement.
FR_12_ Retirez les (1) poutres d'appuis et (2) placez la baignoire doucement sur le sol en utilisant le système mécanique.
ES_12_ Retirar los (1) soportes de apoyo y (2) colocar la bañera suavemente en el suelo con un movimiento mecánico.
DE_12_ Entfernen Sie die (1) Halterungen und (2) legen Sie die Wanne mit einer mechanischen Bewegung vorsichtig auf den Boden.
RU_12_ Уберите опоры (1) и осторожно опустите ванну на пол (2).

*** IT_I sostegni d' appoggio non sono presenti in dotazione, consigliamo fortemente di utilizzare materiali atti a sorreggere il peso della vasca corrispondente a 450kg, quindi non flettenti, incurvanti o inarcanti alla compressione.**

*** EN_The supports are not provided, we strongly recommend to use material suitable to support the weight of the bathtub corresponding to 450kg, which will therefore not bend, curve or arch under compression.**

*** FR_Les chevrons en bois ne sont pas inclus dans la fourniture. Nous recommandons vivement l'utilisation de matériaux adaptés pour supporter le poids de la baignoire correspondant à 450kg, donc pas de flexion, de courbure ou de voûte sous compression.**

*** ES_Los soportes de apoyo no se suministran con la bañera. Recomendamos utilizar materiales que puedan soportar el peso de la bañera que corresponde a 450kg, es decir que no se tuercen o deforman bajo compresión.**

*** DE_Die Unterstützungen sind nicht vorhanden. Wir empfehlen, Unterstützungen zu verwenden, die das Gewicht der Badewanne (450kg) tragen können – also die sich nicht biegen bzw. verkrümmen bei Kompression.**

*** RU_опоры не входят в комплект. Мы настоятельно рекомендуем использовать материалы, способные выдержать вес ванны, который составляет 450кг (не сгибаются, не изгибаются и не выгибаются под весом).**

NOTE

NOTE

IMPORTANTE
Per la pulizia consultare la scheda tecnica scaricabile dal nostro sito www.antoniolupi.it

IMPORTANT
For cleaning consult the technical data sheet downloadable from our website www.antoniolupi.it

IMPORTANT
Pour le nettoyage, veuillez vous référer à la fiche technique téléchargeable sur notre site www.antoniolupi.it

IMPORTANTE
Para la limpieza consultar la ficha técnica descargable de nuestro sitio web www.antoniolupi.it

WICHTIG
Für die Reinigung schauen Sie bitte das technische Datenblatt auf unserer Webseite herunterladbar www.antoniolupi.it

ВНИМАНИЕ!
Информацию по уходу за изделием вы найдете в технической схеме, которая доступна на нашем сайте www.antoniolupi.it

antoniolupi

73
VIA MAZZINI
75

Antonio Lupi Design S.p.A.
via Mazzini 73/75 - 50050 Stabbia
Cerreto Guidi (Firenze) - Italy
T +39 0571 586881_95651
www.antoniolupi.it
lupi@antoniolupi.it