BREEZEST 40
BREEZEST 45

design AL Studio



antoniolupi

MADE IN ITALY

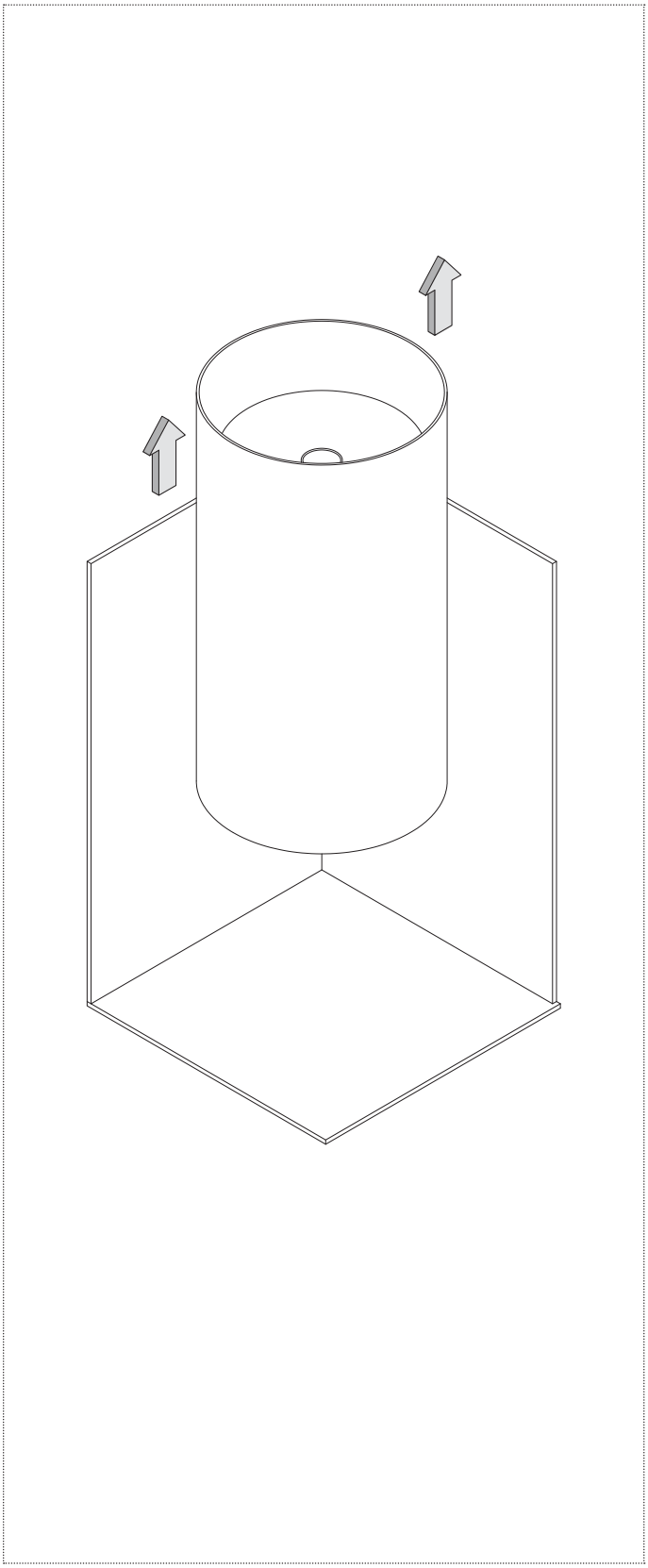

IT_0_ Estrarre il lavabo dalla cassa di legno
EN_0_ Extract the sink from the wooden crate
FR_0_ Extraire le lavabo de la caisse en bois
ES_0_ Extraer el lavabo de la caja de madera
DE_0_ Ziehen Sie das Waschbecken aus der Holzkiste
RU_0_Достаньте раковину из деревянного ящика

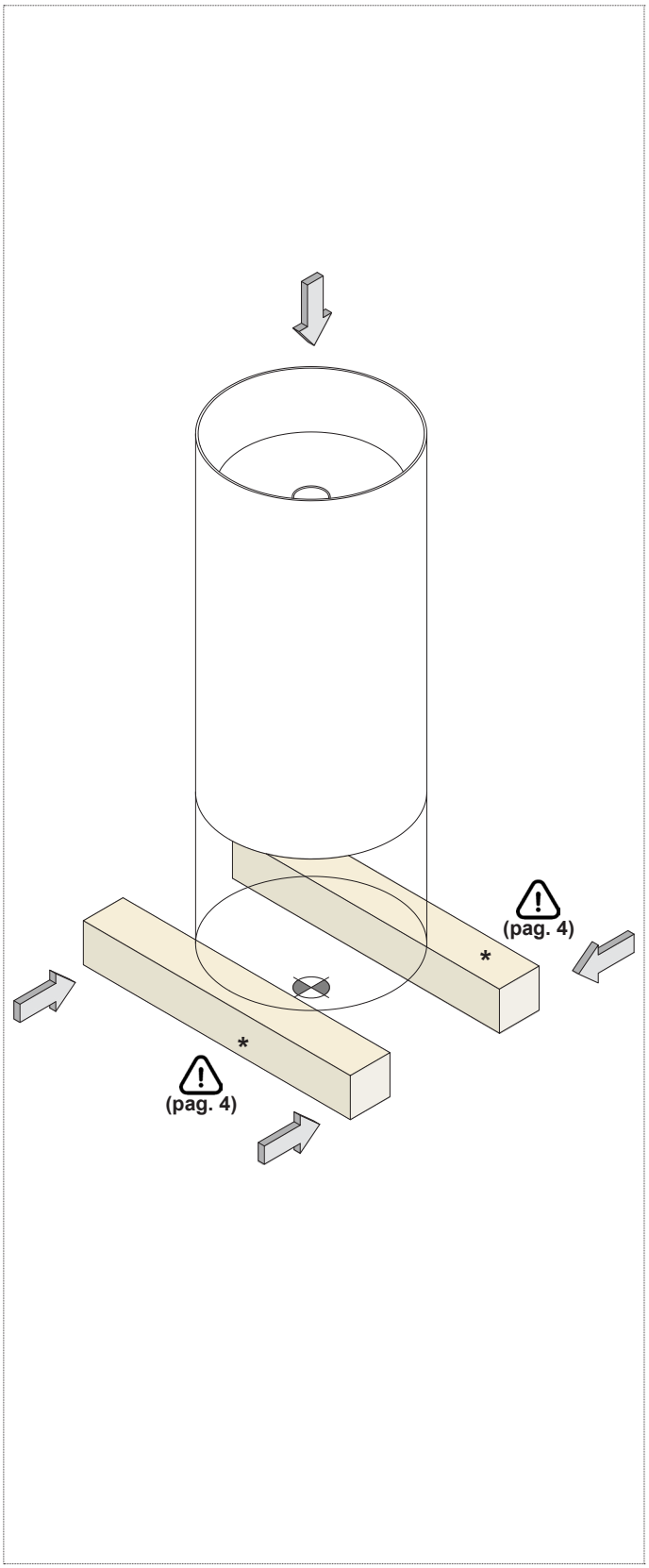

IT_1_ Approssimare allo scarico, due supporti e posizionare il basamento del lavabo sopra di essi
EN_1_ Approach the drain, two supports and place the basin base on top of them
FR_1_ Approcher près de l'évacuation au sol deux supports en bois et placer la base du lavabo sur ceux-ci
ES_1_ Acercar al desagüe dos soportes y colocar la base del lavabo sobre ellos
DE_1_ Bringen Sie zwei Stützen in die Nähe des Abflusses und stellen Sie den Sockel des Waschbeckens auf diese
RU_1_Поднесите две опоры к сливу и поместите на них основание раковины

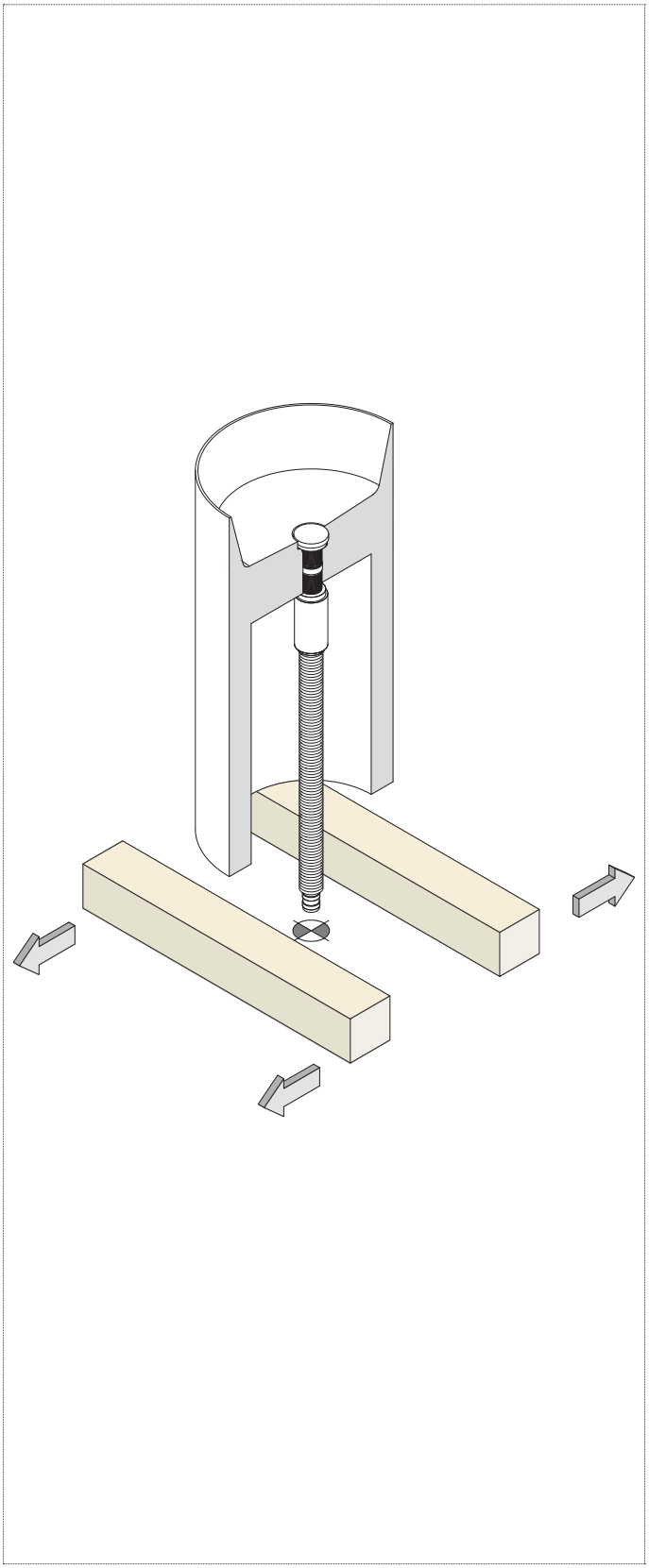

IT_2_ Collegare il tubo flessibile del lavabo allo scarico a pavimento. Rimuovere infine i due punti di appoggio
EN_2_ Connect the flexible hose from inside the sink to the floor drain. Remo-ve the two supports from under the sink
FR_2_ Raccordez le lavabo à l'évacuation au sol à l'aide du tuyau flexible. Enfin, enlever les deux points d'appui
ES_2_ Conectar el tubo flexible del lavabo al desagüe a suelo. Quitar los dos puntos de apoyo.
DE_2_ Den flexiblen Schlauch an Bodenablauf verbden. Die zwei Halterungen von unter des Beckens entfernen
RU_2_Подключите раковину к сливному отверстию при помощи гибкого шланга. Удалите опоры

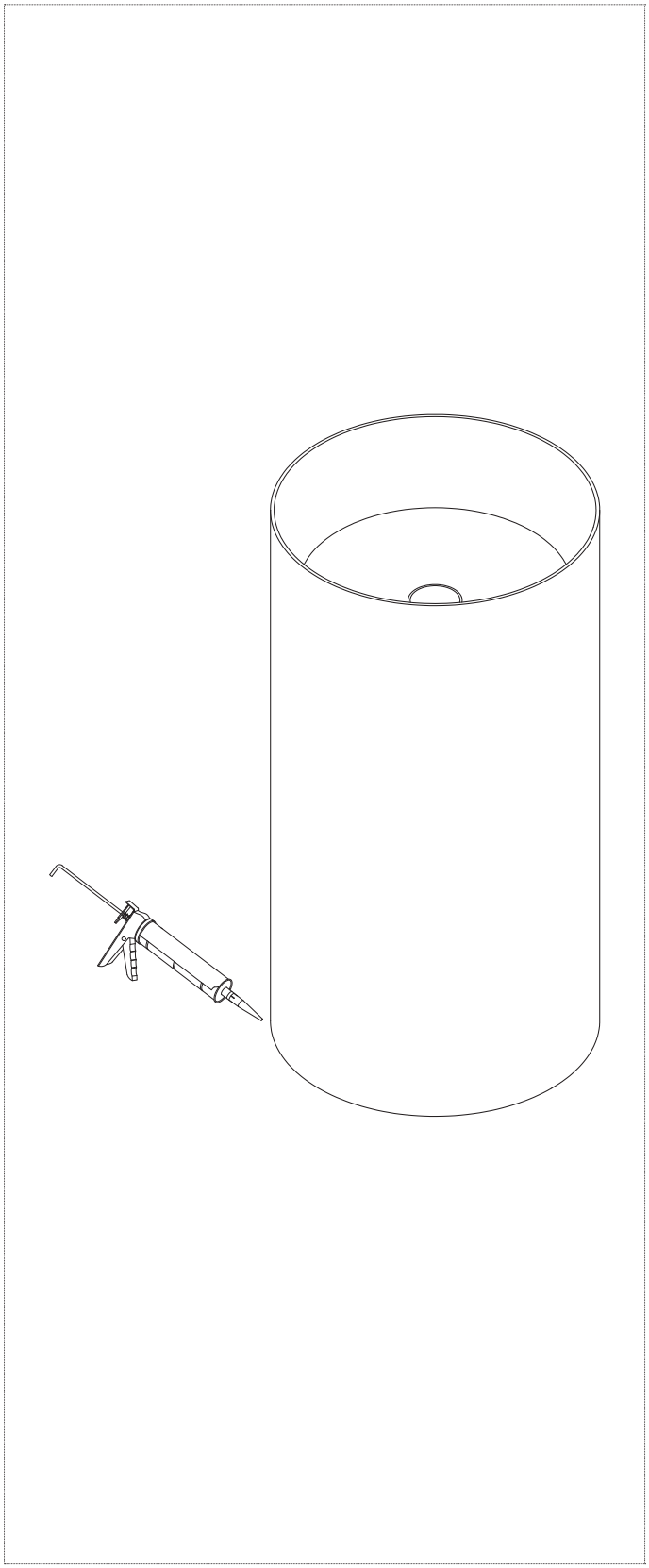

IT_3_ Sigillare con silicone
EN_3_ Seal with silicone
FR_3_ Sceller avec du silicone
ES_3_ Sellar con silicona
DE_3_ Mit Silikon abdichten
RU_3_Загерметизируйте силиконом

*** IT_I due punti di appoggio non sono presenti in dotazione, consigliamo fortemente di utilizzare materiali atti a sorreggere il peso del lavabo corrispondente a 205 kg, quindi non flettenti, incurvanti o inarcanti alla compressione.**

*** EN_The two supports are not provided, we strongly recommend using material to support the weight of the corresponding sink which is 205 kg, therefore it should not flex or arch under stress.**

*** FR_Les deux points d'appui ne sont pas fournis. Nous recommandons fortement l'utilisation de matériaux adaptés pour supporter le poids du lavabo correspondant à 205 kg, donc qui ne s'écrase pas et qui ne plie pas sous la pression du poids.**

*** ES_Los dos puntos de apoyo no están incluidos, recomendamos el uso de materiales que puedan soportar el peso del lavabo correspondiente a 205 kg – por tanto que no se doblarán, ni se doblarán bajo compresión.**

*** DE_Die beiden Stützpunkte sind nicht in der Lieferung vorhanden. Wir empfehlen deshalb die Verwendung von Materialien, die das Gewicht des Waschbeckens von 205 kg tragen und sich daher nicht durchbiegen, biegen oder unter Belastung verbiegen.**

*** RU_Две опоры не входят в комплект. Мы настоятельно рекомендуем использовать материалы, которые выдержат вес раковины - 205 кг, при этом не согнуться и не изогнуться под нагрузкой.**

IMPORTANTE
Per la pulizia consultare la scheda tecnica scaricabile dal nostro sito www.antoniolupi.it

IMPORTANT
For cleaning consult the technical data sheet downloadable from our website www.antoniolupi.it

IMPORTANT
Pour le nettoyage, veuillez vous référer à la fiche technique téléchargeable sur notre site www.antoniolupi.it

IMPORTANTE
Para la limpieza consultar la ficha técnica descargable de nuestro sitio web www.antoniolupi.it

WICHTIG
Für die Reinigung schauen Sie bitte das technische Datenblatt auf unserer Webseite herunterladbar www.antoniolupi.it

ВНИМАНИЕ!
Информацию по уходу за изделием вы найдете в технической схеме, которая доступна на нашем сайте www.antoniolupi.it

antoniolupi
73
VIA MAZZINI
75

Antonio Lupi Design S.p.A.
via Mazzini 73/75 - 50050 Stabbia
Cerreto Guidi (Firenze) - Italy
T +39 0571 586881_95651
F +39 0571 586885
www.antoniolupi.it
lupi@antoniolupi.it