ALBUME

design Carlo Colombo



antoniolupi

MADE IN ITALY

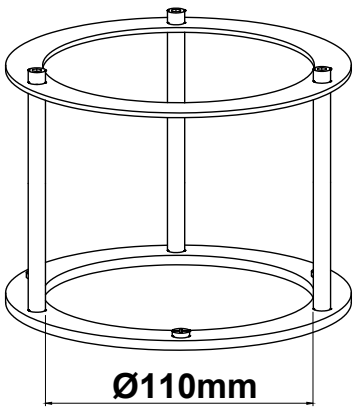

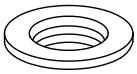

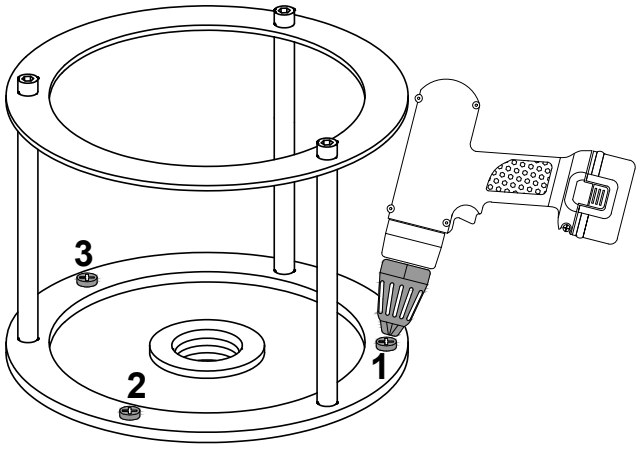

IT_NB: Diametro interno castelletto 110mm.**1**_Vincolare il castellletto al suolo.
EN_P.S. Internal diameter of the frame 110mm.**1**_Bind the frame to the floor.
FR_NB: Diamètre interne du support 110mm **1**_Fixer le support au sol.
ES_NB: Diámetro interior soporte 110mm. **1**_Fijar el soporte a suelo.
DE_NB: interner Durchmesser der Halterung 110mm. **1**_Die Halterung am Boden befestigen.
RU_Примечание: Внутренний диаметр рамы-крепежа 110 мм.**1**_ Закрепите раму-крепеж к полу

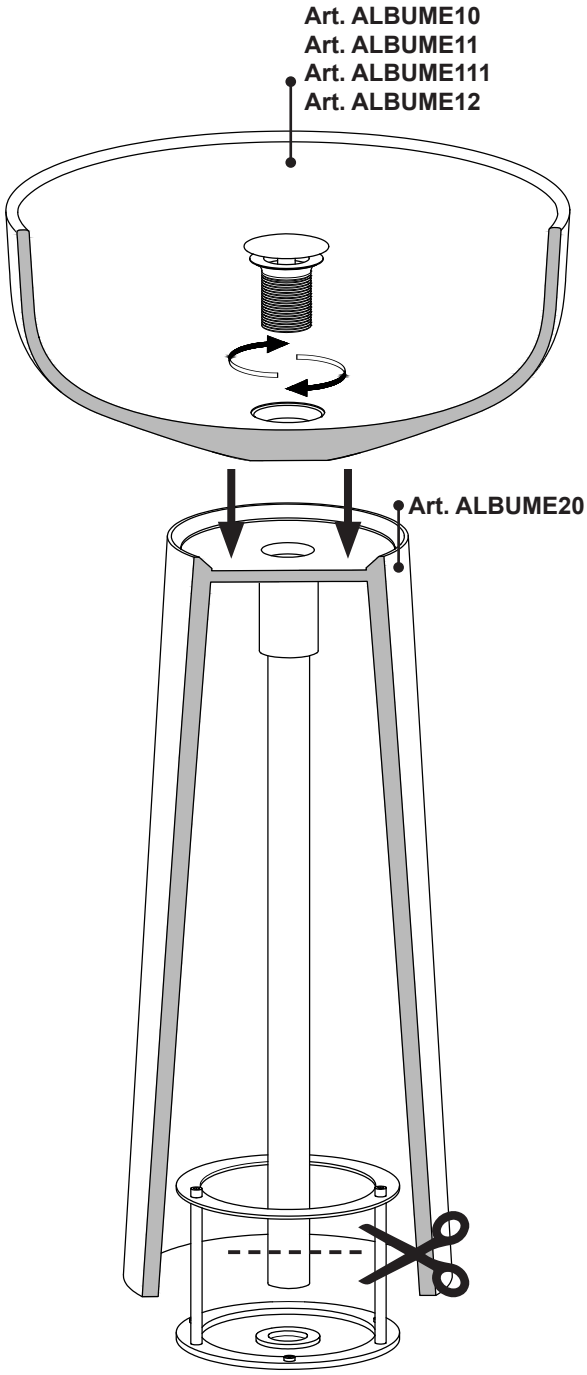

IT_1_Tagliare il tubo rigido a misura e avvitarlo al sifone, appoggiare il bacino alla colonna attraverso l'incastro, vincolare i componenti avvitando la piletta.
EN_1_ Cut the rigid pipe to size and screw it to the siphon, rest the sink on the base at the joint, secure the components together by screwing the drain.
FR_1_ Coupez le tuyau rigide à la longueur voulue et vissez-le au siphon, placez la vasque sur la colonne en l'encastrant, connectez les éléments en vissant la bonde.
ES_1_ Cortar el tubo rígido a medida y atornillarlo en el sifón, colocar el lavabo en la columna a través de la junta, conectar los componentes atornillando el desagüe.
DE_1_ Schneiden Sie den starren Schlauch nach Maß und schrauben Sie ihn an den Siphon, setzen Sie das Becken auf die Säule, sichern Sie die Komponenten durch Anschrauben des Ablaufs.
RU_1_ Отрежьте жесткую трубу по размеру и привинтите ее к сифону. Прижмите раковину к пьедесталу и соедините донный клапан с жесткой трубой.

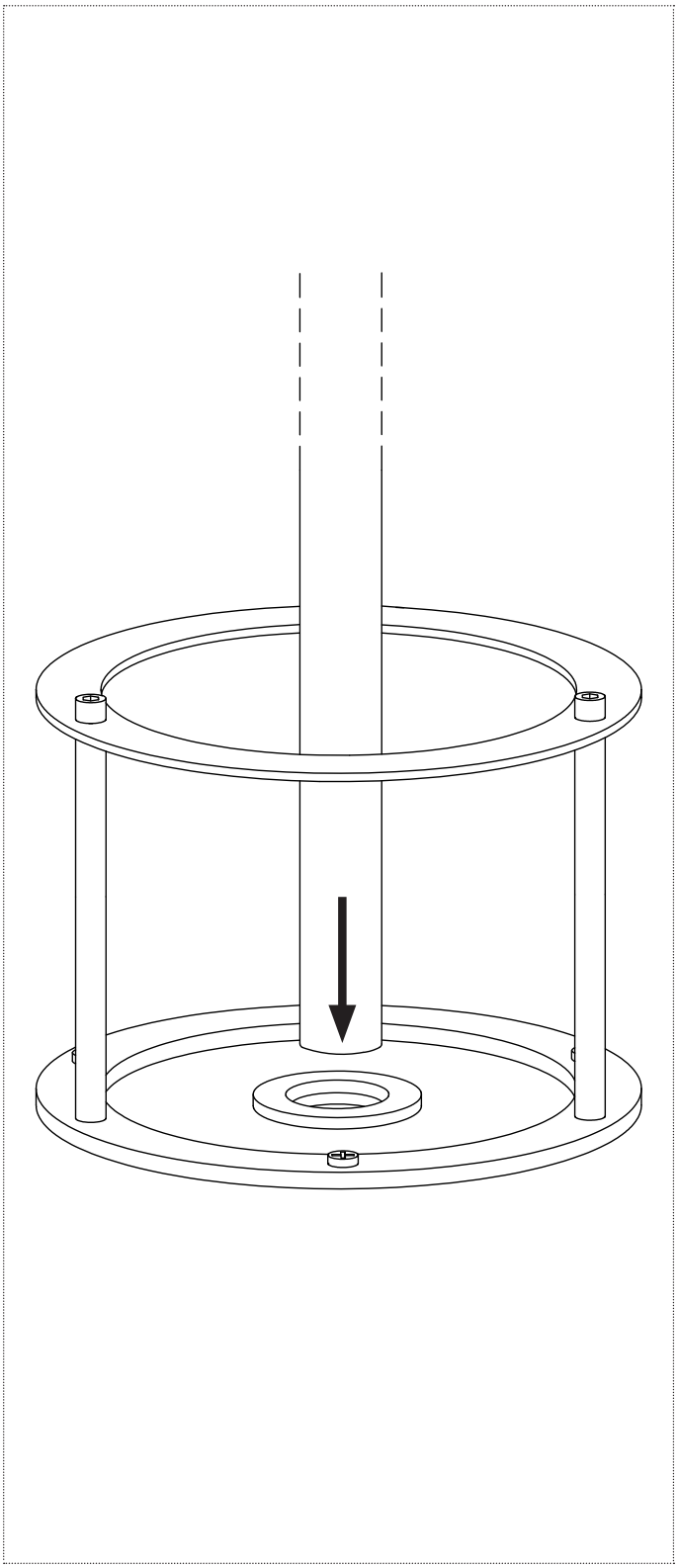

IT_2_Collegare il tubo rigido del lavabo allo scarico a pavimento.
EN_2_Connect the rigid tube of the sink to the floor drain
FR_2_ Raccordez le tuyau rigide de la vasque à l'évacuation au sol.
ES_2_ Conectar el tubo rígido del lavabo al desagüe a suelo.
DE_2_ Verbinden Sie den starren Schlauch des Beckens an den Bodenablauf.
RU_2_ Подсоедините жесткую трубу раковины к сливу в полу.

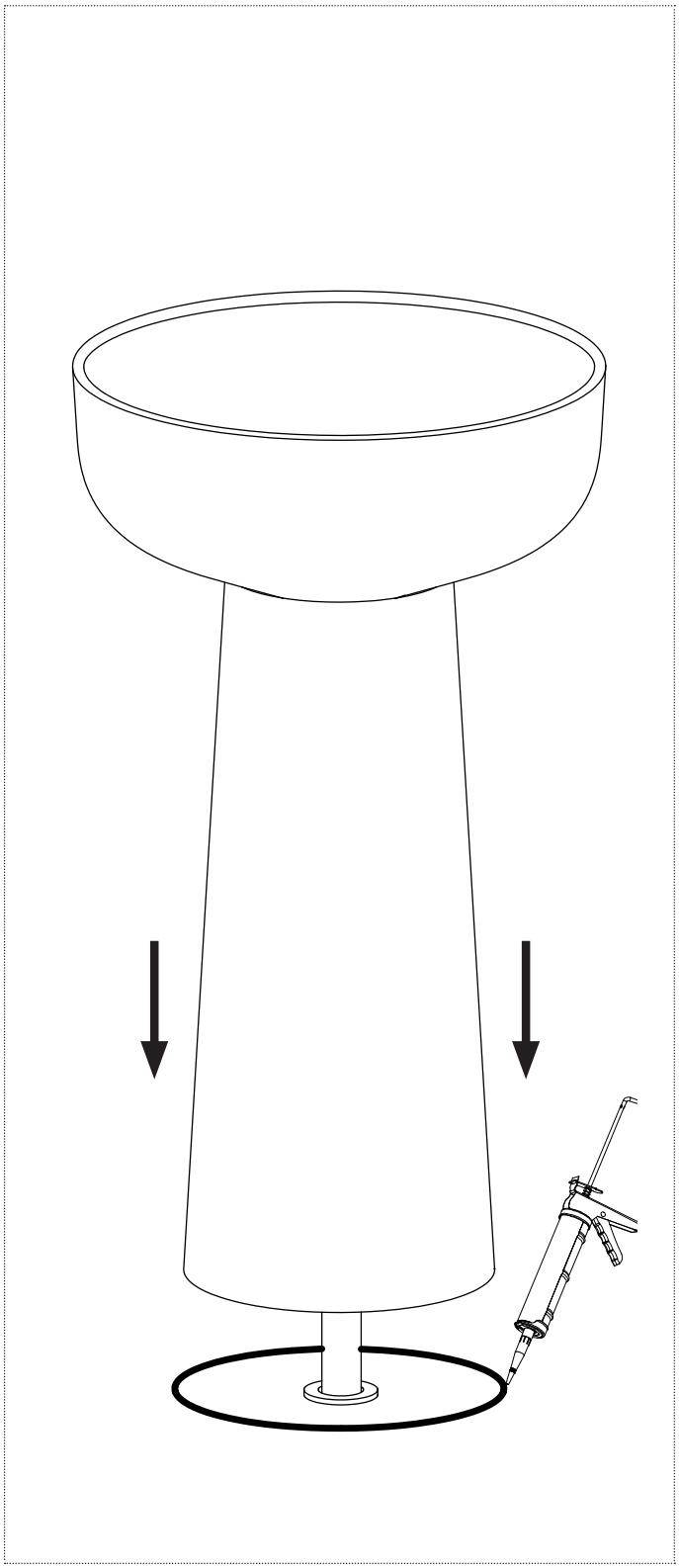

IT_3_Sollevare l'articolo e fissare il tutto con silicone o collante a seconda del tipo di pavimento.
EN_3_Lift the article and fix it with silicone or glue depending on the type of floor.
FR_3_Lever l'article et le fixer avec du silicone ou de la colle selon le type de sol.
ES_3_Levantar el artículo y fijar todo con silicona o cola según el tipo de suelo.
DE_3_Heben Sie das Artikel und befestigen Sie mit Silikon oder Klebemittel je nach Bodentyp.
RU_3_Приподнимите изделие и закрепите зафиксируйте силиконом или клеем, в зависимости от типа напольного покрытия.

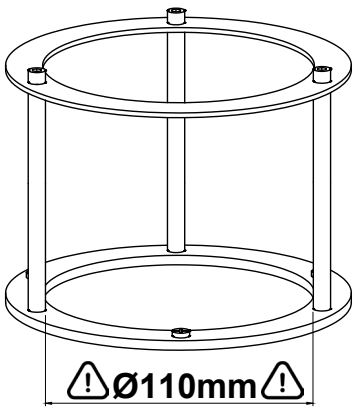

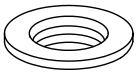

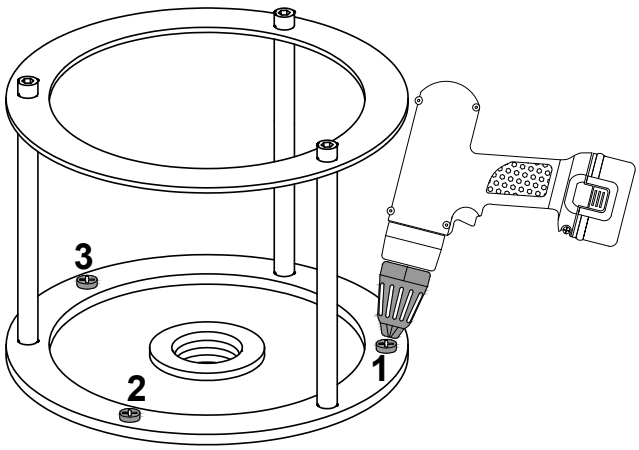

IT_NB: Diametro interno castelletto 110mm.**1**_Vincolare il castellletto al suolo.
EN_P.S. Internal diameter of the frame 110mm.**1**_Bind the frame to the floor.
FR_NB: Diamètre interne du support 110mm **1**_Fixer le support au sol.
ES_NB: Diámetro interior soporte 110mm. **1**_Fijar el soporte a suelo.
DE_NB: interner Durchmesser der Halterung 110mm. **1**_Die Halterung am Boden befestigen.
RU_Примечание: Внутренний диаметр рамы-крепежа 110 мм.**1**_ Закрепите раму-крепеж к полу

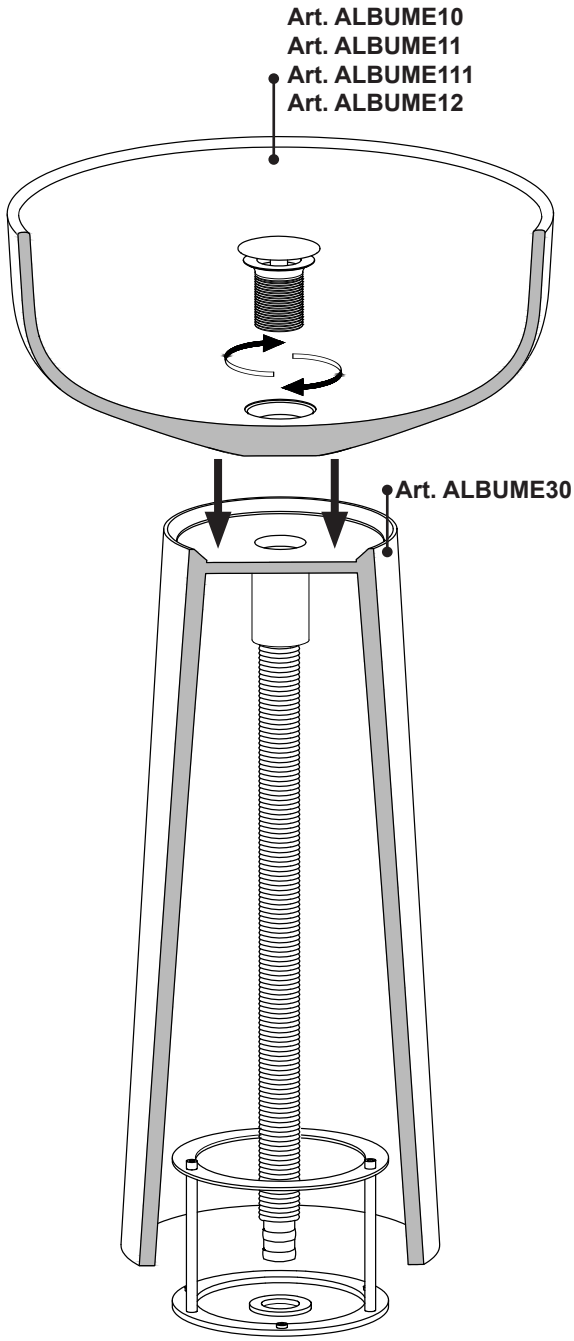

IT_1_Avvitare il tubo corrugato al sifone, appoggiare il bacino alla colonna, vincolare i componenti avvitando la piletta.
EN_1_ Screw the flexible hose to the siphon, rest the sink on the base, secure the components together by screwing the drain.
FR_1_ Vissez le tuyau flexible au siphon, placez la vasque sur la colonne, fixez les composants en vissant la bonde.
ES_1_ Atornillar el tubo corrugado al sifón, colocar el lavabo en la columna, asegurar los componentes atornillando el desagüe.
DE_1_ Schrauben Sie das Wellrohr an den Siphon, setzen Sie das Becken auf die Säule, sichern Sie die Komponenten durch Anschrauben des Ablaufs.
RU_1_ Прикрутите гофрированную трубу к сифону, уложите раковину на пьедестал, соедините все детали сливной системы прикрутив донный клапан.

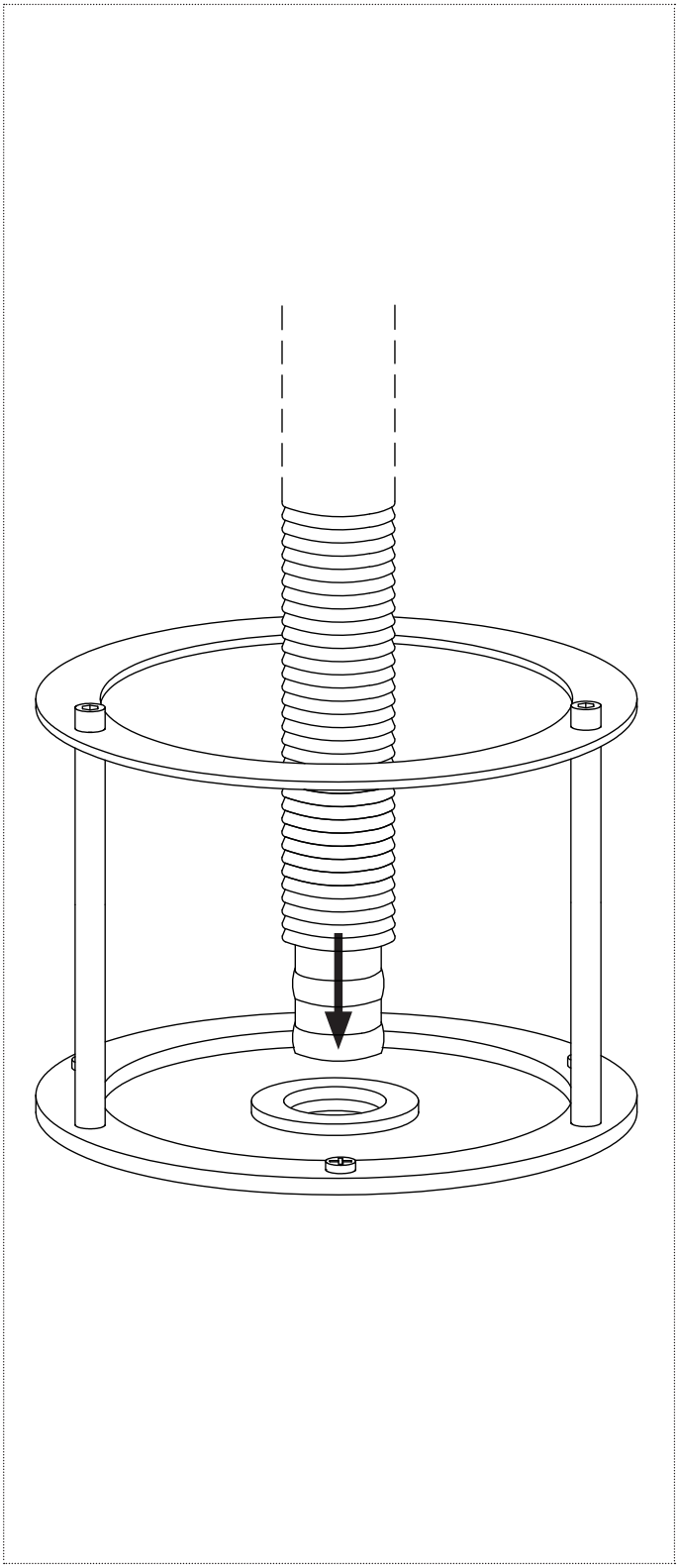

IT_2_ Inserire il tubo corrugato nel foro di scarico.
EN_2_ Insert the corrugated pipe in the drain hole.
FR_2_ Insérez le tube flexible dans le trou d'évacuation.
ES_2_ Colocar el tubo corrugado en el agujero de desagüe.
DE_2_ Führen Sie das Wellrohr in das Abflussloch ein.
RU_2_Вставьте гофрированной шланг в отверстие слива.

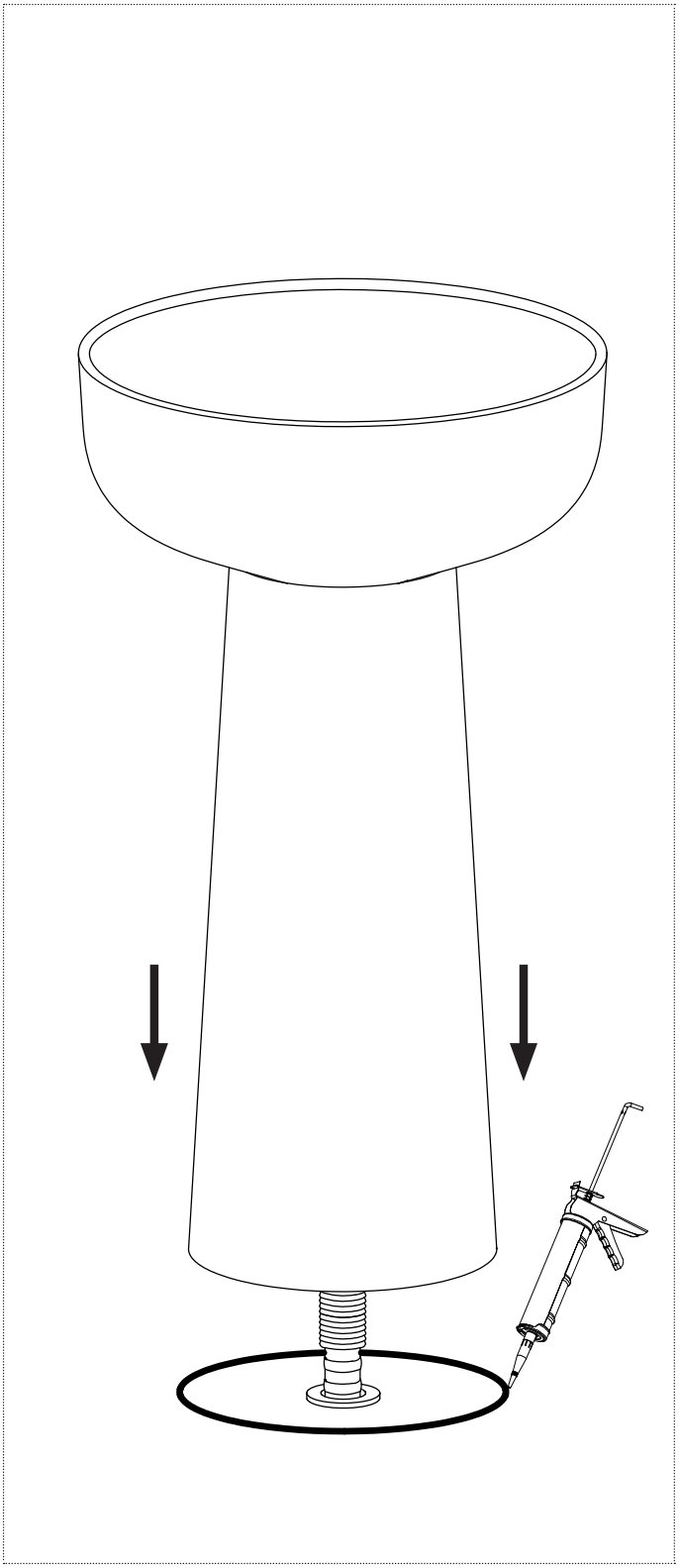

IT_3_ Sollevare l'articolo e fissare il tutto con silicone o collante a seconda del tipo di pavimento.
EN_3_ Lift the article and fix it with silicone or glue depending on the type of floor.
FR_3_ Lever l'article et le fixer avec du silicone ou de la colle selon le type de sol.
ES_3_ Levantar el artículo y fijar todo con silicona o cola según el tipo de suelo.
DE_3_ Heben Sie das Artikel und befestigen Sie mit Silikon oder Klebemittel je nach Bodentyp.
RU_3_Приподнимите изделие и закрепите зафиксируйте силиконом или клеем, в зависимости от типа напольного покрытия.

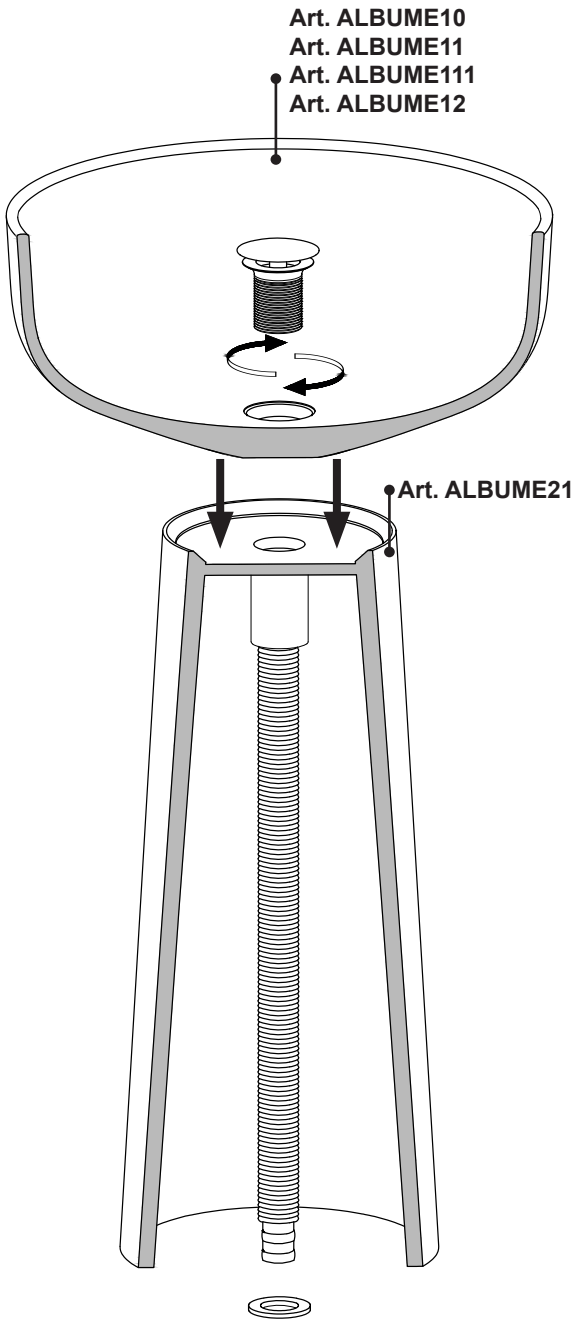

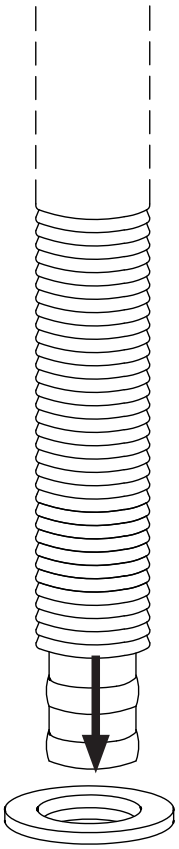

IT_1_Avvitare il tubo corrugato al sifone, appoggiare il bacino alla colonna, vincolare i componenti avvitando la piletta.
EN_1_ Screw the flexible hose to the siphon, rest the sink on the base, secure the components together by screwing the drain.
FR_1_ Vissez le tuyau flexible au siphon, placez la vasque sur la colonne, fixez les composants en vissant la bonde.
ES_1_ Atornillar el tubo corrugado al sifón, colocar el lavabo en la columna, asegurar los componentes atornillando el desagüe.
DE_1_ Schrauben Sie das Wellrohr an den Siphon, setzen Sie das Becken auf die Säule, sichern Sie die Komponenten durch Anschrauben des Ablaufs.
RU_1_ Прикрутите гофрированную трубу к сифону, уложите раковину на пьедестал, соедините все детали сливной системы прикрутив донный клапан.

IT_2_Inserire il tubo corrugato nel foro di scarico.
EN_2_ Insert the corrugated pipe in the drain hole.
FR_2_Insérez le tube flexible dans le trou d'évacuation.
ES_2_Colocar el tubo corrugado en el agujero de desagüe.
DE_2_ Führen Sie das Wellrohr in das Abflussloch ein.
RU_2_Вставьте гофрированной шланг в отверстие слива.

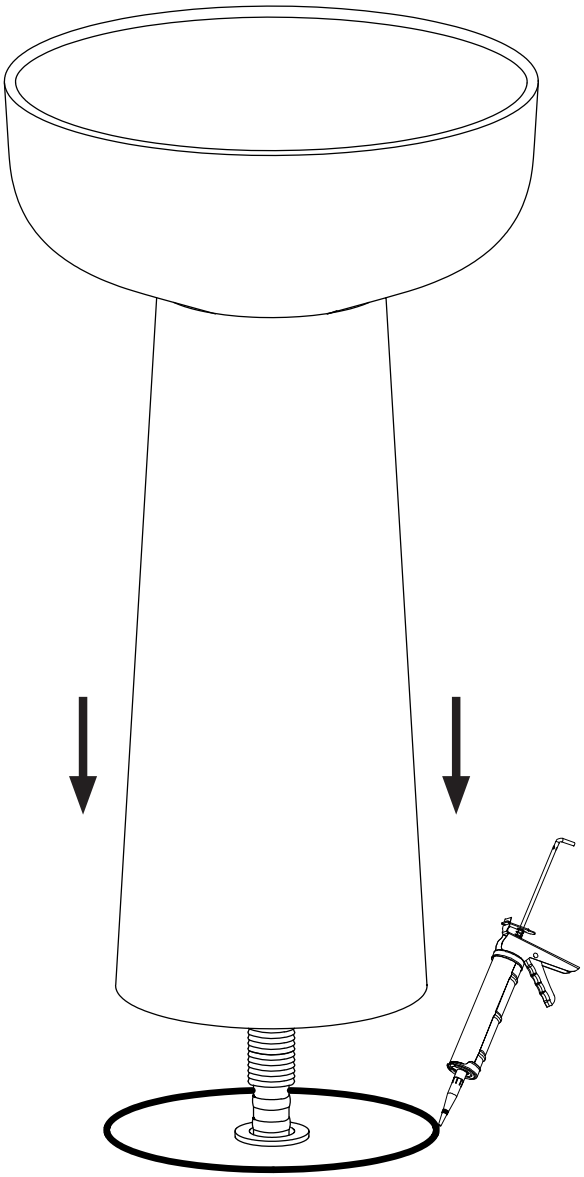

IT_3_ Sollevare l’articolo e fissare il tutto con silicone o collante a seconda del tipo di pavimento.
EN_3_ Lift the article and fix it with silicone or glue depending on the type of floor.
FR_3_ Lever l’article et le fixer avec du silicone ou de la colle selon le type de sol.
ES_3_ Levantar el artículo y fijar todo con silicona o cola según el tipo de suelo.
DE_3_ Heben Sie das Artikel und befestigen Sie mit Silikon oder Klebemittel je nach Bodentyp.
RU_3_Приподнимите изделие и закрепите зафиксируйте силиконом или клеем, в зависимости от типа напольного покрытия.

IMPORTANTE
Per la pulizia consultare la scheda tecnica scaricabile dal nostro sito www.antoniolupi.it

IMPORTANT
For cleaning consult the technical data sheet downloadable from our website www.antoniolupi.it

IMPORTANT
Pour le nettoyage, veuillez vous référer à la fiche technique téléchargeable sur notre site www.antoniolupi.it

IMPORTANTE
Para la limpieza consultar la ficha técnica descargable de nuestro sitio web www.antoniolupi.it

WICHTIG
Für die Reinigung schauen Sie bitte das technische Datenblatt auf unserer Webseite herunterladbar www.antoniolupi.it

ВНИМАНИЕ!
Информацию по уходу за изделием вы найдете в технической схеме, которая доступна на нашем сайте www.antoniolupi.it

antoniolupi

73
VIA MAZZINI
75

Antonio Lupi Design S.p.A.
via Mazzini 73/75 - 50050 Stabbia
Cerreto Guidi (Firenze) - Italy
T +39 0571 586881_95651
F +39 0571 586885
www.antoniolupi.it
lupi@antoniolupi.it