
BOLLA1
design AL studio
antoniolupi
MADE IN ITALY

IT_ Installazione su specchio con touch_EN_ Mirror installation with touch_FR_ Installation d'un miroir avec senseur_ES_ Instalación en espejos con interruptor touch_ DE_ Installation auf Spiegel mit Touch-Schalter_RU_ Установка на зеркало с сенсорным переключателем

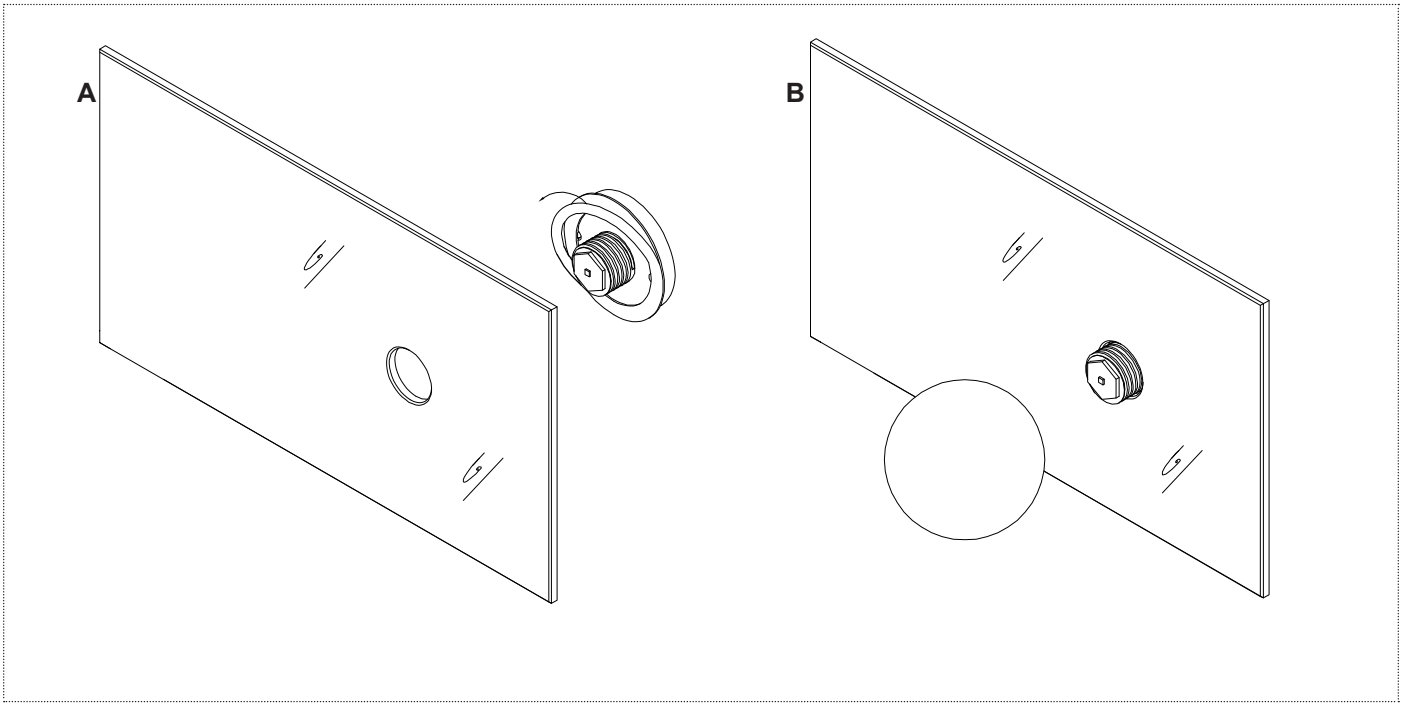

IT_1_ (A) Applicare il supporto della lampada allo specchio.Rimuovere la pellicola protettiva dell'adesivo soltanto al momento dell'istallazione. **(B)** Avvitare la sfera della lampada al supporto, avendo cura che sia garantito il contatto fra sfera e specchio.
EN_1_ (A) Attach the lamp holder to the mirror. Remove the protective film of the adhesive only at the time of installation. **(B)** Screw the sphere of the lamp to the holder, taking care that contact between the sphere and the mirror is ensured.
FR_1_ (A) Fixer le support de la lampe au miroir. Ne retirez la feuille de protection de l'adhésif qu'au moment de l'installation. (**B)** Visser le globe de la lampe au support, en veillant à ce que le contact entre le globe et le miroir soit assuré.
ES_1_ (A) Fijar el soporte portalámparas al espejo. Retirar la lámina protectora del adhesivo sólo en el momento de la instalación. **(B)** Atornillar la esfera de la lámpara al soporte portalámparas, teniendo cuidado de que se garantice el contacto entre la esfera y el espejo.
DE_1_ (A) Bringen Sie die Lampenfassung am Spiegel an. Entfernen Sie die Schutzfolie des Klebers erst bei der Montage. **(B)** Schrauben Sie die Kugel der Lampe an die Fassung, wobei Sie darauf achten müssen, dass der Kontakt zwischen Kugel und Spiegel gewährleistet ist.
RU_1_ (A) Прикрепите держатель лампы к зеркалу. Удалите защитную пленку клея только во время установки. **(B)** Прикрутите сферу лампы к держателю, следя за тем, чтобы обеспечить контакт между сферой и зеркалом.

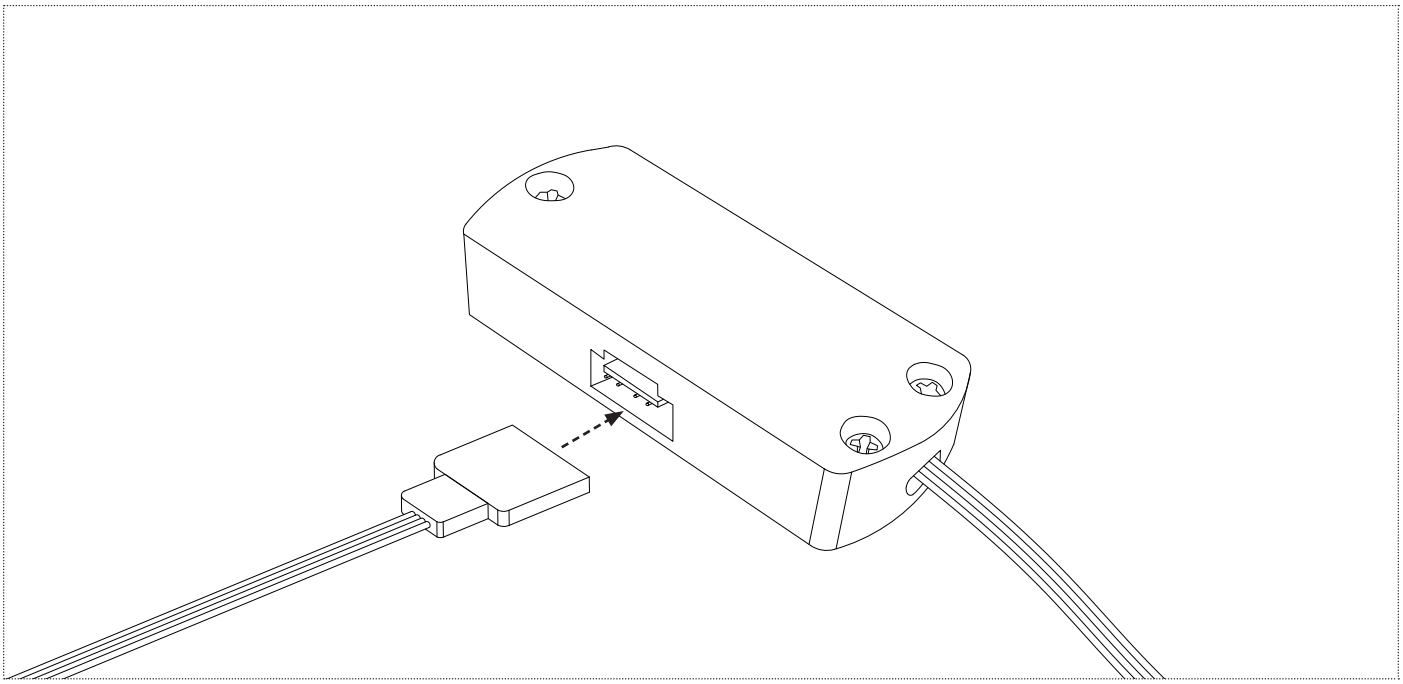

IT_2_ Effettuare la connessione del morsetto della lampada Bolla all'interno del connettore.
EN_2_ Make the connection of the clamp inside the connector of the Bolla lamp.
FR_2_ Effectuer la connexion de la lampe Bolla au connecteur.
ES_2_ Insertar los cables de la lámpara Bolla dentro del conector.
DE_2_ Schließen Sie die Klemme der Bolla Lampe im Inneren des Steckverbinders an.
RU_2_ Выполните подключение клеммы лампы Bolla внутри разъема.

IT_ Installazione su specchio con touch_EN_ Mirror installation with touch_FR_ Installation d'un miroir avec senseur_ES_ Instalación en espejos con interruptor touch_DE_ Installation auf Spiegel mit Touch-Schalter_RU_ Установка на зеркало с сенсорным

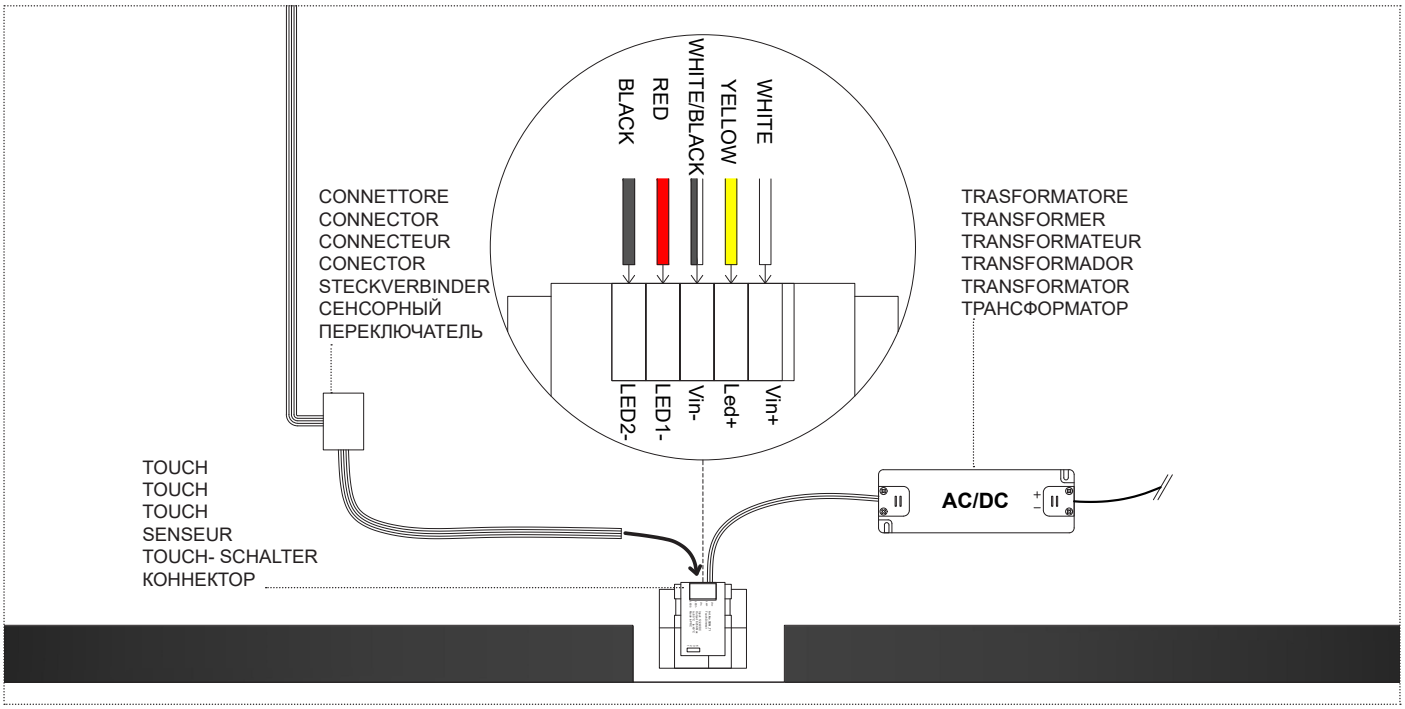

IT_3_ Effettuare i collegamenti tra connettore e touch come da schema.
EN_3_ Make the connection between connector and touch as shown in the diagram.
FR_3_ Effectuer les connexions entre le connecteur et le senseur comme indiqué sur le schéma.
ES_3_ Realizar las conexiones entre el conector y el interruptor touch como se indica en el esquema.
DE_3_ Stellen Sie die Verbindungen zwischen Steckverbinder und Touch her, wie in der Abbildung gezeigt.
RU_3_ Выполните соединения между коннектором и сенсорным переключателем, как показано на схеме.

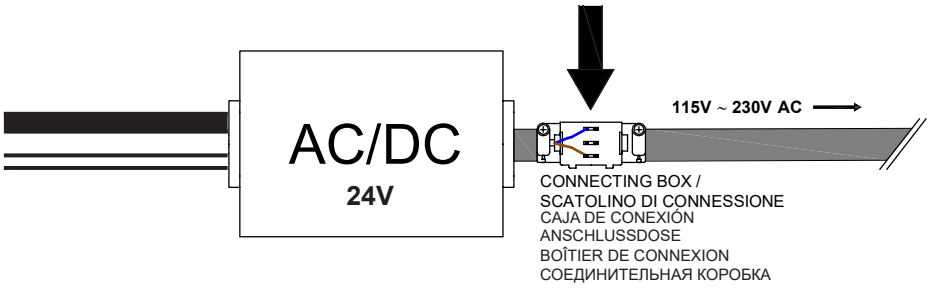

IT_4_ Effettuare il collegamento elettrico fra la rete ed il trasformatore **AC/DC**, utilizzando lo scatolino di connessione in dotazione così come indicato.
EN_4_ Make the electrical connection between the network and the AC adapter / DC, using the small box of the supplied connection as indicated.
FR_4_ Faire la connection de l'arrivée électrique au transformateur AC/DC en utilisant la boite de connection fournie comme indiqué dans le schéma.
ES_4_ Realizar la conexión eléctrica entre la red y el transformador AC/DC, utilizando la caja de conexión suministrada como indicado.
DE_4_ Verbinden Sie den Transformator zum Stromnetz AC/DC verwenden Sie dazu die vorhandene Anschlussdose.
RU_4_ Подключите к электросети трансформатор AC/ DC, используя соединительную коробку, которая входит в комплект так, как указано на рисунке.

IT_ Installazione su specchio con touch_EN_ Mirror installation with touch_FR_ Installation d'un miroir avec senseur_ES_ Instalación en espejos con interruptor touch_DE_ Installation auf Spiegel mit Touch-Schalter_RU_ Установка на зеркало с сенсорным переключателем

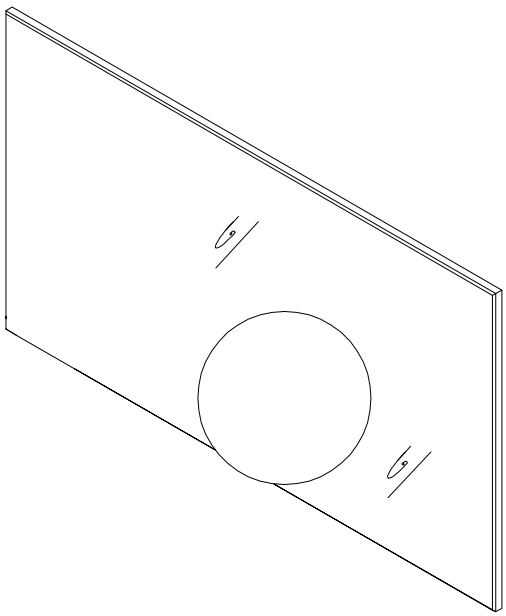

IT_5_ Una volta completata l'installazione della lampada procedere con il posizionamento dello specchio a parete.
EN_5_ Once the lamp installation is complete, proceed with positioning the mirror on the wall.
FR_5_ Une fois l'installation de la lampe terminée, procéder au positionnement du miroir au mur.
ES_5_ Una vez finalizada la instalación de la lámpara, proceder a la colocación del espejo en la pared.
DE_5_ Sobald die Installation der Lampe abgeschlossen ist, fahren Sie mit der Positionierung des Spiegels an der Wand fort.
RU_5_ После завершения установки лампы можно приступать к размещению зеркала на стене.

IT_ Installazione su specchio senza touch_EN_ Mirror installation without touch_FR_Installation du miroir sans senseur_ ES_ Instalación en espejos sin interruptor touch_ DE_ Installation auf Spiegel ohne Touch- Schalter_RU_Установка на зеркало без сенсорного переключателя

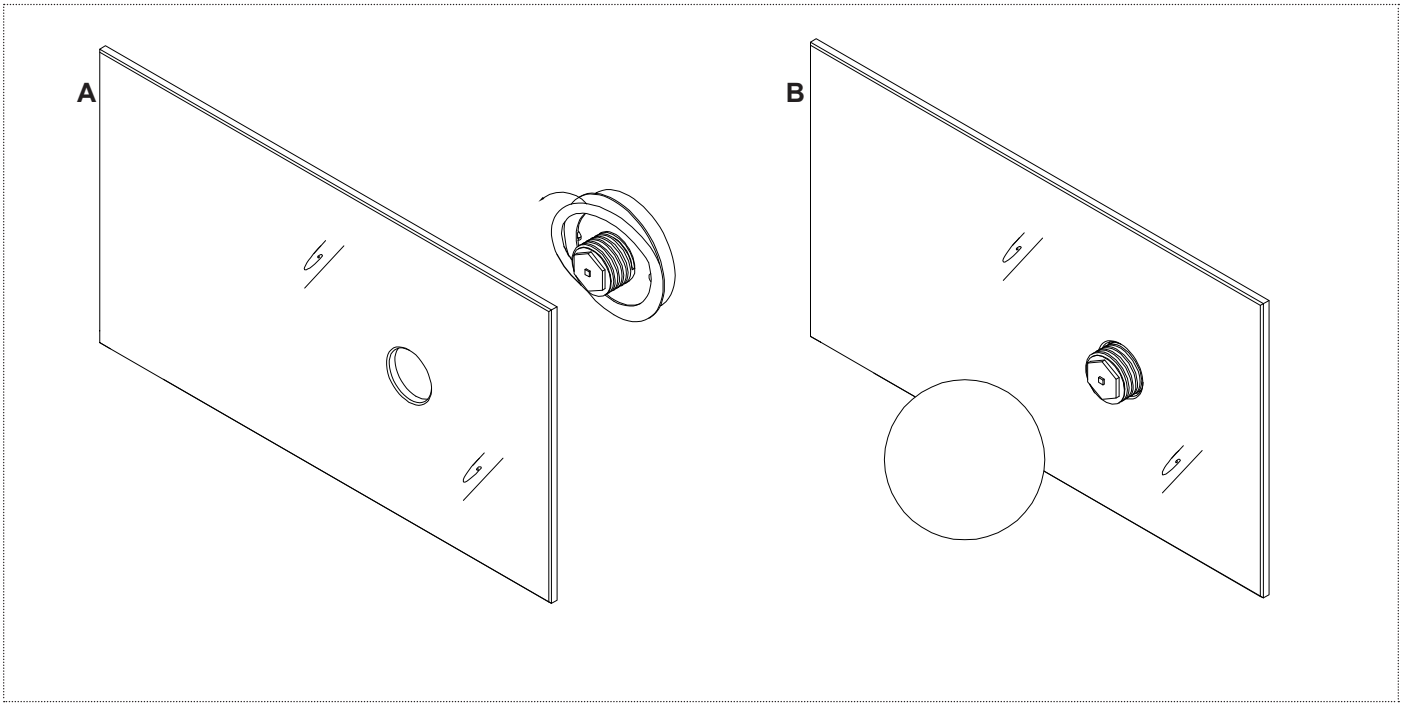

IT_1_ (A) Applicare il supporto della lampada allo specchio.Rimuovere la pellicola protettiva dell'adesivo soltanto all'atto dell'istallazione. **(B)** Avvitare la sfera della lampada al supporto, avendo cura che sia garantito il contatto fra sfera e specchio.
EN_1_ (A) Attach the lamp holder to the mirror. Remove the protective film of the adhesive only upon installation. **(B)** Screw the sphere of the lamp to the holder, taking care that contact between the sphere and the mirror is ensured.
FR_1_ (A) Fixez le support de la lampe au miroir. Retirez la feuille de protection de l'adhésif uniquement au moment de l'installation. **(B)** Visser le globe de la lampe au support, en veillant à ce que le contact entre le globe et le miroir soit assuré.
ES_1_ (A) Fijar el soporte portalámparas al espejo. Retirar la lámina protectora del adhesivo sólo en el momento de la instalación. **(B)** Atornillar la esfera de la lámpara al soporte portalámparas, teniendo cuidado de que se garantice el contacto entre la esfera y el espejo.
DE_1_ A) Bringen Sie die Lampenfassung am Spiegel an. Entfernen Sie die Schutzfolie des Klebers erst bei der Montage. **(B)** Schrauben Sie die Kugel der Lampe an die Fassung, wobei Sie darauf achten müssen, dass der Kontakt zwischen Kugel und Spiegel gewährleistet ist.
RU_1_ (A) Прикрепите держатель лампы к зеркалу. Удалите защитную пленку клея только во время установки. **(B)** Прикрутите сферу лампы к держателю, следя за тем, чтобы обеспечить контакт между сферой и зеркалом.

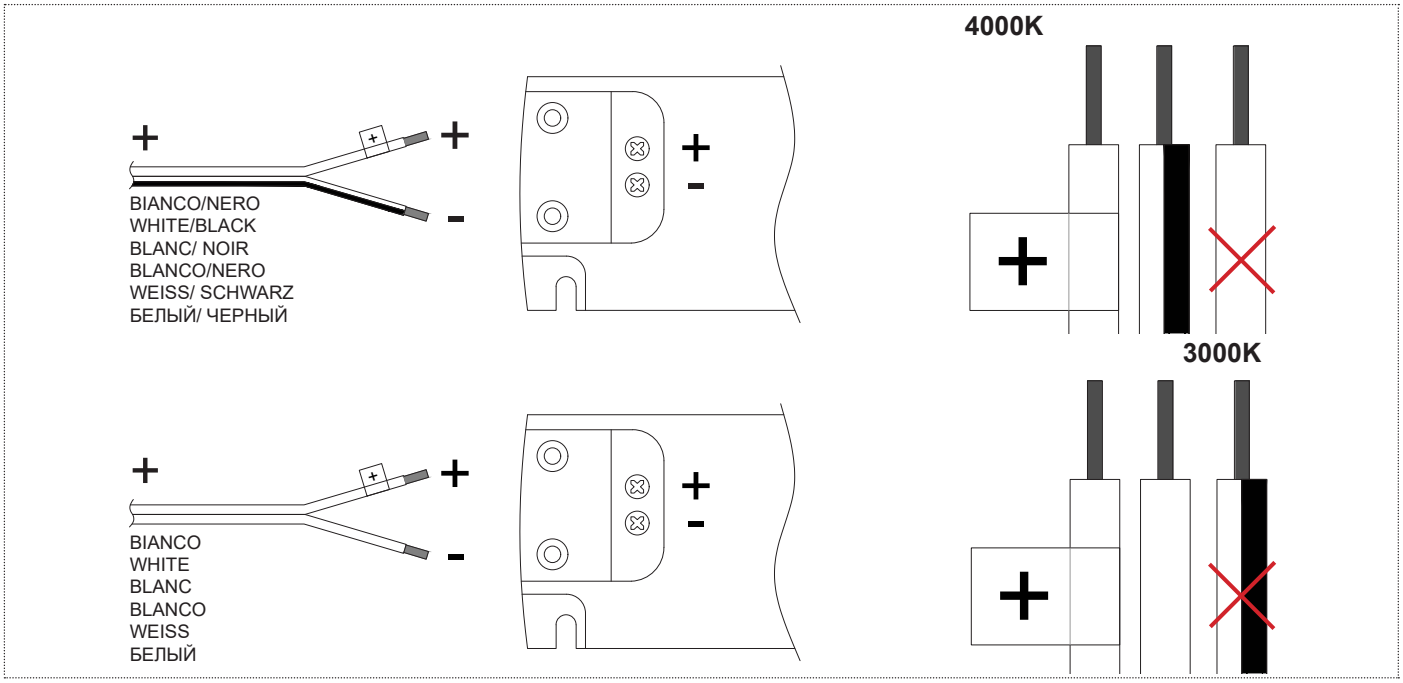

IT_2_ Effettuare la connessione dei fili seguendo lo schema sopra.Inserire bianco/nero (-) e + se si desidera una luce fredda 4000K o bianco (-) e + se si desidera una luce calda 3000K.
EN_2_ Make the wire connection following the diagram above. Insert white/black (-) and + if you want a cool 4000K light or whitw (-) and + if you want a warm 3000K light.
FR_2_ Connecter les fils selon le schéma ci-dessus. Insérez le blanc/noir (-) et + si vous souhaitez une lumière froide 4000K ou le blanc (-) et le + si vous souhaitez une lumière chaude 3000K.
ES_2_ Conectar los cables según el esquema arriba. Insertar blanco/negro (-) y + si se desea una luz fría 4000K o blanco (-) y + si se desea una luz cálida 3000K.
DE_2_ Schließen Sie die Klemme gemäß dem obigen Schema an. Schließen Sie weiss/schwarz (-) und + an, wenn Sie ein kaltes Licht 4000K wünschen, oder weiss (-) und +, wenn Sie ein warmes Licht 3000K wünschen.
RU_2_ Подключите провода в соответствии с приведенной выше схемой. Вставьте белый/неро (-) и +, если вам нужен холодный свет 4000K, или белый (-) и +, если вам нужен теплый свет 3000K.

IT_ Installazione su specchio senza touch_EN_ Mirror installation without touch_FR_ Installation du miroir sans senseur__ ES_ Instalación en espejos sin interruptor touch_DE_ Installation auf Spiegel ohne Touch- Schalter_RU_Установка на зеркало без сенсорного

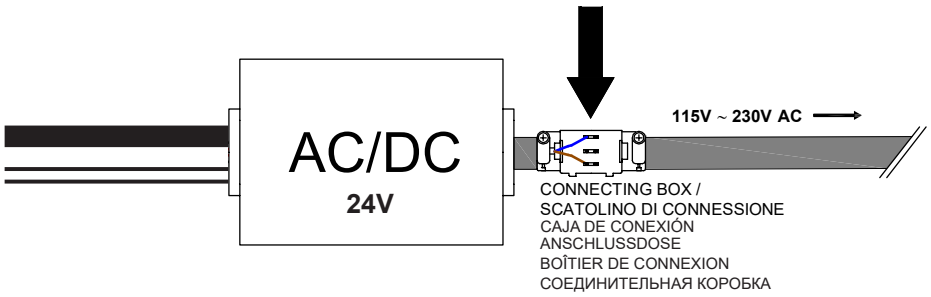

IT_3_ Effettuare il collegamento elettrico fra la rete ed il trasformatore **AC/DC**, utilizzando lo scatolino di connessione in dotazione così come indicato.
EN_3_ Make the electrical connection between the network and the AC adapter / DC, using the small box of the supplied connection as indicated.
FR_3_ Faire la connection de l'arrivée électrique au transformateur AC/DC en utilisant la boite de connection fournie comme indiqué dans le schéma.
ES_3_ Realizar la conexión eléctrica entre la red y el transformador AC/DC, utilizando la caja de conexión suministrada como indicado.
DE_3_ Verbinden Sie den Transformator zum Stromnetz AC/DC verwenden Sie dazu die vorhandene Anschlussdose.
RU_3_ Подключите к электросети трансформатор AC/ DC, используя соединительную коробку, которая входит в комплект так, как указано на рисунке.

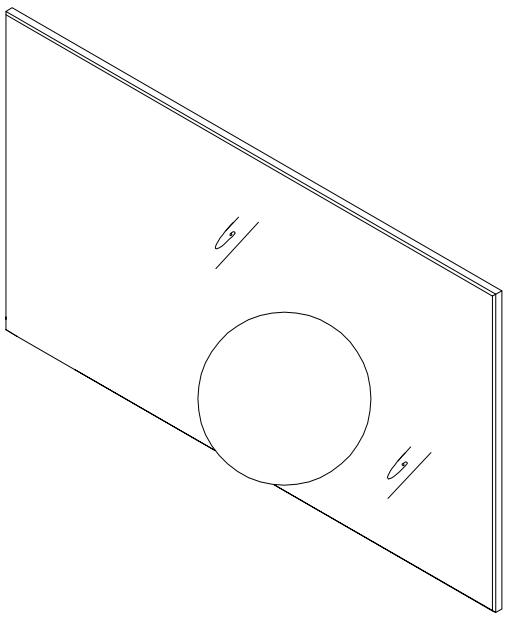

IT_4_ Una volta completata l'installazione della lampada procedere con il posizionamento dello specchio a parete.
EN_4_ Once the lamp installation is complete, proceed with positioning the mirror on the wall.
FR_4_ Une fois l'installation de la lampe terminée, procédez au positionnement du miroir au mur.
ES_4_ Una vez finalizada la instalación de la lámpara, proceder a la colocación del espejo en la pared.
DE_4_ Nach der Installation der Lampe, fahren Sie mit der Positionierung des Spiegels fort.
RU_4_ После завершения установки лампы можно приступать к размещению зеркала на стене.

IT_ Installazione a parete_EN_ Wall installation_FR_ Installation murale_ES_ Instalación en pared_ DE_ Wandmontage_RU_ Установка на стену

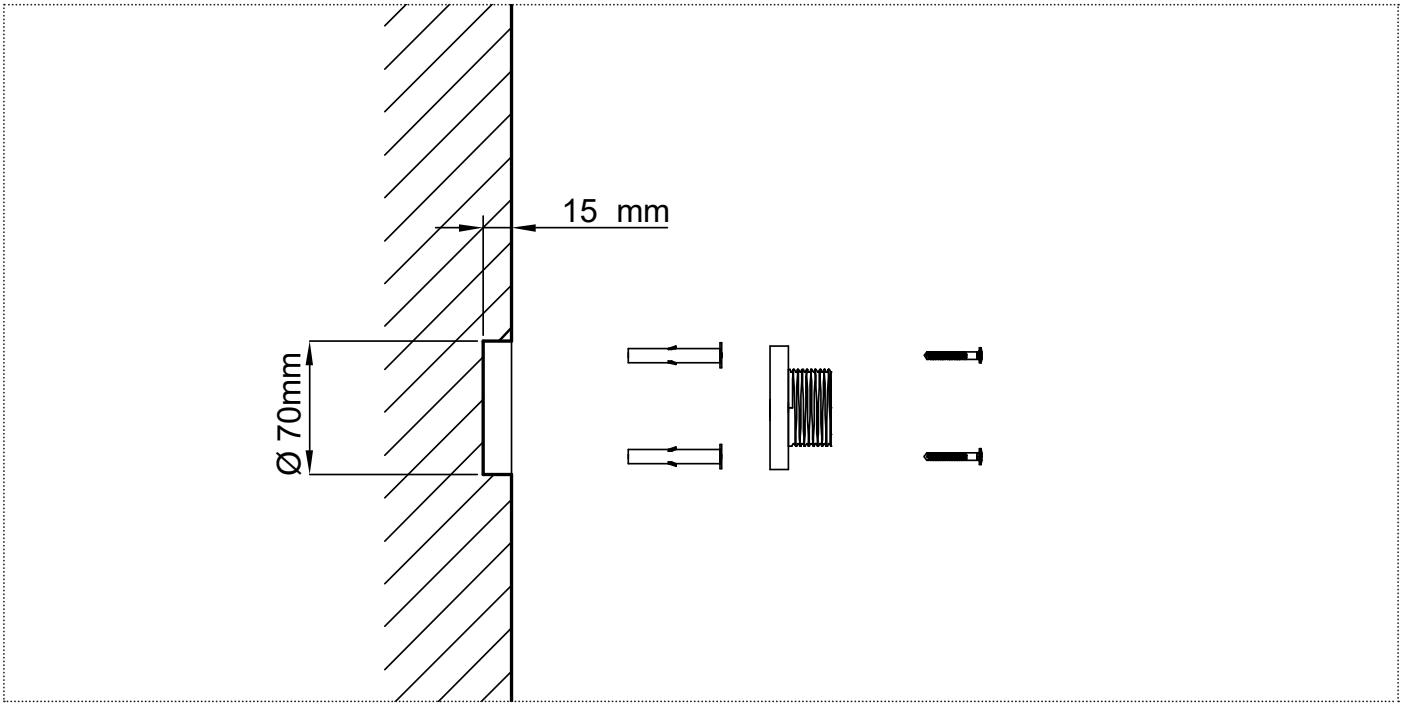

IT_1_ Predisporre lo scasso nella parete secondo le quote indicate. Procedere con il posizionamento del supporto.
EN_1_ Prepare the recess in the wall according to the indicated dimensions. Proceed with the positioning of the bracket.
FR_1_ Préparer l'encastrement dans le mur selon les dimensions indiquées. Procéder au positionnement du support.
ES_1_ Preparar el hueco en la pared según las dimensiones indicadas. Proceder a la colocación del soporte.
DE_1_ Bereiten Sie die Aussparung in der Wand entsprechend den angegebenen Maßen vor. Fahren Sie mit der Positionierung der Lampenfassung fort.
RU_1_ Подготовьте углубление в стене в соответствии с указанными размерами. Приступайте к установке кронштейна.

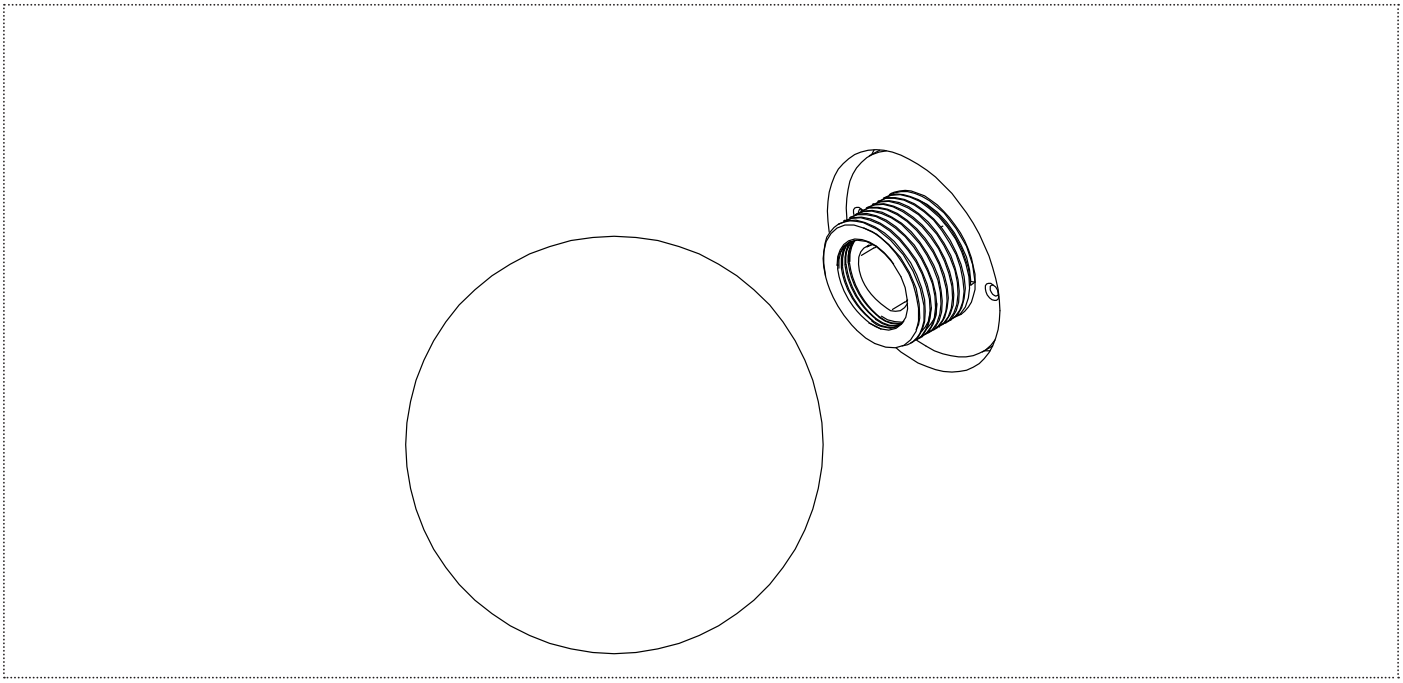

IT_2_ Avvitare la sfera della lampada al supporto, avendo cura che la sfera venga in contatto con la parete.
EN_2_ Screw the sphere of the lamp to the bracket, taking care that the sphere makes contact with the wall.
FR_2_ Visser le globe de la lampe au support, en veillant à ce que la boule soit en contact avec le mur.
ES_2_ Atornillar la esfera de la lámpara al soporte, teniendo cuidado de que la esfera entre en contacto con la pared.
DE_2_ Schrauben Sie die Kugel der Lampe an die Fassung und achten Sie dabei darauf, dass die Kugel die Wand berührt.
RU_2_ Прикрутите сферу лампы к держателю, следя за тем, чтобы сфера соприкасалась со стеной.

IT_Installazione a parete_FR_ Installation murale_ES_ Instalación en pared_ DE_ Wandmontage_RU_ Установка на стену

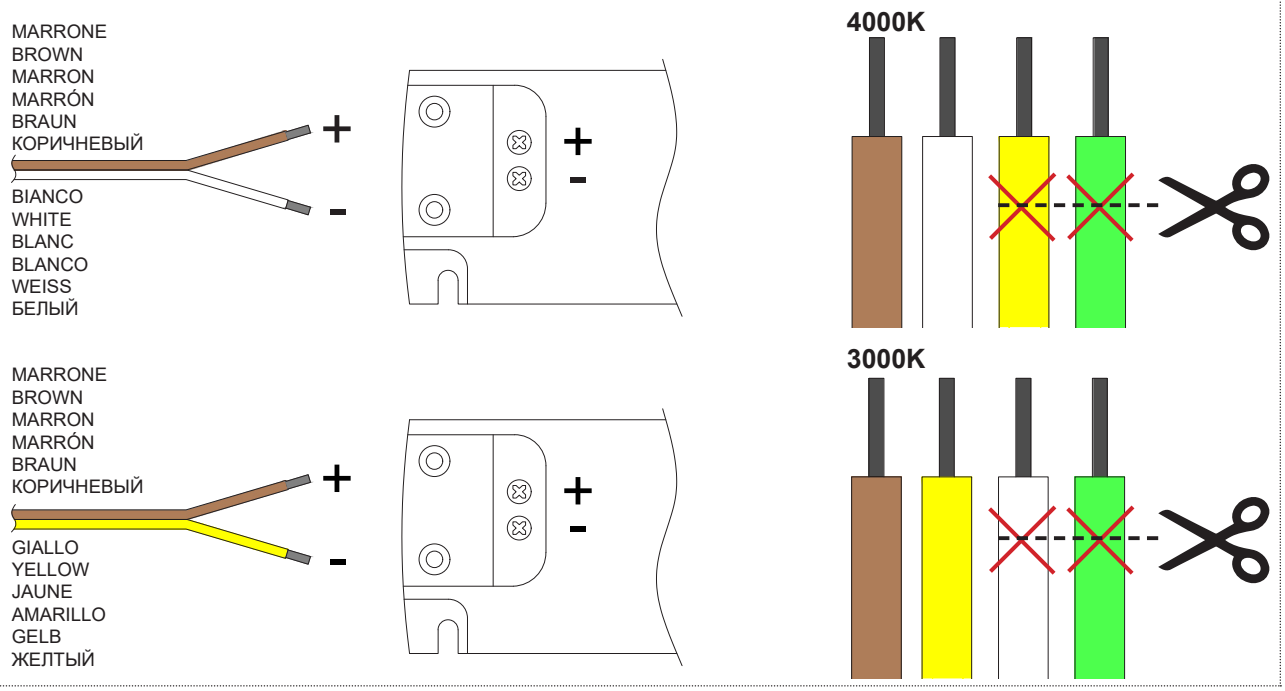

IT_3_ Effettuare la connessione dei fili seguendo lo schema sopra.Inserire bianco (-) e marrone (+) se si desidera una luce fredda 4000K o giallo (-) e marrone (+) se si desidera una luce calda 3000K.
EN_3_ Make wire connection following the diagram above. Insert white (-) and brown (+) if you want a cool 4000K light or yellow (-) and brown (+) if you want a warm 3000K light.
FR_3_ Raccordez les fils selon le schéma ci-dessus. Insérez le blanc (-) et le marron (+) si vous souhaitez une lumière froide 4000K ou le jaune (-) et le marron (+) si vous souhaitez une lumière chaude 3000K.
ES_3_ Conectar los cables según el esquema arriba. Insertar blanco (-) y marrón (+) si se desea una luz fría 4000K o amarillo (-) y marrón (+) si se desea una luz cálida 3000K.
DE_3_ Schließen Sie die Klemme gemäß dem oben abgebildeten Schema an. Schließen Sie weiß (-) und braun (+) an, wenn Sie ein kaltes Licht 4000K wünschen, oder gelb (-) und braun (+), wenn Sie ein warmes Licht 3000K wünschen.
RU_3_ Подключите провода в соответствии с приведенной выше схемой. Вставьте белый (-) и коричневый (+), если вам нужен холодный свет 4000K, или желтый (-) и коричневый (+), если вам нужен теплый свет 3000K.

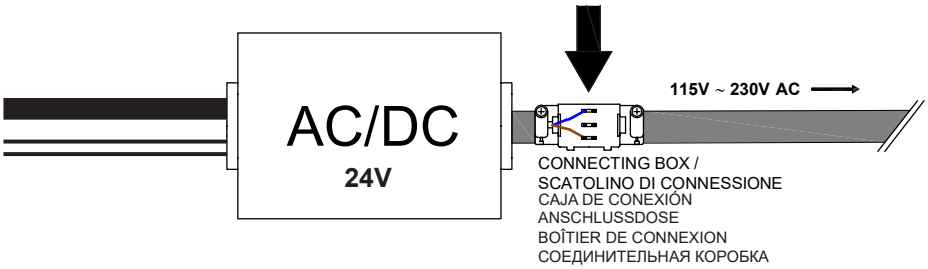

IT_4_ Effettuare il collegamento elettrico fra la rete ed il trasformatore **AC/DC**, utilizzando lo scatolino di connessione in dotazione così come indicato.
EN_4_ Make the electrical connection between the network and the AC adapter / DC, using the small box of the supplied connection as indicated.
FR_4_ Faire la connection de l'arrivée électrique au transformateur AC/DC en utilisant la boite de connection fournie comme indiqué dans le schéma.
ES_4_ Realizar la conexión eléctrica entre la red y el transformador AC/DC, utilizando la caja de conexión suministrada como indicado.
DE_4_ Verbinden Sie den Transformator zum Stromnetz AC/DC verwenden Sie dazu die vorhandene Anschlussdose.
RU_4_ Подключите к электросети трансформатор AC/ DC, используя соединительную коробку, которая входит в комплект так, как указано на рисунке.

NOTE

LEGGERE ATTENTAMENTE LE ISTRUZIONI INDICATE NEL SEGUENTE MANUALE
Attenersi esclusivamente alle indicazioni del manuale per la pulizia e la manutenzione dell'apparecchio.
POSA
Solo per uso interno. La posa della lampada deve avvenire a una distanza non inferiore a 0.6m dalla cabina doccia o dalla vasca da bagno. Non installare la lampada troppo vicino a sorgenti di calore tipo termosifoni, stufe o altre fonti di simile entità.
INSTALLAZIONE
Per la posa della lampada è necessario il supporto di personale qualificato con esperienza elettrotecnica. Rivolgersi ad Antonio Lupi Design S.p.A. per il supporto necessario alla scelta dell'alimentatore.
Nell'installazione della lampada devono essere utilizzati utensili adeguati;
Nelle fasi di installazione è necessario prestare la massima attenzione al rischio di scossa elettrica.
Si consiglia l'installazione di un interruttore bipolare per consentire il sezionamento elettrico del circuito.
Realizzare i collegamenti elettrici come nello schema descrittivo nel presente manuale.
UTILIZZO
La lampada deve essere utilizzata solo se completa di tutti i suoi componenti. Non modificare o alterare le condizioni originali della lampada. Ogni manomissione può comprometterne la sicurezza. Non utilizzare la lampada o le sue singole parti per scopi differenti da quelli previsti.
MANUTENZIONE
A ogni evidenza di guasto o malfunzionamento rivolgersi immediatamente a Antonio Lupi Design S.p.A. Tutti i componenti della lampada devono essere prontamente sostituiti in caso di danneggiamento. La sorgente luminosa contenuta in questo apparecchio deve essere sostituita solo dal costruttore o da personale altrettanto qualificato.
RIMOZIONE E SMALTIMENTO
Durante le operazioni di rimozione dell'apparecchio devono essere prese tutte le precauzioni necessarie a ovviare il rischio di scossa elettrica.L'apparecchiatura rimossa dovrà poi essere smaltita secondo tutte le prescrizioni di legge come rifiuti speciali.

READ CAREFULLY THE INSTRUCTIONS GIVEN IN THE FOLLOWING MANUAL
Keep rigorously to the indications given in the manual for proper maintenance of the product.
POSITIONING
For internal use only. The position of the lamp must not be less than 0.6m from the shower enclosure or bathtub.
Do not install the lamp near heated sources like radiators, heaters or other similar sources.
INSTALLATION
To connect the electrical parts, the support of qualified personnel with electrotechnical experience is required.
When installing the lamp you must use adequate tools. During installation it is necessary to pay close attention to the risk of electrical shock;
We recommend the installation of a bipolar switch to allow the electrical sectioning of the circuit.
Make the electrical connections as per the descriptive diagram in the present manual.
USE
The lamp must be used only if complete with all its elements.Do not modify or alter the original conditions of the lamp. Any tampering can compromise its safety.
Do not use the lamp for other purposes than what it is intended for.
MAINTENANCE
For every sign of wear or malfunctoning call immediately the company Antonio Lupi Design S.p.A.
All components of the lamp must be promptly replaced in the event of damage. T
he light source contained in this product must be replaced by qualified personnel.
REMOVAL AND DISPOSAL
During the removal of the product, all necessary precautions must be taken to avoid the risk of electric shock.
The removed product must then be disposed of according to all legal requirements as special waste.

LISEZ ATTENTIVEMENT LES INSTRUCTIONS DU MANUEL SUIVANT
Ne suivez que les instructions du manuel pour le nettoyage et l'entretien de l'appareil;
POSE
Pour usage interne uniquement. La lampe doit être installée à une distance d'au moins 0,6 m de la cabine de douche ou de la baignoire.
Ne pas installer la lampe trop près de sources de chaleur telles que radiateurs, poêles ou autres sources similaires.
INSTALLATION
L'installation de la lampe nécessite le soutien d'un personnel qualifié ayant une expérience en électrotechnique.
Veuillez contacter Antonio Lupi Design S.p.A. pour obtenir le soutien nécessaire au choix de l'alimentateur électrique.
Des outils appropriés doivent être utilisés lors de l'installation de la lampe.
Lors de l'installation de la lampe, la plus grande attention doit être portée au risque de choc électrique.
Nous recommandons l'installation d'un interrupteur bipolaire pour permettre la déconnexion électrique du circuit.
Effectuez les connexions électriques comme décrit dans ce manuel.
UTILISATION
La lampe ne doit être utilisée que si elle est complète avec tous ses composants. Ne pas modifier ou altérer l'état d'origine de la lampe. Toute altération de la lampe peut compromettre sa sécurité. N'utilisez pas la lampe ou ses parties individuelles à d'autres fins que celles prévues.
ENTRETIEN
Toute preuve de panne ou de dysfonctionnement doit être immédiatement communiquée à Antonio Lupi Design S.p.A..
Tous les composants de la lampe doivent être remplacés rapidement en cas de dommage.
La source lumineuse contenue dans cet équipement ne doit être remplacée que par le fabricant ou par un personnel ayant une qualification similaire.
ENLÈVEMENT ET ÉLIMINATION
Lors de l'enlèvement de l'appareil, toutes les précautions nécessaires doivent être prises pour éviter le risque de choc électrique.
L'équipement retiré doit ensuite être éliminé conformément à toutes les exigences légales en tant que déchet spécial.

LEER CON CUIDADO LAS INSTRUCCIONES DEL SIGUIENTE MANUAL
Observar sólo las instrucciones del manual para la limpieza y el mantenimiento del aparato.
MONTAJE
Sólo para uso interno. La lámpara tiene que colocarse a una distancia no inferior a 0.6 m de la cabina de ducha o de la bañera. No instalar la lámpara demasiado cerca a fuentes de calor como radiadores, estufas u otras fuentes parecidas.
INSTALACIÓN
Para la instalación de la lámpara se requiere el apoyo de personal calificado con experiencia electrotécnica.
Preguntar a Antonio Lupi Design S.p.A. para la elección del alimentador. Se deben utilizar herramientas adecuadas al instalar el aparato.
Al instalar el aparato, se debe prestar la mayor atención posible al riesgo de descarga eléctrica.
Recomendamos la instalación de un interruptor bipolar para permitir la desconexión eléctrica del circuito.
Hacer las conexiones eléctricas como en el diagrama descriptivo de este manual.
USO
La lámpara sólo debe usarse si está completa con todos sus componentes.
No modificar o alterar el estado original de la lámpara. Cualquier manipulación puede comprometer su seguridad. No utilizar el aparato o sus partes individuales para ningún otro propósito que los previstos.
MANTENIMIENTO
Para cualquier evidencia de fallo o mal funcionamiento contactar con Antonio Lupi Design S.p.A. inmediatamente. Todos los componentes del colgante deben ser reemplazados rápidamente en caso de daño. La fuente de luz contenida en este aparato debe ser sustituida únicamente por el fabricante o por personal igualmente calificado.
DESMONTAJE Y ELIMINACIÓN
Al desmontar el aparato, deben tomarse todas las precauciones necesarias para evitar el riesgo de una descarga eléctrica. El equipo desmontado debe ser desechado según todos los requisitos legales, como residuo especial.

LESEN SIE DIE ANWEISUNGEN IN DER FOLGENDEN ANLEITUNG SORGFÄLTIG DURCH
Befolgen Sie nur die Anweisungen im Manual für die Reinigung und Wartung des Geräts.
MONTAGE
Nur für den internen Gebrauch. Die Lampe muss in einem Abstand von mindestens 0,6 m von der Duschkabine oder Badewanne installiert werden. Die Lampe muss nicht zu nahe an Wärmequellen wie Heizkörpern, Öfen oder anderen ähnlichen Quellen installiert werden.
INSTALLATION
Für die Installation der Lampe ist die Unterstützung von qualifiziertem Personal mit elektrotechnischer Erfahrung erforderlich. Wenden Sie sich bitte an Antonio Lupi Design S.p.A. für die Wahl des Transformators. Bei der Installation des Geräts müssen geeignete Werkzeuge verwendet werden. Bei der Installation der Lampe muss die größtmögliche Aufmerksamkeit auf das Risiko eines elektrischen Schlages gelegt werden. Die Installation eines bipolaren Schalters ist empfehlenswert, um die elektrische Trennung des Stromkreises zu ermöglichen. Führen Sie die elektrischen Anschlüsse wie im beschreibenden Diagramm in dieser Anleitung aus.
VERWENDUNG
Die Lampe darf nur dann verwendet werden, wenn er mit allen seinen Komponenten vollständig ist. Den Originalzustand der Lampe nicht modifizieren oder verändern. Jede Manipulation kann ihre Sicherheit gefährden. Verwenden Sie die Lampe oder seine Einzelteile nicht für andere als die vorgesehenen Zwecke.
WARTUNG
Bei jeglichem Beweis für ein Versagen oder eine Fehlfunktion wenden Sie sich bitte unverzüglich an Antonio Lupi Design S.p.A.. Alle Komponenten des Geräts müssen im Falle einer Beschädigung umgehend ersetzt werden. Die in diesem Gerät enthaltene Lichtquelle darf nur vom Hersteller oder von gleich qualifiziertem Personal ersetzt werden.
AUSBAU UND ENTSORGUNG
Beim Ausbau des Geräts müssen alle notwendigen Vorkehrungen getroffen werden, um die Gefahr eines elektrischen Schlags zu vermeiden. Die ausgebauten Geräte müssen dann gemäß allen gesetzlichen Bestimmungen als Sondermüll entsorgt werden.

ВНИМАТЕЛЬНО ПРОЧИТАЙТЕ ИНСТРУКЦИИ, УКАЗАННЫЕ В СЛЕДУЮЩЕМ РУКОВОДСТВЕ
Следуйте только инструкциям в руководстве по уходу и техническому обслуживанию прибора.
ПРЕДУСТАНОВКА
Только для использования во внутреннем интерьере. Светильник должен быть установлен на расстоянии не менее 0.6 м от душевой кабины или ванны. Не монтируйте светильник слишком близко к источникам тепла, таким как: радиаторы, печи или другие подобные источники.
УСТАНОВКА
Для подключения электрических компонентов требуется поддержка квалифицированного персонала с электротехническим опытом. Свяжитесь с Antonio Lupi Design S.p.A. для консультации по выбору источника питания. При установке светильника должны использоваться соответствующие инструменты. На этапе установки необходимо уделять самое пристальное внимание риску поражения электрическим током.
Рекомендуем установить биполярный выключатель для возможности отключения электрической цепи. Выполните электрические подключения, как описано на схеме в данном руководстве.
ИСПОЛЬЗОВАНИЕ
Светильник должен использоваться только в комплекте со всеми его элементами. Не модифицируйте и не изменяйте изначальные настройки светильника. Любое вмешательство может поставить под угрозу вашу безопасность. Не используйте светильник или отдельные его части не по назначению.
ОБСЛУЖИВАНИЕ
При появлении любых признаков неисправности или некорректной работе изделия, просьба немедленно связаться с Antonio Lupi Design S.p.A.. Любой комплектующий элемент светильника необходимо незамедлительно заменить в случае его повреждения. Источник света, находящийся в данном приборе, должен заменяться только производителем или персоналом с аналогичной квалификацией.
ДЕМОНТАЖ И УТИЛИЗАЦИЯ
При демонтаже изделия требуется придерживаться необходимых мер предосторожности, чтобы исключить риск поражения электрическим током. Демонтированное изделие следует утилизировать в соответствии с законодательными требованиями по утилизации специальных отходов.

antoniolupi

73
VIA MAZZINI
75

Antonio Lupi Design S.p.A.
via Mazzini 73/75 - 50050 Stabbia
Cerreto Guidi (Firenze) - Italy
T +39 0571 586881_95651
www.antoniolupi.it
lupi@antoniolupi.it



IT_Questo prodotto contiene una sorgente luminosa di classe di efficienza energetica < F >
EN_This product contains a light source with energy efficiency class < F >
FR_Ce produit contient une source lumineuse de classe énergétique < F >
ES_El presente producto contiene una fuente luminosa de clase de eficiencia energética < F >
DE_Dieses Produkt enthält eine Lichtquelle der Energieeffizienzklasse < F >
RU_этот продукт содержит источник света класса энергоэффективности < F >