SIMPLO

Modello e design registrati, brevetto depositato
Registered model and design, patent pending

Articolo: **SIMPLOVALE**
Materiale: Flumood / Colormood
Troppopieno: NO
Peso lordo: kg 12 ca.
Peso netto: kg 10 ca.
Dimensione imballo: cm 69 x 51 x 17

Descrizione: Lavabo ovale soprapiano in Flumood, completo di piletta con scarico libero e raccordo per sifone. Verniciabile esternamente.

Article**: **SIMPLOVALE
***Material**: Flumood / Colormood*
***Overflow**: NO*
***Gross weight**: kg 12 ca.*
***Net weight**: kg 10 ca.*
***Packing dimensions**: cm 69 x 51 x 17*

***Description**: Oval top mount Flumood sink, complete with drain pipe fitting and open plug, that can be lacquered externally.*



✱ **Optional**
Troppopieno - *Overflow*



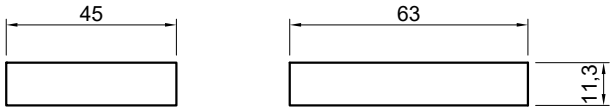

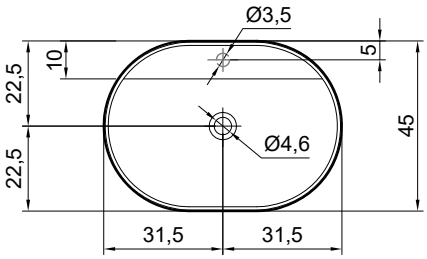

posizione troppopieno / *overflow position*



schema d' installazione lavabi e rubinetteria / *sinks and taps installation layout*

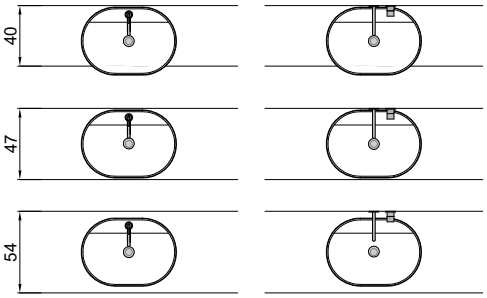

SIMPLO

Modello e design registrato, brevetto depositato
Registered model and design, patent pending



Articolo: **SIMPLOTONDO**
Materiale: Flumood / Colormood
Troppopieno: NO
Peso lordo: kg 8 ca.
Peso netto: kg 7 ca.
Dimensione imballo: cm 52 x 52 x 24

Descrizione: Lavabo tondo soprapiano in Flumood completo di piletta con scarico libero e raccordo per sifone. Verniciabile esternamente.

Article**: **SIMPLOTONDO
***Material**: Flumood / Colormood*
***Overflow**: NO*
***Gross weight**: kg 8 ca.*
***Net weight**: kg 7 ca.*
***Packing dimensions**: cm 52 x 52 x 24*

***Description**: Round top mount Flumood sink complete with drain pipe fitting and open plug, that can be lacquered externally.*

✱ **Optional**
Troppopieno - *Overflow*



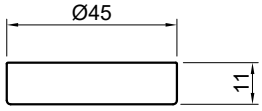

posizione troppopieno / *overflow position*

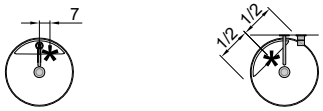

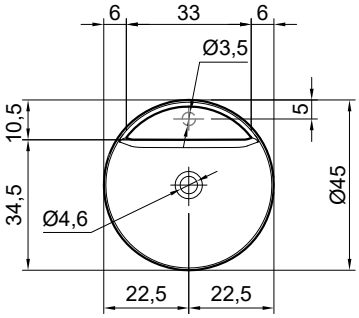

schema d' installazione lavabi e rubinetteria / *sinks and taps installation layout*

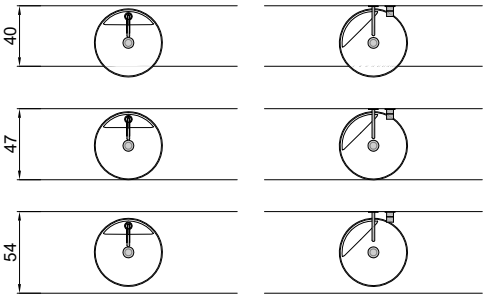

SIMPLO

Modello e design registrato, brevetto depositato
Registered model and design, patent pending

Articolo: **SIMPLOMANI**
Materiale: Flumood / Colormood
Troppopieno: NO
Peso lordo: kg 7 ca.
Peso netto: kg 6 ca.
Dimensione imballo: cm 32 x 32 x 50

Descrizione: Lavabo rettangolare soprapiano o da parete in Flumood, completo di piletta con scarico libero e raccordo per sifone. Verniciabile esternamente.

Article**: **SIMPLOMANI
***Material**: Flumood* / Colormood
***Overflow**: NO*
***Gross weight**: kg 7 ca.*
***Net weight**: kg 6 ca.*
***Packing dimensions**: cm 32 x 32 x 50*

***Description**: Rectangular top mount or wall mount Flumood sink, complete with drain pipe fitting and open plug, that can be lacquered externally.*



versione "C" - *"C" version*

✱ **Optional**
Troppopieno - *Overflow*



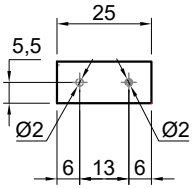

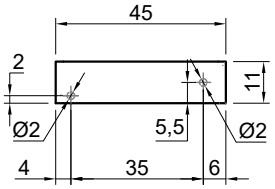

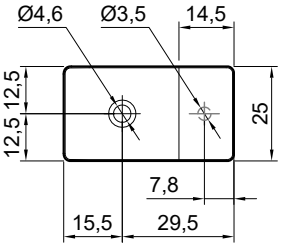

posizione troppopieno / *overflow position*

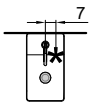

schema d' installazione lavabi / *sinks installation layout*

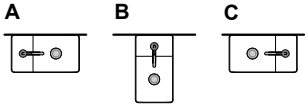

SIMPLO

Modello e design registrato, brevetto depositato
Registered model and design, patent pending

Articolo: **SIMPLO108**
Materiale: Flumood / Colormood
Troppopieno: NO
Peso lordo: kg 21 ca.
Peso netto: kg 19 ca.
Dimensione imballo: cm 113 x 53 x 19

Descrizione: Lavabo rettangolare soprapiano o da parete in Flumood completo di piletta con scarico libero e raccordo per sifone. Verniciabile esternamente.

Article*: *SIMPLO108
***Material*: *Flumood* / Colormood**
Overflow*: *NO
Gross weight*: *kg 21 ca.
Net weight*: *kg 19 ca.
Packing dimensions*: *cm 113 x 53 x 19
Description*: *Rectangular top mount or wall mount Flumood sink complete with drain pipe fitting and open plug, that can be lacquered externally.



✱ **Optional**
Troppopieno - *Overflow*



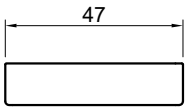

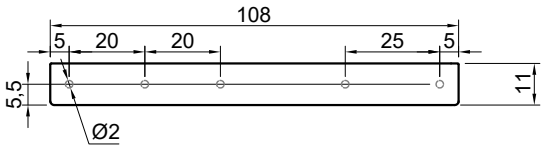

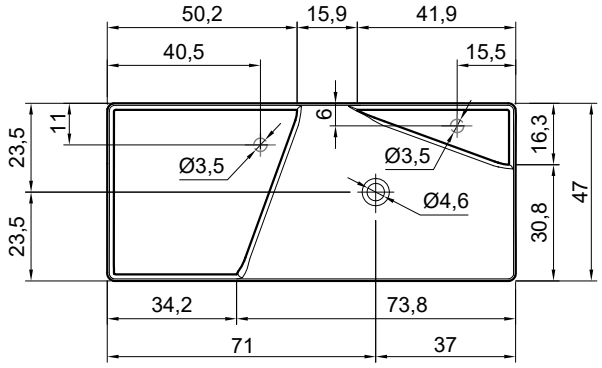

posizione troppopieno / *overflow position*

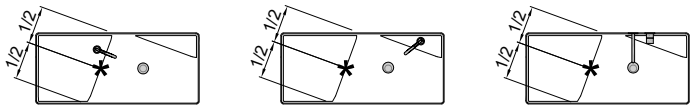

schema d' installazione lavabi e rubinetteria / *sinks and taps installation layout*

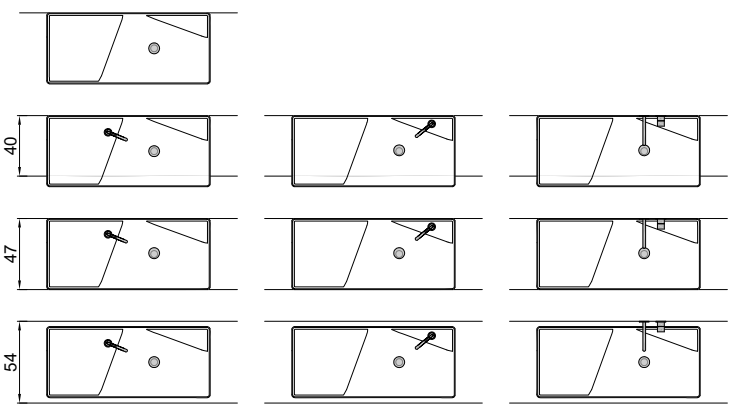

SIMPLO

Modello e design registrato, brevetto depositato
Registered model and design, patent pending

Articolo: **SIMPLO63**
Materiale: Flumood / Colormood
Troppopieno: NO
Peso lordo: kg 13 ca.
Peso netto: kg 12 ca.
Dimensione imballo: cm 70 x 48 x 24

Descrizione: Lavabo rettangolare soprapiano o da parete in Flumood completo di piletta con scarico libero e raccordo per sifone. Verniciabile esternamente.

Article**: **SIMPLO63
***Material**: Flumood / Colormood*
***Overflow**: NO*
***Gross weight**: kg 13 ca.*
***Net weight**: kg 12 ca.*
***Packing dimensions**: cm 70 x 48 x 24*

***Description**: Rectangular top mount or wall mount Flumood sink complete with drain pipe fitting and open plug, that can be lacquered externally.*



✱ **Optional**
Troppopieno - *Overflow*



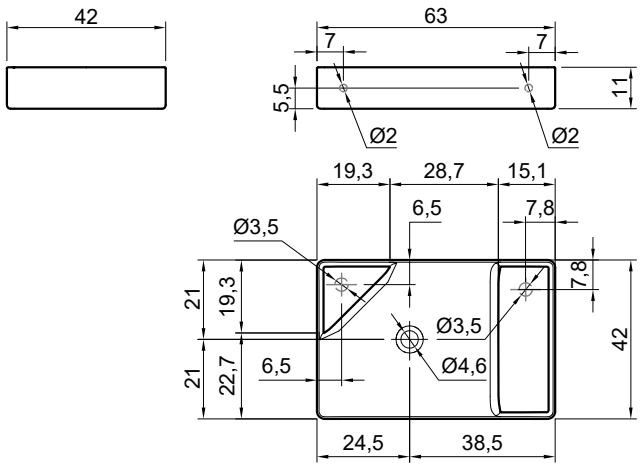

posizione troppopieno / *overflow position*

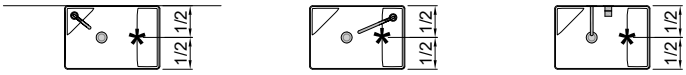

schema d' installazione lavabi e rubinetteria / *sinks and taps installation layout*

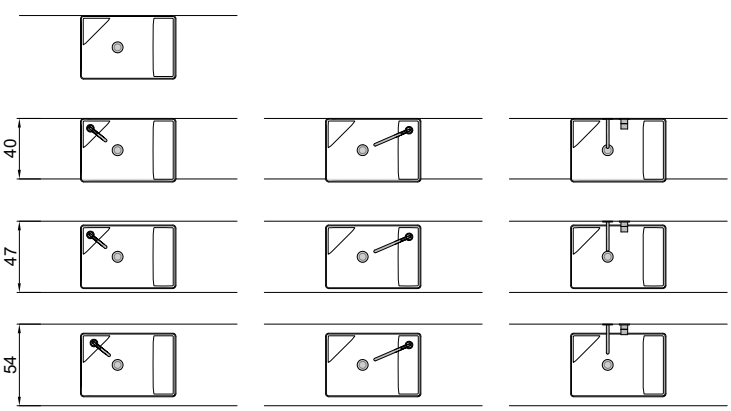

SIMPLO

Modello e design registrato, brevetto depositato
Registered model and design, patent pending

Articolo: **SIMPLO54**
Materiale: Flumood / Colormood
Troppopieno: NO
Peso lordo: kg 11 ca.
Peso netto: kg 9 ca.
Dimensione imballo: cm 70 x 48 x 24

Descrizione: Lavabo rettangolare soprapiano in Flumood completo di piletta con scarico libero e raccordo per sifone. Verniciabile esternamente.

Article*: *SIMPLO54
Material*: *Flumood / Colormood
Overflow*: *NO
Gross weight*: *kg 11 ca.
Net weight*: *kg 9 ca.
Packing dimensions*: *cm 70 x 48 x 24

Description*: *Rectangular top mount Flumood sink complete with drain pipe fitting and open plug, that can be lacquered externally.



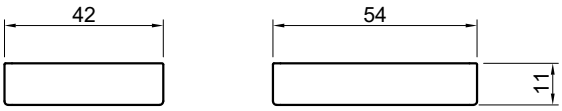

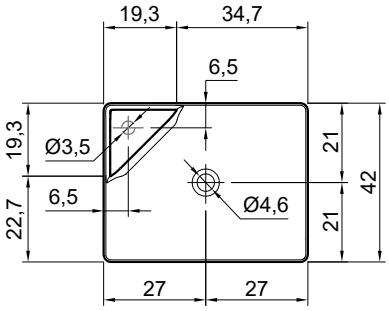

schema d' installazione lavabi e rubinetteria / *sinks and taps installation layout*

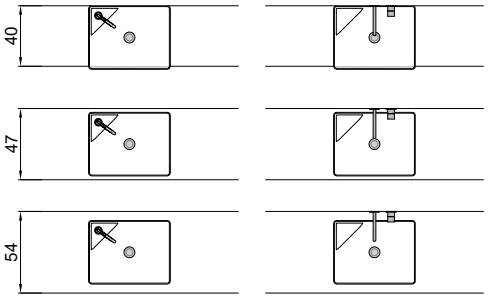

SIMPLO

Modello e design registrato, brevetto depositato
Registered model and design, patent pending

Articolo: **SIMPLO42**
Materiale: Flumood
Troppopieno: NO
Peso lordo: kg 9 ca.
Peso netto: kg 8 ca.
Dimensione imballo: cm 52 x 52 x 24

Descrizione: Lavabo quadrato soprapiano in Flumood, verniciabile esternamente in tutti i colori del nostro campionario, completo di piletta con scarico libero e raccordo per sifone.

Article**: **SIMPLO42
***Material**: Flumood*
***Overflow**: NO*
***Gross weight**: kg 9 ca.*
***Net weight**: kg 8 ca.*
***Packing dimensions**: cm 52 x 52 x 24*

***Description**:* Square top mount Flumood sink, can be externally lacquered in all colors of our collection, complete with drain pipe fitting and open plug.



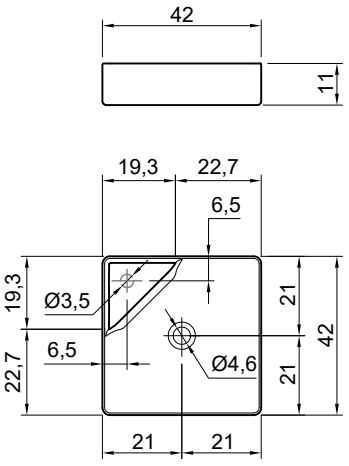

schema d' installazione lavabi e rubinetteria / *sinks and taps installation layout*

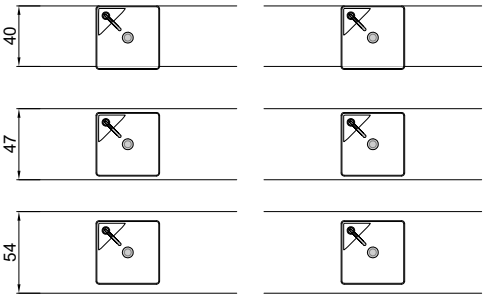

SIMPLO

Modello e design registrato, brevetto depositato
Registered model and design, patent pending

Articolo: **SIMPLO85**
Materiale: Flumood / Colormood
Troppopieno: NO
Peso lordo: kg 41 ca.
Peso netto: kg 35 ca.
Dimensione imballo: cm 64 x 50 x 103

Descrizione: Lavabo da terra in Flumood con scarico a pavimento, completo di piletta con scarico libero, sifone e tubo flessibile. Verniciabile esternamente.

Article**: **SIMPLO85
***Material**: Flumood / Colormood*
***Overflow**: NO*
***Gross weight**: kg 41 ca.*
***Net weight**: kg 35 ca.*
***Packing dimensions**: cm 64 x 50 x 103*

***Description**: Freestanding Flumood sink with floor drainage complete with open plug siphon and flexible hose, that can be lacquered externally.*



✱ **Optional**
Troppopieno - *Overflow*



posizione troppopieno / *overflow position*

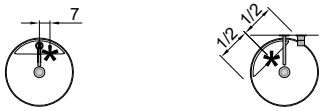

Predisporre scarico a pavimento per tubo Ø3,2cm
Prepare the floor drain for a Ø3,2cm tube

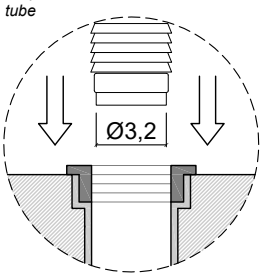

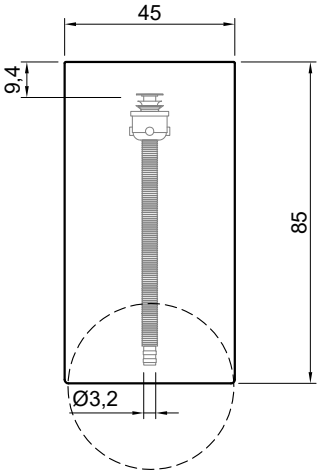

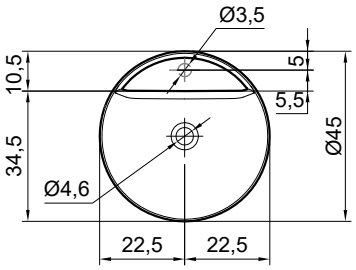

SIMPLO

Articolo: **SIMPLO185**
Materiale: Marmo come da nostro campionario.
Troppopieno: NO
Peso lordo: kg 198 ca.
Peso netto: kg 174 ca.
Dimensione imballo: cm 70 x 64 x 106

Descrizione: Lavabo da terra in marmo con scarico a pavimento, completo di piletta con scarico libero, sifone e tubo flessibile.

Article*: *SIMPLO185
***Material**: Marble as per our samples.*
***Overflow**: NO*
***Gross weight**: kg 198 ca.*
***Net weight**: kg 174 ca.*
***Packing dimensions**: cm 70 x 64 x 106*

***Description**: Freestanding Marble sink with floor drainage complete with open plug siphon and flexible hose.*



Predisporre scarico a pavimento per tubo Ø3,2cm
Prepare the floor drain for a Ø3,2cm tube

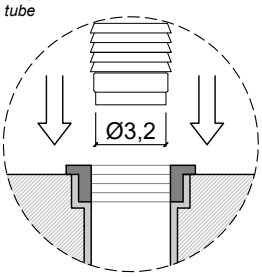

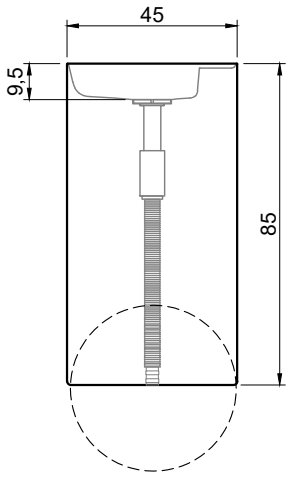

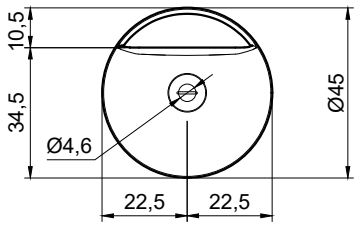

SIMPLO

Articolo: **SIMPLO4540**
Materiale: Flumood - Colormood
Troppopieno: NO
Peso lordo: kg 30 ca.
Peso netto: kg 25 ca.
Dimensione imballo: 60x60x50 cm

Descrizione: Lavabo tondo soprapiano in Flumood o Colormood, completo di piletta con scarico libero e raccordo per sifone.

***Article*: SIMPLO4540**
***Material**: Flumood - Colormood*
***Overflow**: NO*
***Gross weight**: kg 30 ca.*
***Net weight**: kg 25 ca.*
***Packing dimensions**: 60x60x50 cm*

***Description**: Round top mount sink in Flumood or Colormood, complete with drain pipe fitting and open plug.*



✱ **Optional**
Troppopieno - *Overflow*



posizione troppopieno / *overflow position*

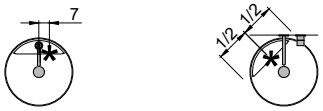

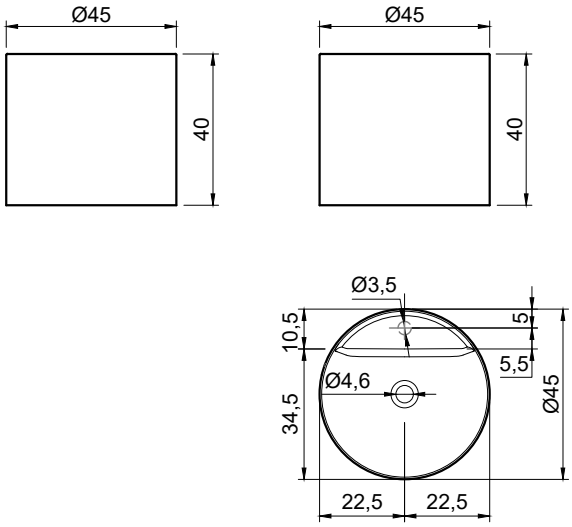

schema d' installazione lavabi e rubinetteria / *sinks and taps installation layout*

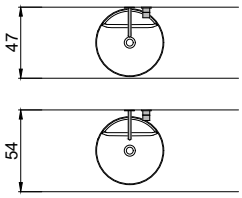

SIMPLO

Articolo: **SIMPLO4547**
Materiale: Flumood - Colormood
Troppopieno: NO
Peso lordo: kg 31 ca.
Peso netto: kg 26 ca.
Dimensione imballo: 60x60x58 cm

Descrizione: Lavabo tondo soprapiano in Flumood o Colormood, completo di piletta con scarico libero e raccordo per sifone.

Article: **SIMPLO4547**
Material: *Flumood - Colormood*
Overflow: *NO*
Gross weight: *kg 31 ca.*
Net weight: *kg 26 ca.*
Packing dimensions: *60x60x58 cm*

Description: *Round top mount sink in Flumood or Colormood, complete with drain pipe fitting and open plug.*



✱ **Optional**
Troppopieno - *Overflow*



posizione troppopieno / *overflow position*

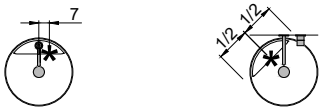

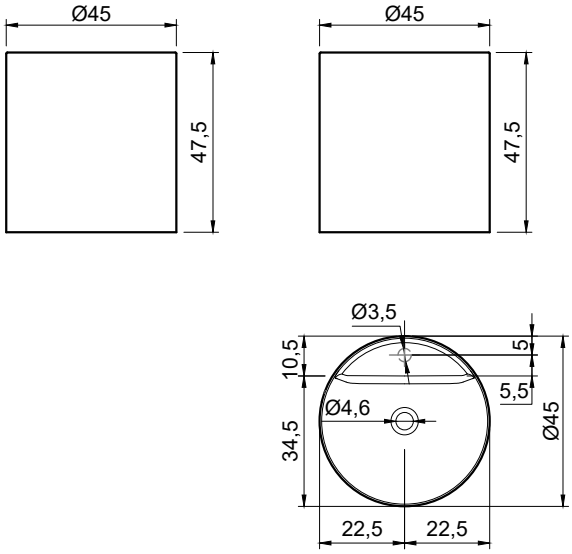

schema d' installazione lavabi e rubinetteria / *sinks and taps installation layout*

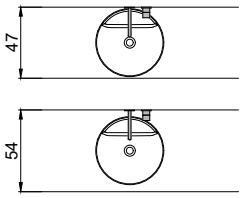

SIMPLO

Articolo: **SIMPLO4555**
Materiale: Flumood - Colormood
Troppopieno: NO
Peso lordo: kg 33 ca.
Peso netto: kg 28 ca.
Dimensione imballo: 60x60x65 cm

Descrizione: Lavabo tondo soprapiano in Flumood o Colormood, completo di piletta con scarico libero e raccordo per sifone.

Article: **SIMPLO4555**
Material: *Flumood - Colormood*
Overflow: *NO*
Gross weight: *kg 33 ca.*
Net weight: *kg 28 ca.*
Packing dimensions: *60x60x65 cm*

Description: *Round top mount sink in Flumood or Colormood, complete with drain pipe fitting and open plug.*



✱ **Optional**
Troppopieno - *Overflow*



posizione troppopieno / *overflow position*

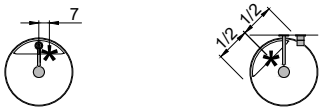

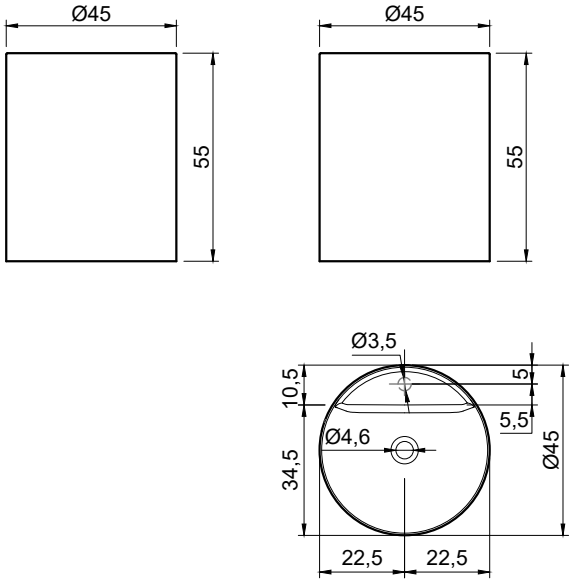

schema d' installazione lavabi e rubinetteria / *sinks and taps installation layout*

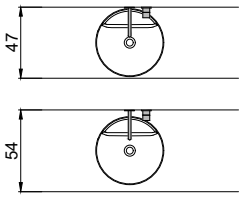

SIMPLO

Articolo: **SIMPLO4560**
Materiale: Flumood - Colormood
Troppopieno: NO
Peso lordo: kg 34 ca.
Peso netto: kg 29 ca.
Dimensione imballo: 60x60x70 cm

Descrizione: Lavabo tondo soprapiano in Flumood o Colormood, completo di piletta con scarico libero e raccordo per sifone.

Article: **SIMPLO4560**
Material: *Flumood - Colormood*
Overflow: *NO*
Gross weight: *kg 34 ca.*
Net weight: *kg 29 ca.*
Packing dimensions: *60x60x70 cm*

Description: *Round top mount sink in Flumood or Colormood, complete with drain pipe fitting and open plug.*



✱ **Optional**
Troppopieno - *Overflow*



posizione troppopieno / *overflow position*

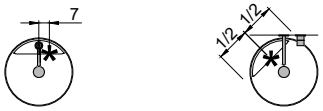

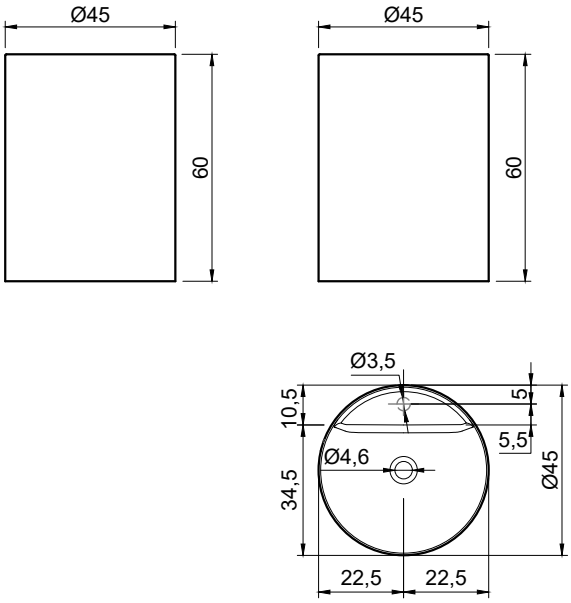

schema d' installazione lavabi e rubinetteria / *sinks and taps installation layout*

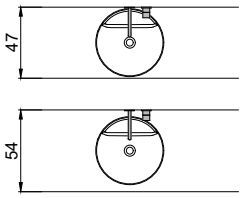

Art. VITREO - Schema elettrico - *electrical diagram*

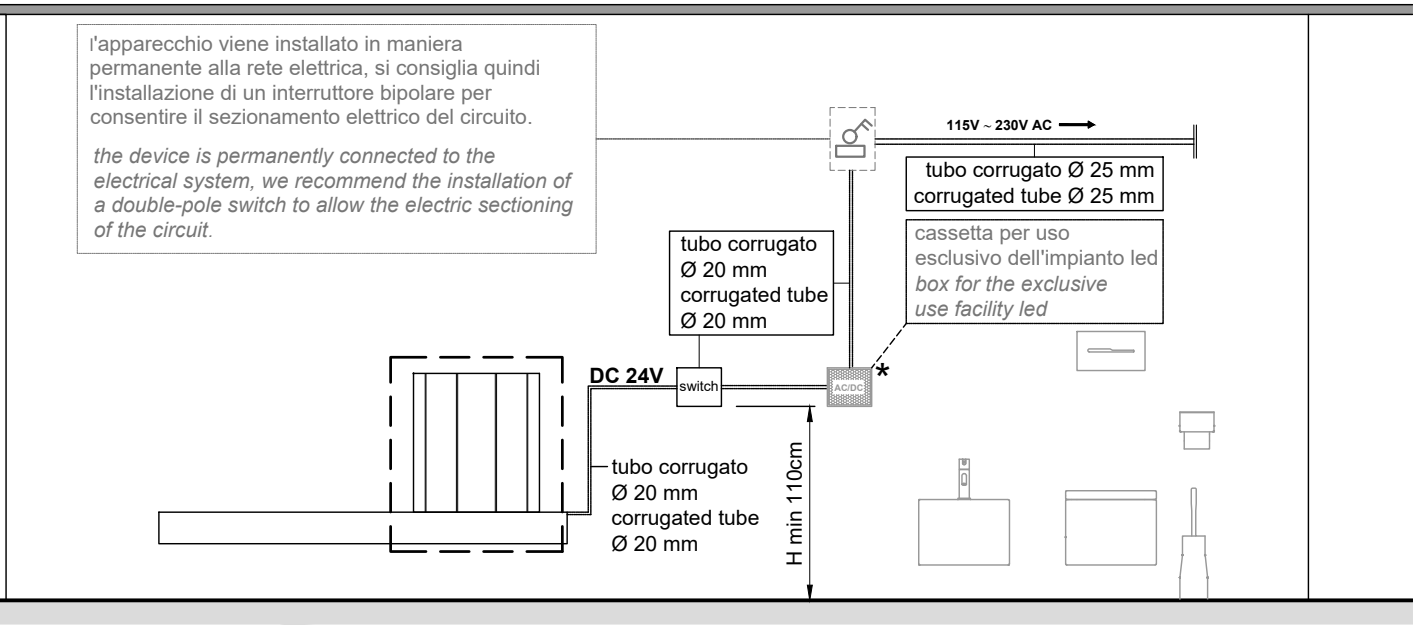

* Collegare i cavetti dell'apparecchio negli appositi morsetti dell'alimentatore rispettando la polarità.
Connect the cables to the appropriate terminals of the power supply, respecting the polarity.

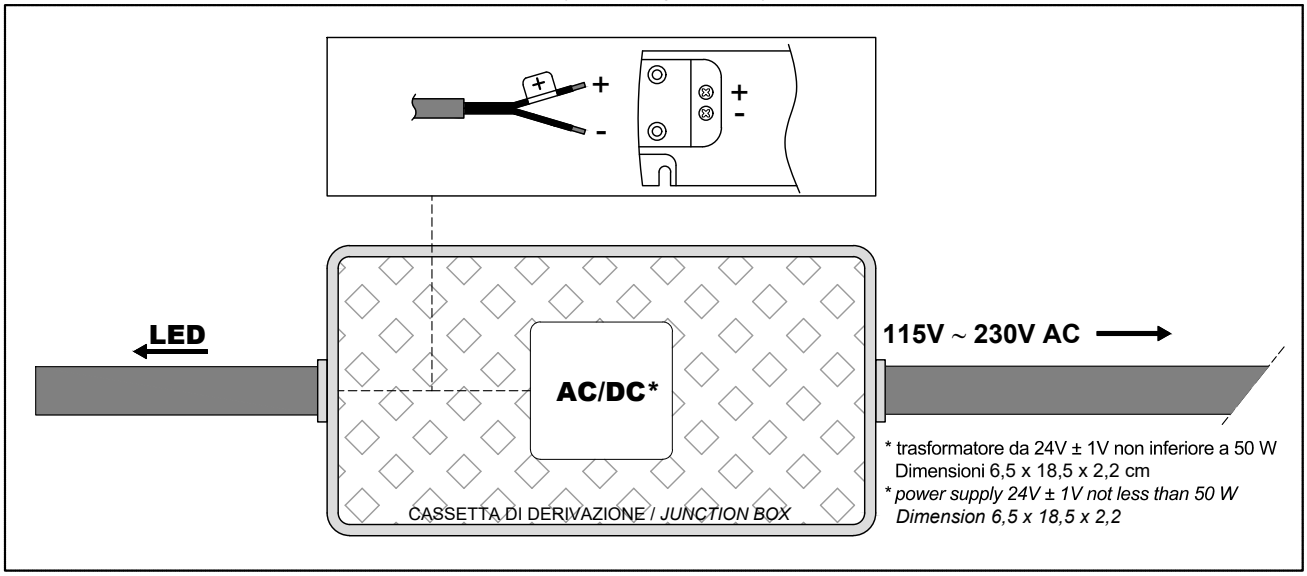

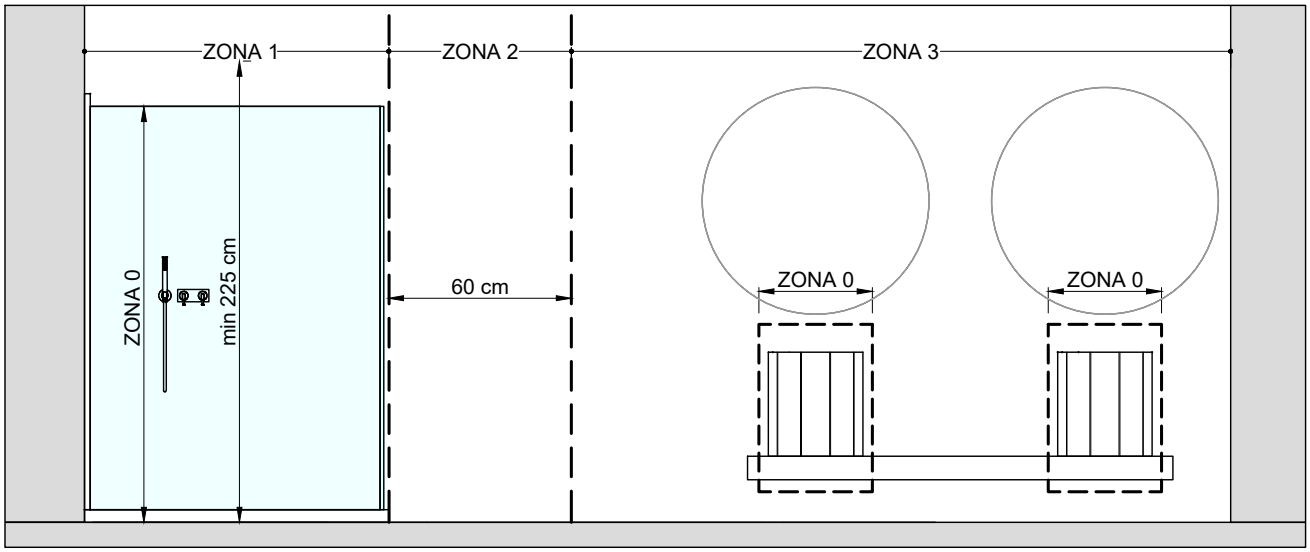

NB: Predisporre un collegamento IP68 (non presente in dotazione, a cura dell'installatore) per la fonte luminosa, inserire quindi il cavo in eccesso all'interno della forassite e siliconare la parte superiore a chiusura.
P.S.: Prepare an IP68 connection by the installer (not provided) for the light source, then insert the excess cable inside the hole and seal the upper part with silicone.