CODICE

design Nevio Tellatin



antoniolupi

MADE IN ITALY

CODICE5454
X = H - 13,2 cm

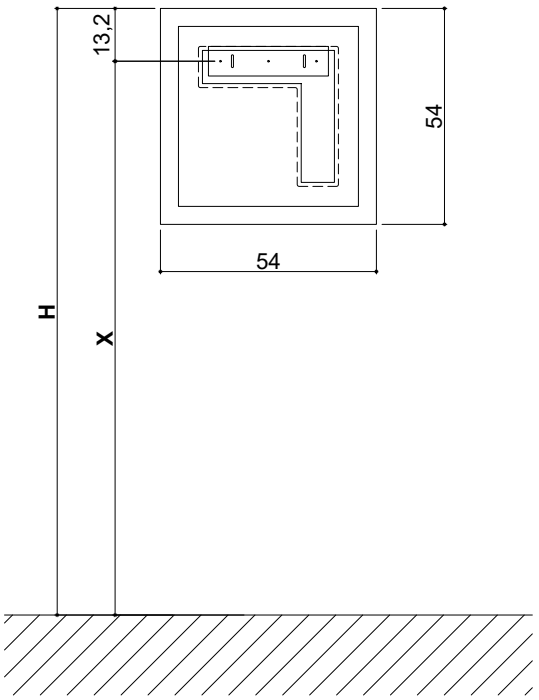

CODICE5490
X = H - 13,2 cm

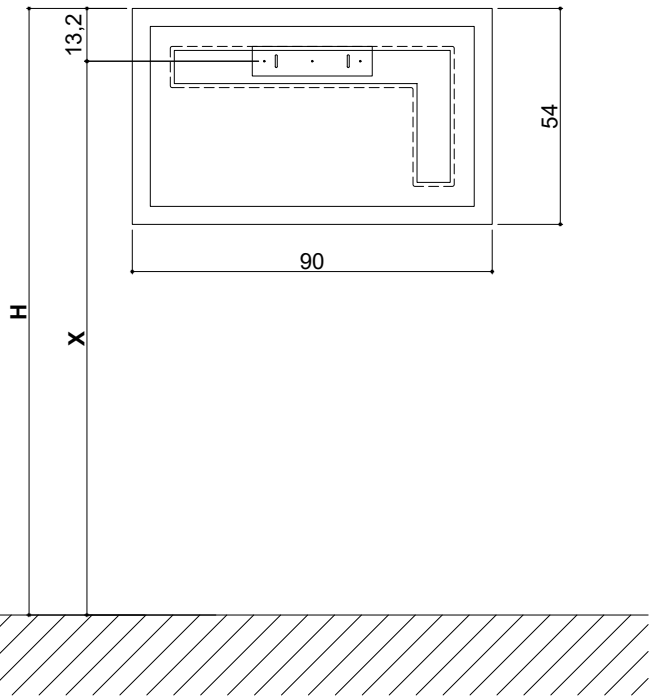

CODICE7272
X = H - 13,2 cm

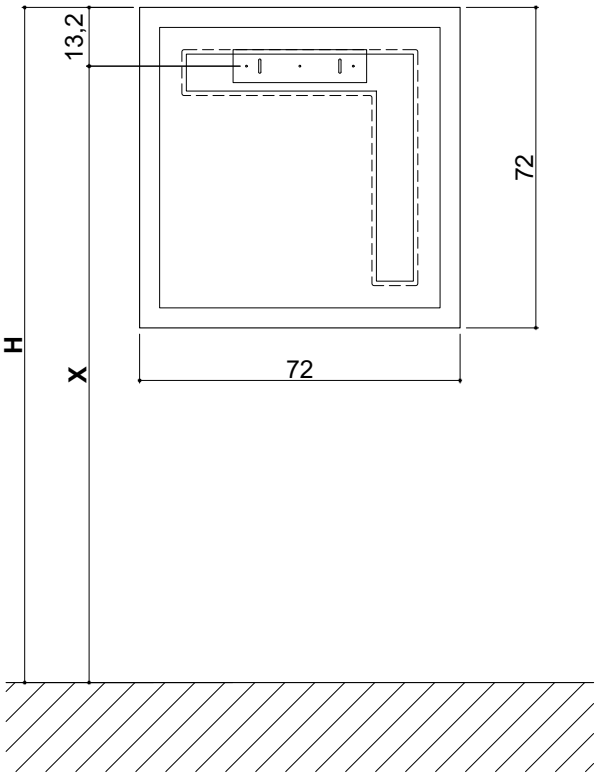

CODICE5472
X = H - 13,2 cm

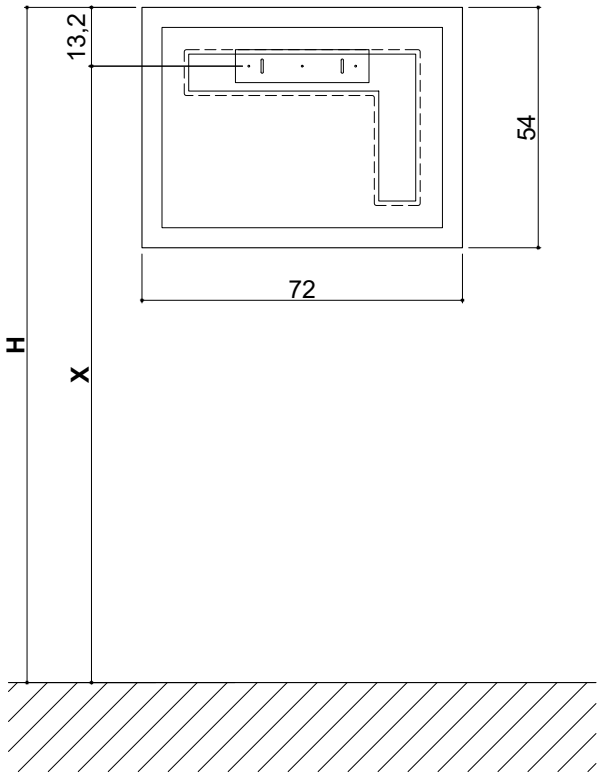

IT_1_ Sottrarre all'altezza voluta (**H**) 13,2 cm per quota di fissaggio delle staffe.
EN_1_ Subtract from the desired height (**H**) 13,2 cm per height of bracket fixing
FR_1_ Soustraire à la hauteur souhaitée (**H**) 13,2 cm pour la hauteur des supports
ES_1_ Restar de la altura deseada (**H**) 13,2 cm por la altura de fijación de los soportes
DE_1_ Subtrahieren Sie 13,2 cm von der gewünschten Höhe (**H**) für das Befestigungsmaß der Konsolen
RU_1_Вычтите 13,2 см от желаемой высоты (**H**) для места размещения крепления кронштейнов

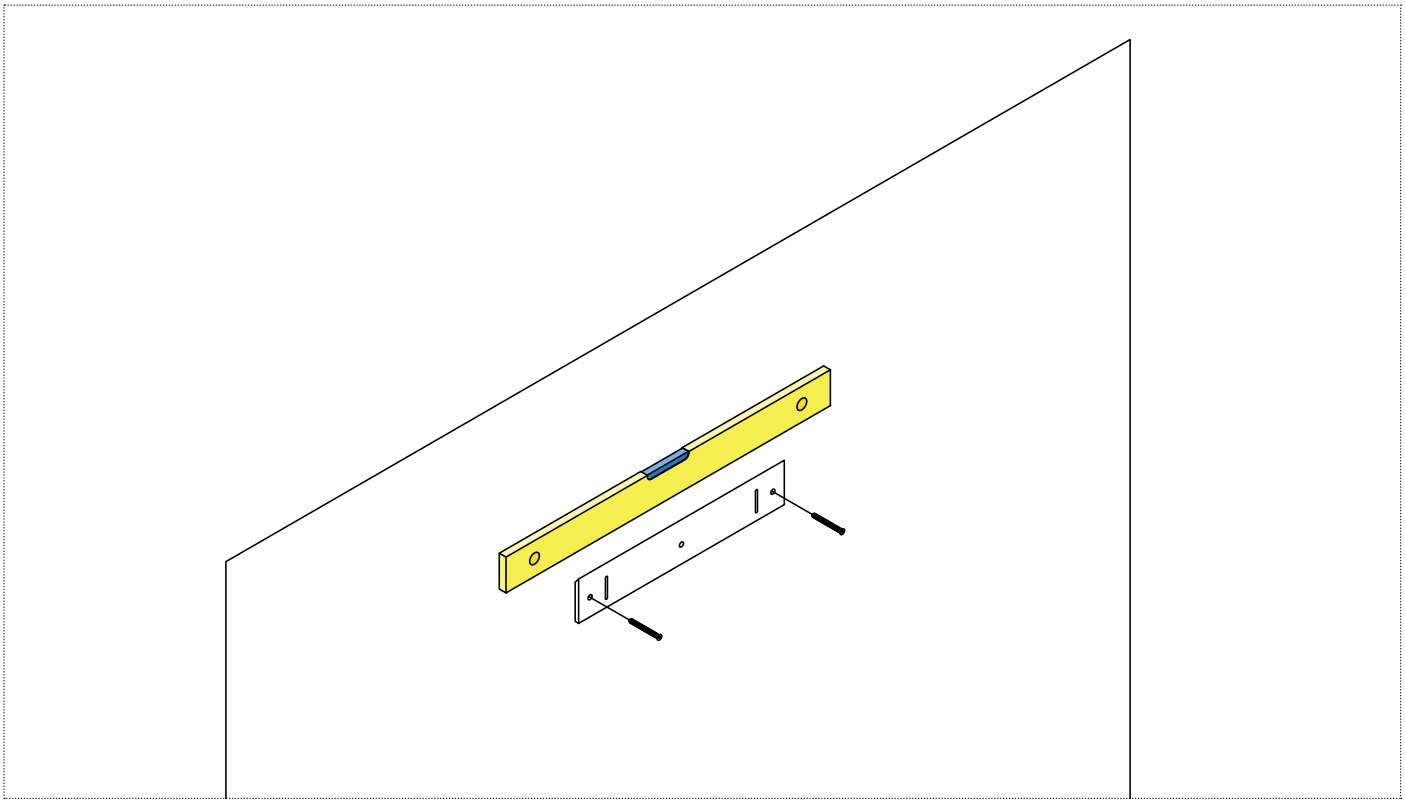

IT_2_ Fissare al muro il supporto ligneo, stando ben attenti che sia in bolla
EN_2_ Fix the wooden support to the wall, taking care that it is level
FR_2_ Fixer le support en bois au mur, en veillant à ce qu’il soit à niveau
ES_2_ Fijar el soporte de madera a la pared, asegurándose de que esté nivelado
DE_2_ Fixieren Sie den Holzträger an der Wand und achten Sie darauf, dass er waagerecht ist
RU_2_Закрепите деревянную опору на стене, убедившись, что она установлена ровно

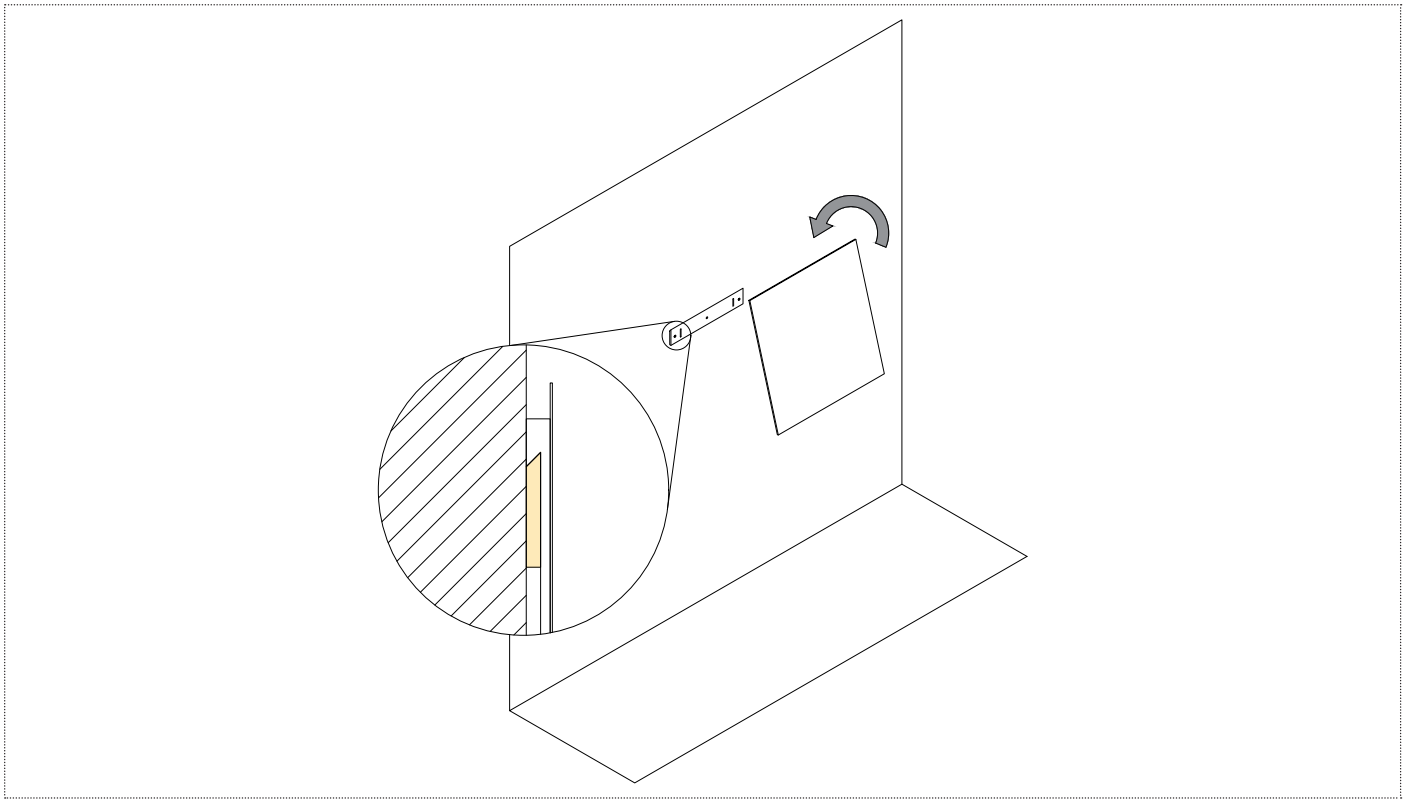

IT_3_ Montare la specchiera a muro sul supporto già installato
EN_3_ Mount the wall mirror on the already installed support
FR_3_ Monter le miroir au mur sur le support déjà installé
ES_3_ Montar el espejo en la pared sobre el soporte ya instalado
DE_3_ Montieren Sie den Spiegel an der Wand auf dem bereits installierten Träger
RU_3_Установите зеркало на уже установленную опору

IMPORTANTE
Per la pulizia consultare la scheda tecnica scaricabile dal nostro sito www.antoniolupi.it

IMPORTANT
For cleaning consult the technical data sheet downloadable from our website www.antoniolupi.it

IMPORTANT
Pour le nettoyage, veuillez vous référer à la fiche technique téléchargeable sur notre site www.antoniolupi.it

IMPORTANTE
Para la limpieza consultar la ficha técnica descargable de nuestro sitio web www.antoniolupi.it

WICHTIG
Für die Reinigung schauen Sie bitte das technische Datenblatt auf unserer Webseite herunterladbar www.antoniolupi.it

ВНИМАНИЕ!
Информацию по уходу за изделием вы найдете в технической схеме, которая доступна на нашем сайте www.antoniolupi.it

antoniolupi

73
VIA MAZZINI
75

Antonio Lupi Design S.p.A.
via Mazzini 73/75 - 50050 Stabbia
Cerreto Guidi (Firenze) - Italy
T +39 0571 586881_95651
F +39 0571 586885
www.antoniolupi.it
lupi@antoniolupi.it