MYSTREET

design AL Studio



antoniolupi

MADE IN ITALY

ILLUMINAZIONE / LIGHTING - Schema elettrico - electrical diagram

l'apparecchio viene installato in maniera permanente alla rete elettrica, si consiglia quindi l'installazione di un interruttore bipolare per consentire il sezionamento elettrico del circuito.

the device is permanently connected to the electrical system, we recommend the installation of a double-pole switch to allow the electric sectioning of the circuit.

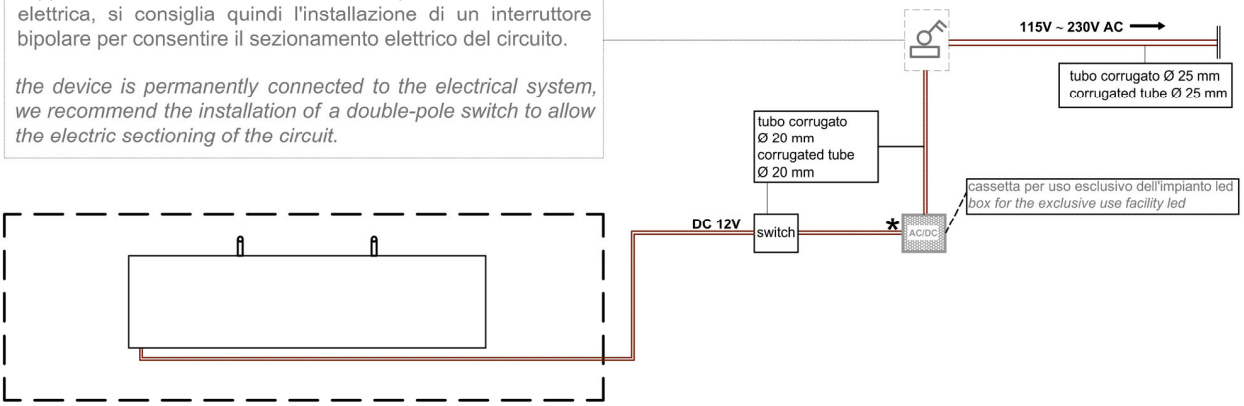

*Collegare i cavetti dell'apparecchio negli appositi morsetti dell'alimentatore rispettando la polarità.
Connect the cables to the appropriate terminals of the power supply, respecting the polarity.

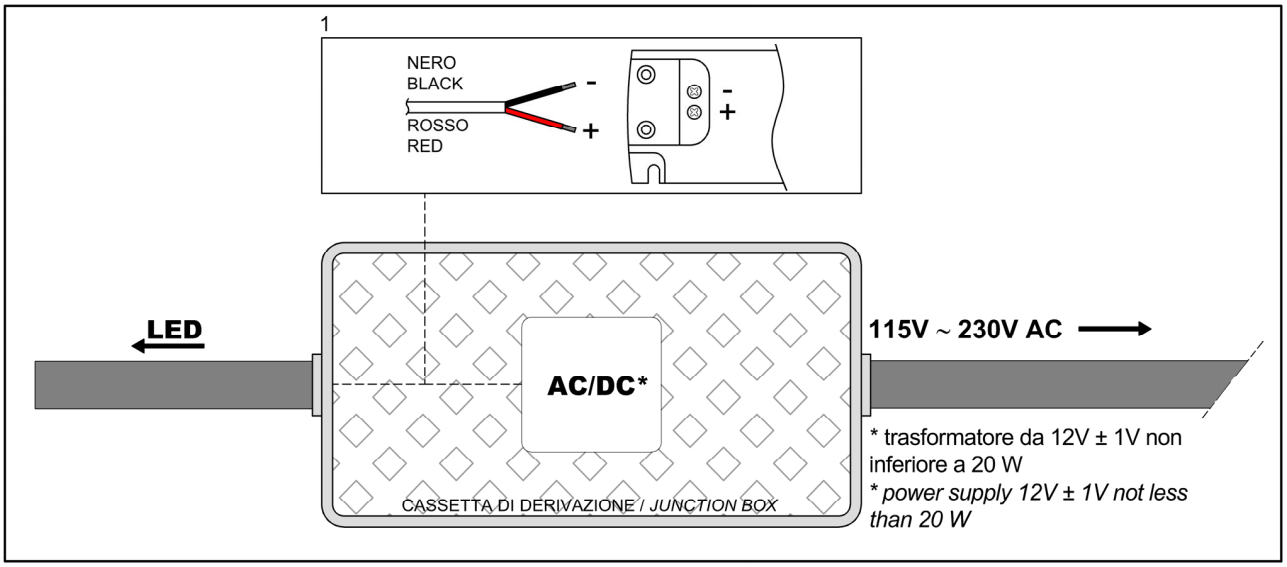

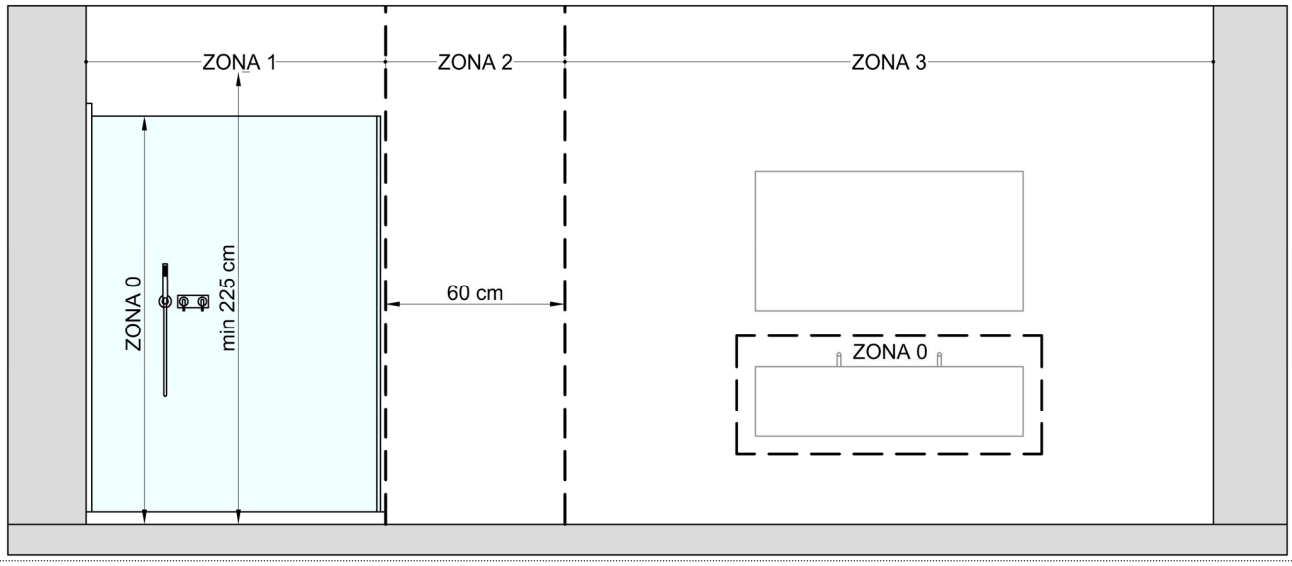

ART. MYSTRA3144

MARMO_ MARBLE_ MARBRE_ MÁRMOL_ MARMOR_ MPAMOP

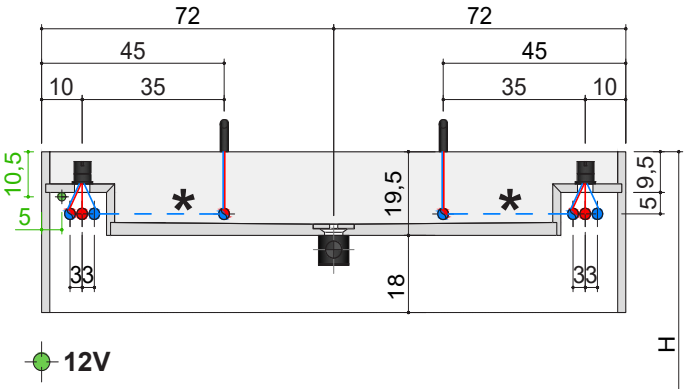

MOODLIGHT

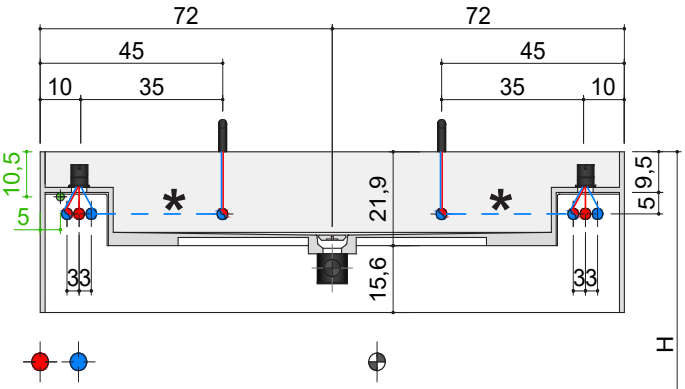

12V

IT_ Collegamento alimentazione elettrica
EN_ Power supply connection
FR_ Connexion d'alimentation électrique
ES_ Conexión de la fuente de alimentación eléctrica
DE_ Stromversorgungsanschluss
RU_ Подключение источника питания электрический

IT_ alimentazione rubinetteria
EN_ tap supply
FR_ arrivée d'eau
ES_ suministro de agua
DE_ wasserhahnversorgung
RU_ подвод воды

IT_ scarico
EN_ drain
FR_ evacuation
ES_ desagüe
DE_ ablauf
RU_ слив

IT_1A_ Realizzare le predisposizioni idriche ed elettriche a muro. **(*)**Far passare la traccia all'interno del muro per portare l'acqua miscelata dal miscelatore all'erogatore.
EN_1A_ Make the water and electrical connections on the wall. **(*)**Bring the mixed water from the mixer to the dispenser.
FR_1A_ Effectuer les arrivées d'eau et d'électricité dans le mur. **(*)**Faites passer dans le mur le tuyau (non fourni) qui amène l'eau mitigée au bec d'écoulement.
ES_1A_ Realizar las predisposiciones hídricas y eléctricas en la pared. **(*)**En el interior de la pared pasar el tubo para llevar el agua mezclada desde el mezclador hasta el caño.
DE_1A_ Bereiten Sie die Wasser- und Elektroanschlüsse in der Wand vor. **(*)**Führen Sie das Rohr durch die Wand, um das Mischwasser vom Mischer zum Auslauf zu bringen.
RU_1A_ Выполните водопроводные и электрические соединения в стене. **(*)**Штробите канал в стене, чтобы подвести смешанную воду от смесителя к изливу.

ART. MYSTRA4126

MARMO_ MARBLE_ MARBRE_ MÁRMOL_ MARMOR_ MPAMOP

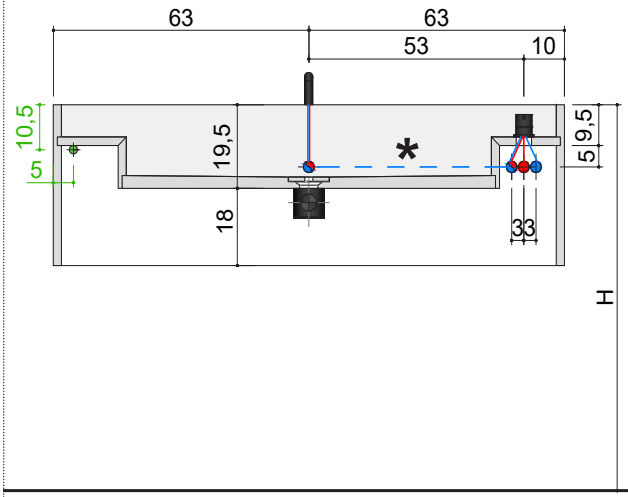

MOODLGHT

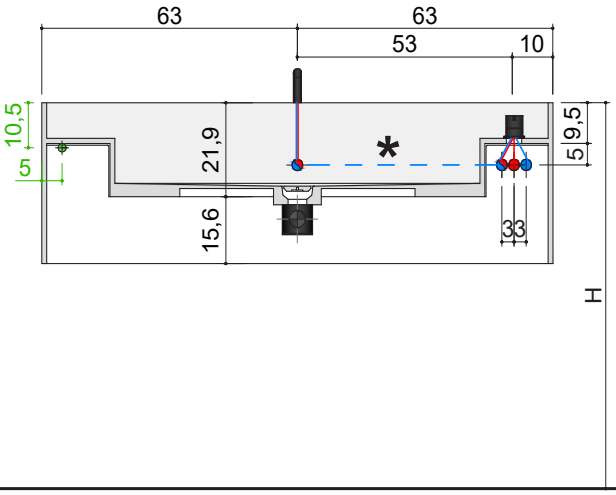

IT_1B_ Realizzare le predisposizioni idriche ed elettriche a muro. **(*)**Far passare la traccia all'interno del muro per portare l'acqua miscelata dal miscelatore all'erogatore.
EN_1B_ Make the water and electrical connections on the wall. **(*)**Bring the mixed water from the mixer to the dispenser.
FR_1B_ Effectuer les travaux de plomberie et d'électricité dans le mur.**(*)** Faites passer dans le mur le tuyau qui amène l'eau mitigée au bec d'écoulement
ES_1B_ Realizar las predisposiciones hídricas y eléctricas en la pared. **(*)**En el interior de la pared pasar el tubo para llevar el agua mezclada desde el mezclador hasta el caño.
DE_1B_ Bereiten Sie die Wasser- und Elektroanschlüsse in der Wand vor. **(*)**Führen Sie das Rohr durch die Wand, um das Mischwasser vom Mischer zum Auslauf zu bringen.
RU_1B_ Выполните водопроводные и электрические соединения в стене. **(*)**Штробите канал в стене, чтобы подвести смешанную воду от смесителя к изливу.

ART. MYSTRA2108

MARMO_ MARBLE_ MARBRE_ MÁRMOL_ MARMOR_ MPAMOP

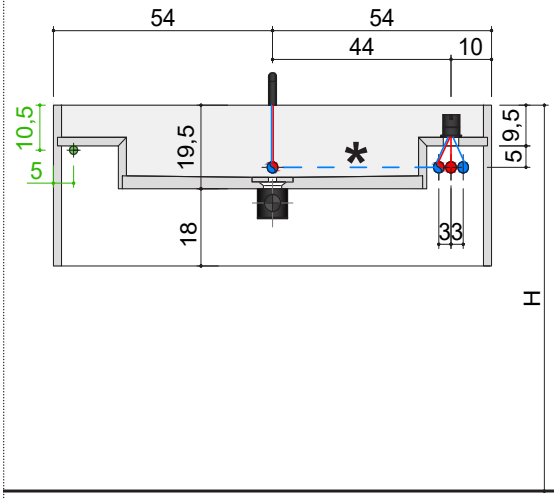

MOODLIGHT

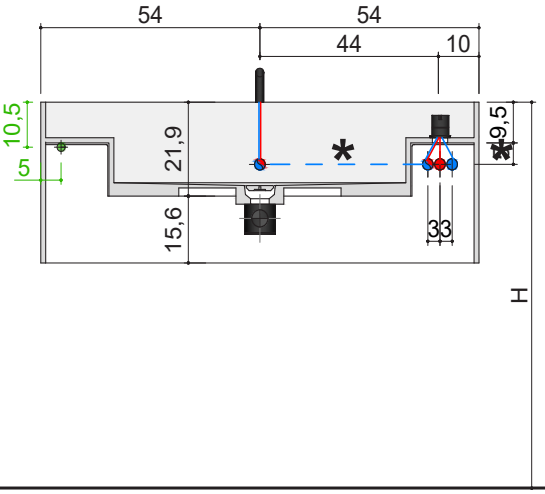

IT_1A_ Realizzare le predisposizioni idriche ed elettriche a muro. **(*)**Far passare la traccia all'interno del muro per portare l'acqua miscelata dal miscelatore all'erogatore.
EN_1A_ Make the water and electrical connections on the wall. **(*)**Bring the mixed water from the mixer to the dispenser.
FR_1A_ Effectuer les arrivées d'eau et d'électricité dans le mur. **(*)**Faites passer dans le mur le tuyau (non fourni) qui amène l'eau mitigée au bec d'écoulement.
ES_1A_ Realizar las predisposiciones hídricas y eléctricas en la pared. **(*)**En el interior de la pared pasar el tubo para llevar el agua mezclada desde el mezclador hasta el caño.
DE_1A_ Bereiten Sie die Wasser- und Elektroanschlüsse in der Wand vor. **(*)**Führen Sie das Rohr durch die Wand, um das Mischwasser vom Mischer zum Auslauf zu bringen.
RU_1A_ Выполните водопроводные и электрические соединения в стене. **(*)**Штробите канал в стене, чтобы подвести смешанную воду от смесителя к изливу.

ART. MYSTRA190

MARMO_ MARBLE_ MARBRE_ MÁRMOL_ MARMOR_ MPAMOP

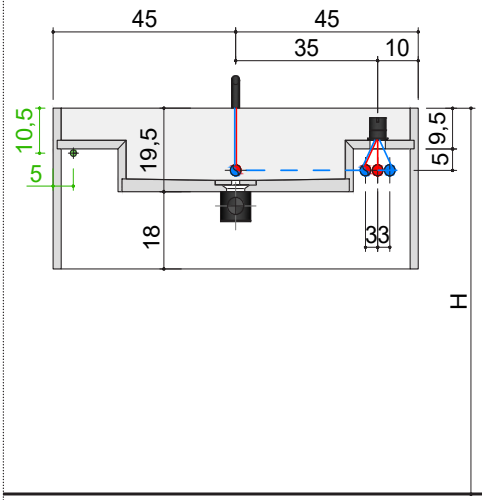

MOODLIGHT

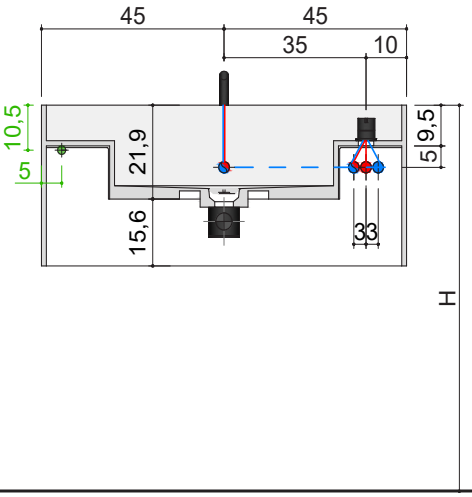

IT_1B_ Realizzare le predisposizioni idriche ed elettriche a muro. **(*)**Far passare la traccia all'interno del muro per portare l'acqua miscelata dal miscelatore all'erogatore.
EN_1B_ Make the water and electrical connections on the wall. **(*)**Bring the mixed water from the mixer to the dispenser.
FR_1B_ Effectuer les travaux de plomberie et d'électricité dans le mur.**(*)** Faites passer dans le mur le tuyau qui amène l'eau mitigée au bec d'écoulement
ES_1B_ Realizar las predisposiciones hídricas y eléctricas en la pared. **(*)**En el interior de la pared pasar el tubo para llevar el agua mezclada desde el mezclador hasta el caño.
DE_1B_ Bereiten Sie die Wasser- und Elektroanschlüsse in der Wand vor. **(*)**Führen Sie das Rohr durch die Wand, um das Mischwasser vom Mischer zum Auslauf zu bringen.
RU_1B_ Выполните водопроводные и электрические соединения в стене. **(*)**Штробите канал в стене, чтобы подвести смешанную воду от смесителя к изливу.

ART. MYSTRA290

MARMO_ MARBLE_ MARBRE_ MÁRMOL_ MARMOR_ MPAMOP

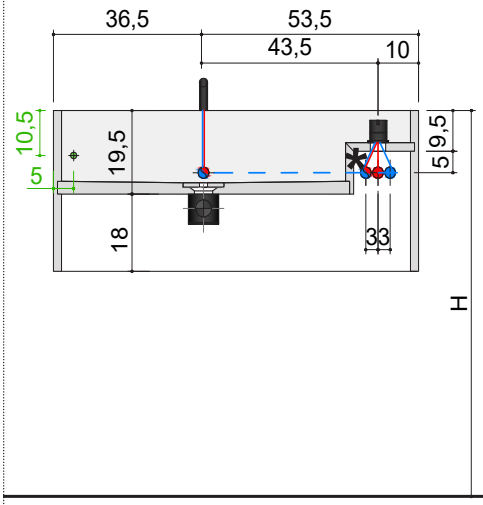

MOODLIGHT

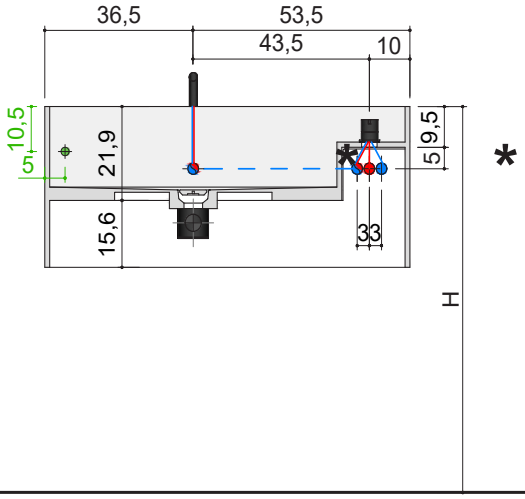

IT_1A_ Realizzare le predisposizioni idriche ed elettriche a muro. **(*)**Far passare la traccia all'interno del muro per portare l'acqua miscelata dal miscelatore all'erogatore.
EN_1A_ Make the water and electrical connections on the wall. **(*)**Bring the mixed water from the mixer to the dispenser.
FR_1A_ Effectuer les arrivées d'eau et d'électricité dans le mur. **(*)**Faites passer dans le mur le tuyau (non fourni) qui amène l'eau mitigée au bec d'écoulement.
ES_1A_ Realizar las predisposiciones hídricas y eléctricas en la pared. **(*)**En el interior de la pared pasar el tubo para llevar el agua mezclada desde el mezclador hasta el caño.
DE_1A_ Bereiten Sie die Wasser- und Elektroanschlüsse in der Wand vor. **(*)**Führen Sie das Rohr durch die Wand, um das Mischwasser vom Mischer zum Auslauf zu bringen.
RU_1A_ Выполните водопроводные и электрические соединения в стене. **(*)**Штробите канал в стене, чтобы подвести смешанную воду от смесителя к изливу.

ART. MYSTRA172

MARMO_ MARBLE_ MARBRE_ MÁRMOL_ MARMOR_ MPAMOP

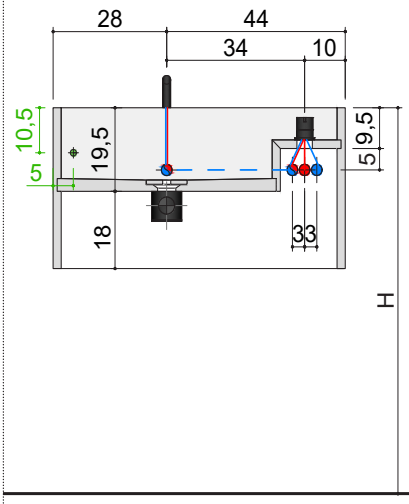

MOODLIGHT

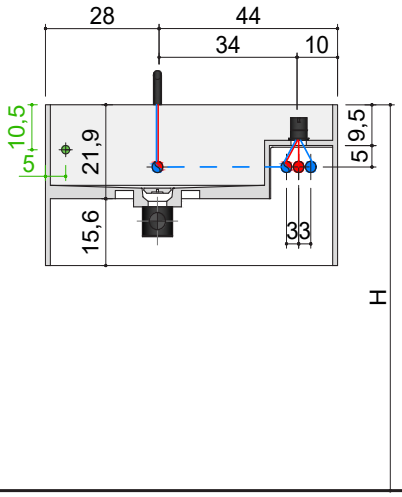

IT_1B_ Realizzare le predisposizioni idriche ed elettriche a muro. **(*)**Far passare la traccia all'interno del muro per portare l'acqua miscelata dal miscelatore all'erogatore.
EN_1B_ Make the water and electrical connections on the wall. **(*)**Bring the mixed water from the mixer to the dispenser.
FR_1B_ Effectuer les travaux de plomberie et d'électricité dans le mur.**(*)** Faites passer dans le mur le tuyau qui amène l'eau mitigée au bec d'écoulement
ES_1B_ Realizar las predisposiciones hídricas y eléctricas en la pared. **(*)**En el interior de la pared pasar el tubo para llevar el agua mezclada desde el mezclador hasta el caño.
DE_1B_ Bereiten Sie die Wasser- und Elektroanschlüsse in der Wand vor. **(*)**Führen Sie das Rohr durch die Wand, um das Mischwasser vom Mischer zum Auslauf zu bringen.
RU_1B_ Выполните водопроводные и электрические соединения в стене. **(*)**Штробите канал в стене, чтобы подвести смешанную воду от смесителя к изливу.

manuale d'installazione - installation manual - manuel d'installation - installationsanleitung - manual de instalación - руководство по установке
MARMO_ MARBLE_ MARBRE_ MÁRMOL_ MARMOR_ MPAMOP

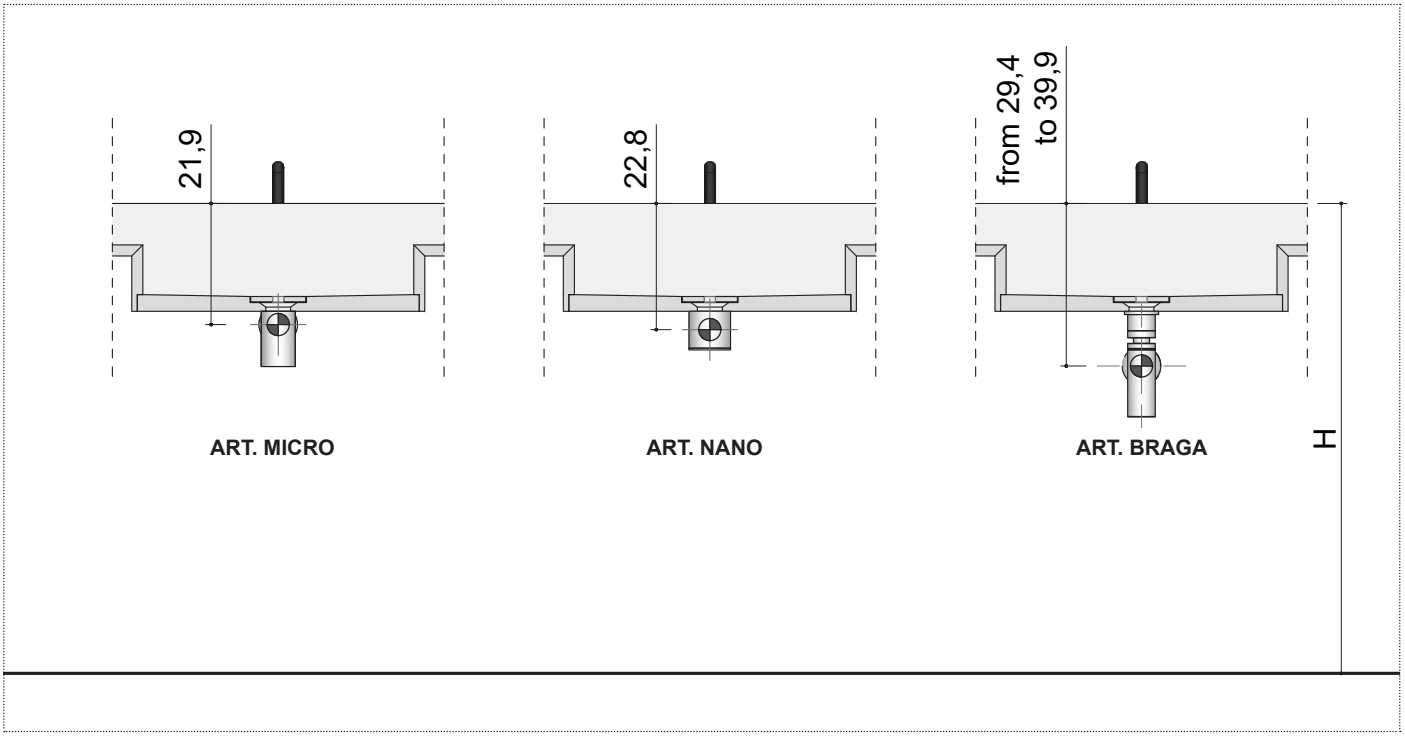

IT_2_ Per realizzare lo scarico togliere all'altezza di montaggio H la quota relativa del sifone ordinato.
EN_2_ To position the drain, remove the relative height of the ordered siphon from the mounting height H.
FR_2_ Afin de réaliser l'évacuation au mur, retirer la dimension relative du siphon commandé à la hauteur d'installation H.
ES_2_ Para realizar el desagüe, restar a la altura de montaje H la medida del sifón pedido.
DE_2_ Um den Ablauf zu realisieren, ziehen Sie das entsprechende Maß des bestellten Siphons auf der Installationshöhe H ab.
RU_2_ Чтобы выполнить слив, вычтите относительный размер заказанного сифона из высоты установки H.

MOODLIGHT

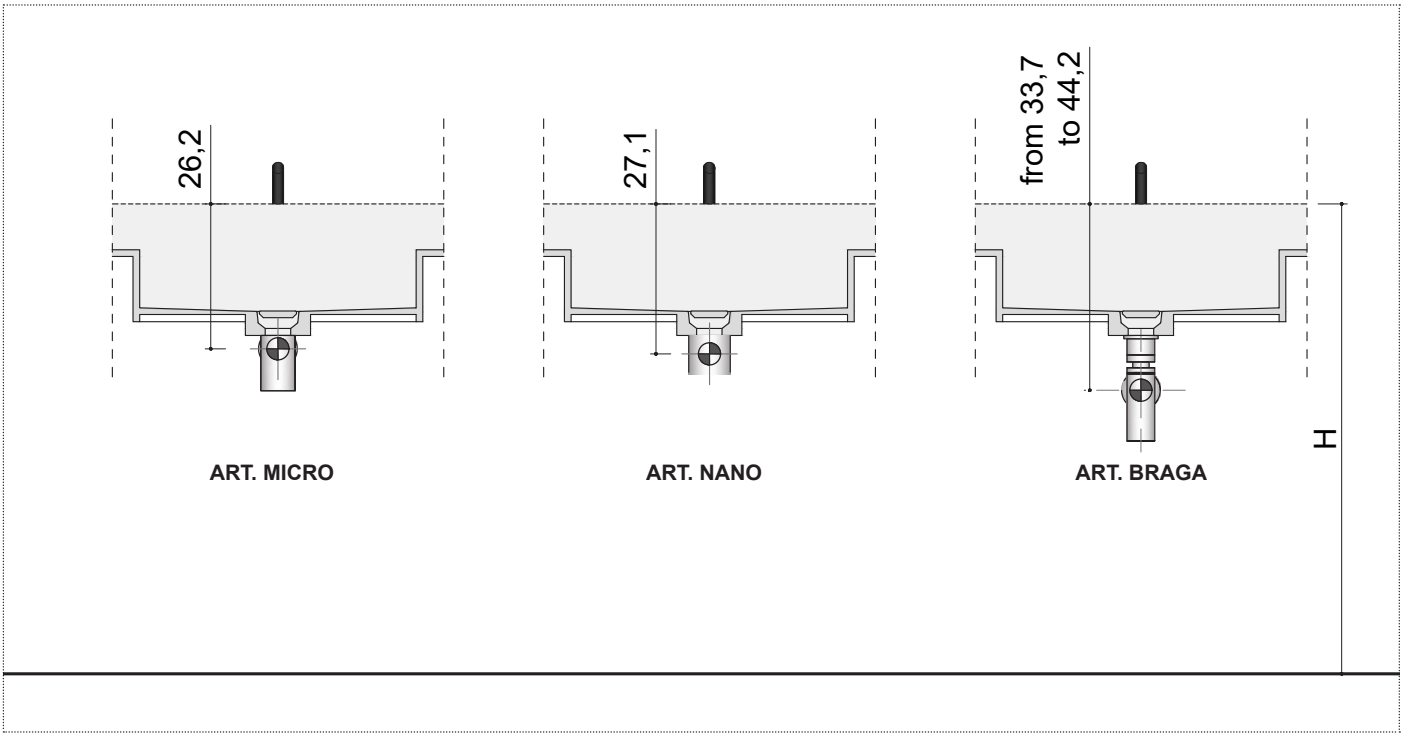

IT_2_ Per realizzare lo scarico togliere all'altezza di montaggio H la quota relativa del sifone ordinato.
EN_2_ To position the drain, remove the relative height of the ordered siphon from the mounting height H.
FR_2_ Afin de réaliser l'évacuation au mur, retirer la dimension relative du siphon commandé à la hauteur d'installation H.
ES_2_ Para realizar el desagüe, restar a la altura de montaje H la medida del sifón pedido.
DE_2_ Um den Ablauf zu realisieren, ziehen Sie das entsprechende Maß des bestellten Siphons auf der Installationshöhe H ab.
RU_2_ Чтобы выполнить слив, вычтите относительный размер заказанного сифона из высоты установки H.

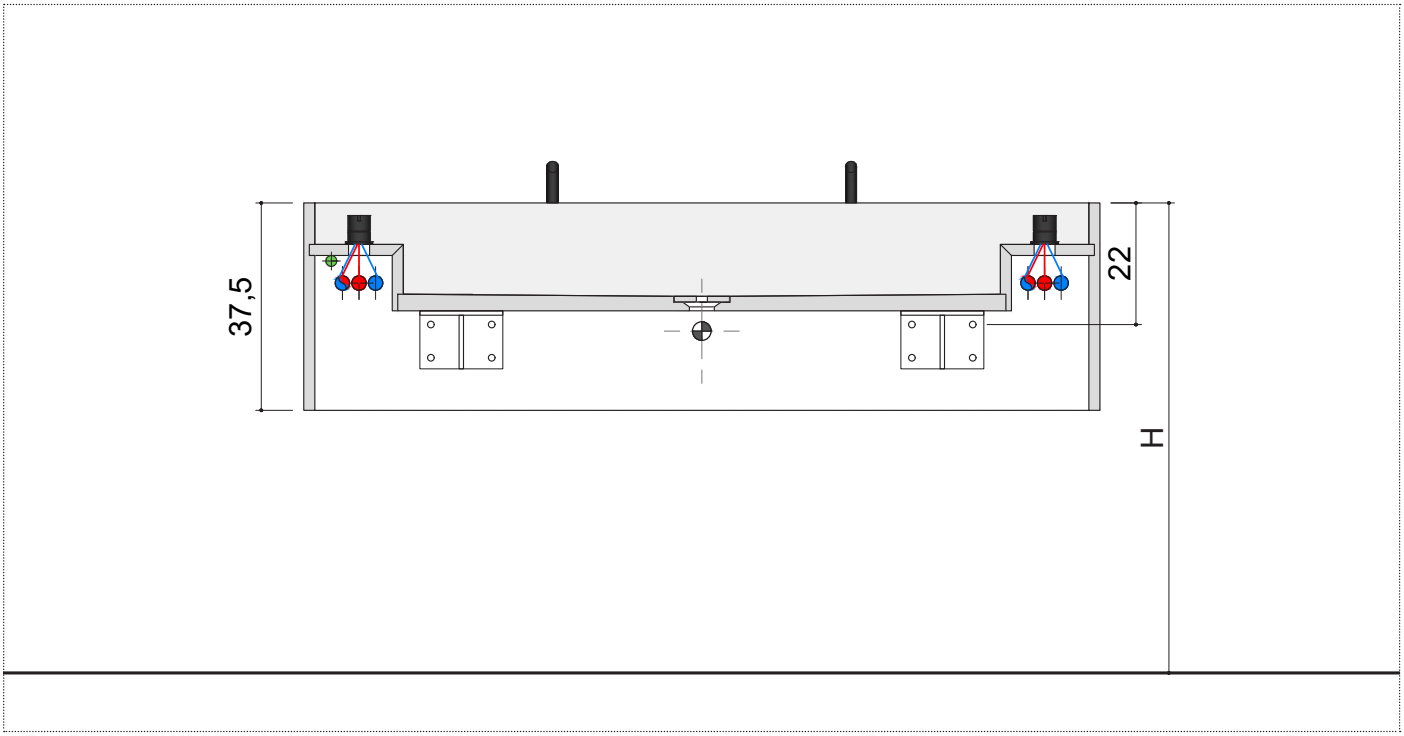

IT_3_ Per fissare Il Top all'altezza H desiderata. Tracciare la posizione dei fori di fissaggio delle staffe, facendo in modo che i fori si trovino all'altezza H - 22cm.
EN_3_ To fix the top at the desired height H. Trace the holes of the fixing brackets making sure that the holes are at height H - 22cm.
FR_3_ Pour installer le top à la hauteur désirée H, tracer la position des trous des supports de sorte que les trous se trouvent à la hauteur H - 22cm.
ES_3_ Para fijar la encimera a la altura H deseada, marcar la posición de los agujeros donde montar las escuadras; los taladros tienen que encontrarse a la altura H - 22cm.
DE_3_ Um das Top zur gewünschten Höhe H zu fixieren, markieren Sie die Position der Befestigungsbohrungen. Versichern Sie sich, dass die Bohrungen zur Höhe H - 22cm sind.
RU_3_ Для установки столешницы на желаемой высоте H необходимо сделать отметки для расположения отверстий для крепления кронштейнов таким образом, чтобы отверстия находились на высоте H - 22см.

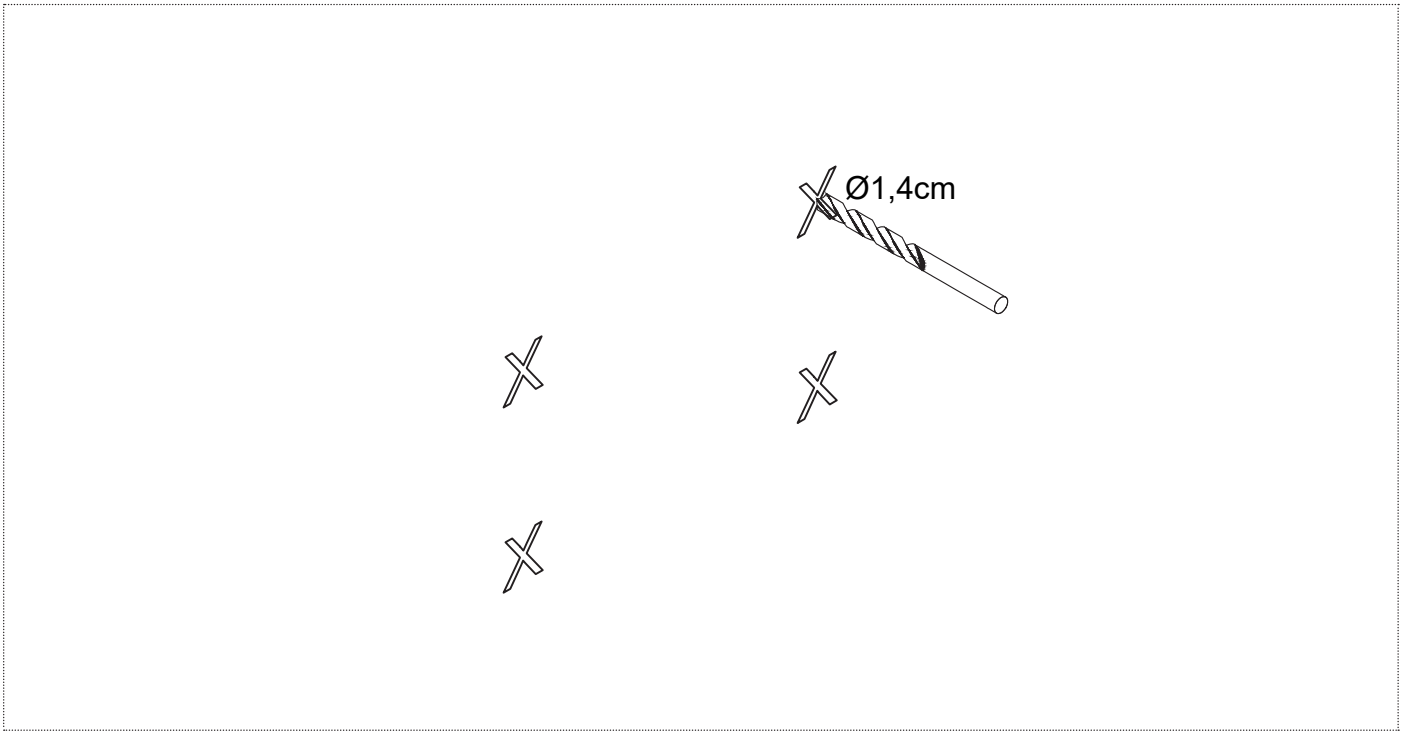

IT_4_ Segnare a muro dove eseguire i fori e con il trapano eseguire le forature.
EN_4_ Mark on the wall where to drill the holes and use the drill to drill the holes.
FR_4_ Marquer sur le mur l'emplacement des trous à percer et les percer à l'aide de la perceuse.
ES_4_ Marcar en la pared dónde perforar los agujeros y utilizar un taladro para realizarlos.
DE_4_ Markieren Sie an der Wand, wo die Löcher gebohrt werden sollen und bohren Sie diese mit dem Bohrer.
RU_4_ Отметьте на стене, где нужно просверлить отверстия, и затем с помощью дрели проделайте отверстия.

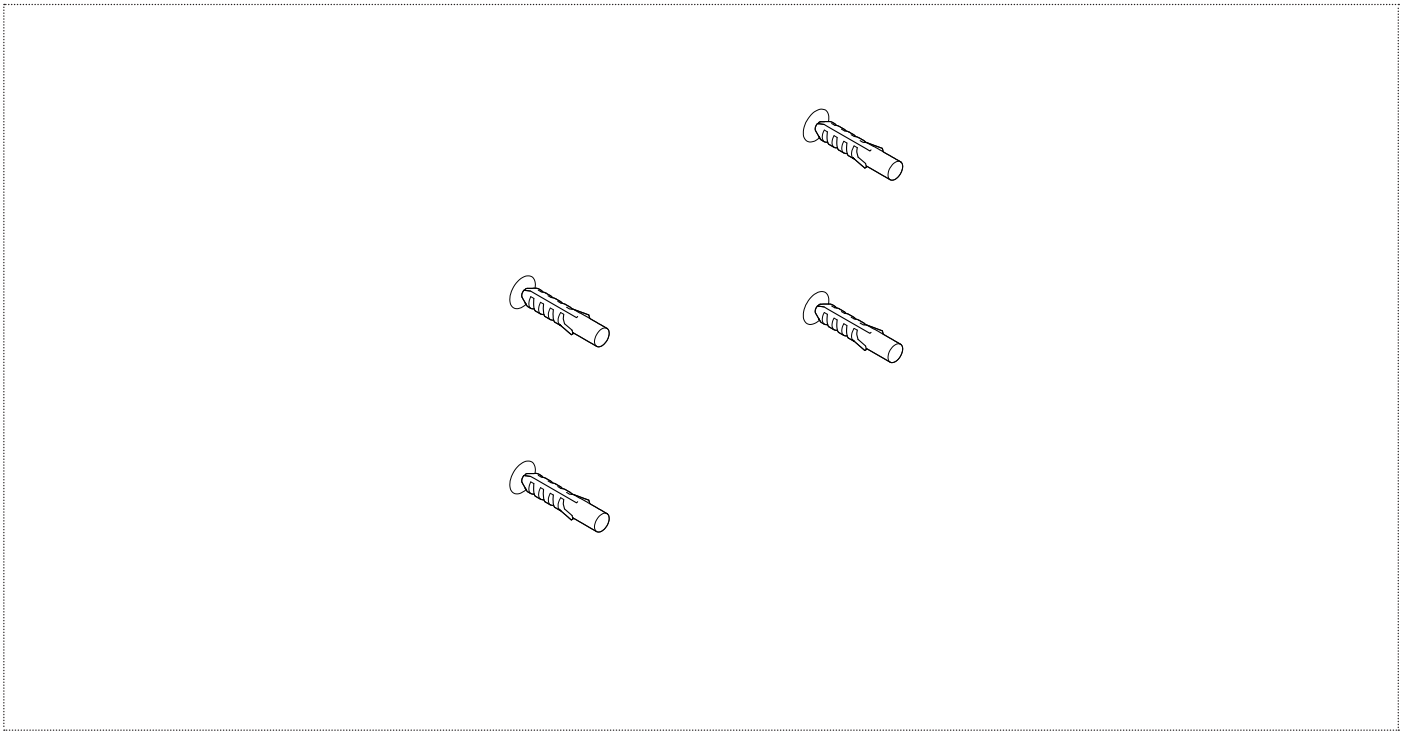

IT_5_ Inserire i tasselli a muro.
EN_5_ Insert the wall plugs into the wall.
FR_5_ Insérer les chevilles.
ES_5_ Insertar los tacos de pared.
DE_5_ Dübel einsetzen.
RU_5_ Вставьте дюбеля

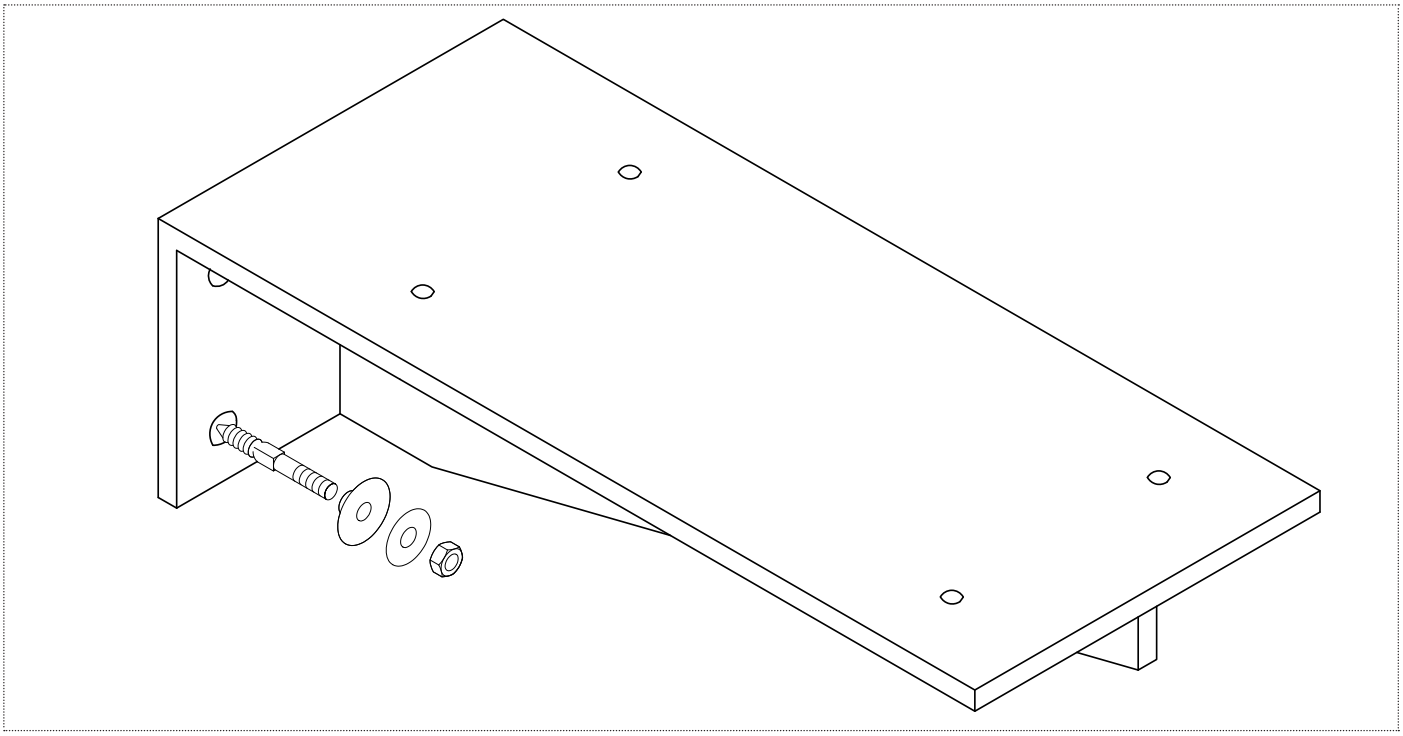

IT_6_ Fissare la staffa a muro con i componenti forniti in dotazione, seguendo l’ordine come da figura.
EN_6_ Attach the wall bracket with the supplied components, following the order as shown.
FR_6_ Fixer le support mural avec les composants fournis, en suivant l’ordre indiqué.
ES_6_ Fijar la escuadra mural con los componentes suministrados, siguiendo el orden indicado.
DE_6_ Befestigen Sie die Wandhalterung mit den mitgelieferten Teilen in der in der Abbildung gezeigten Reihenfolge.
RU_6_ Закрепите настенный кронштейн с помощью входящих в комплект поставки компонентов, следуя указанному на рисунке порядку.

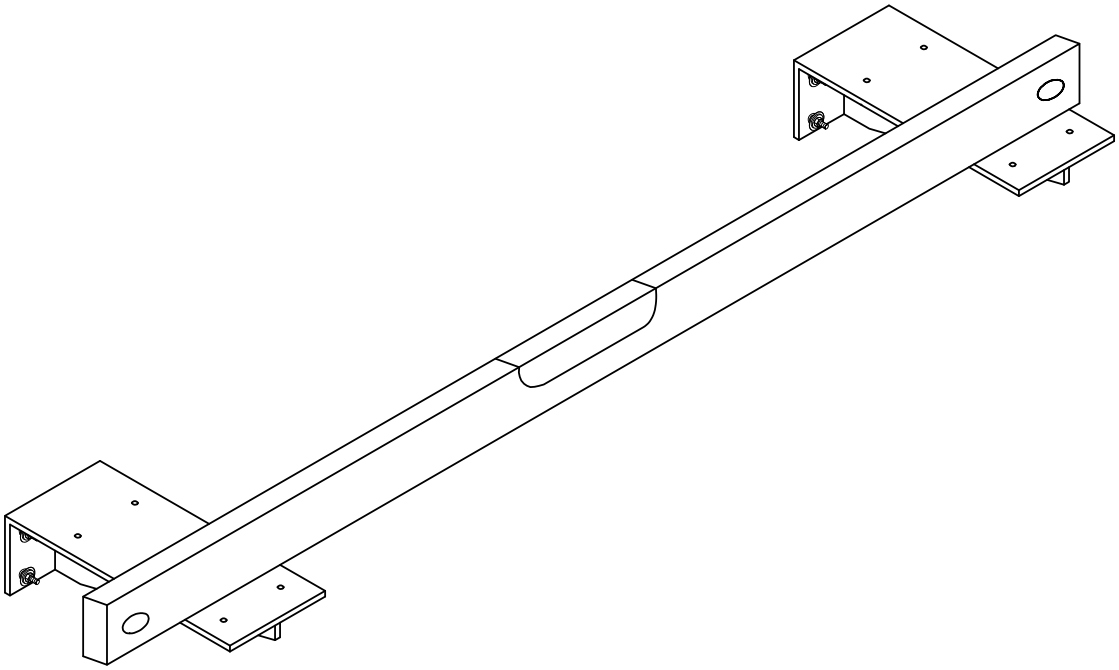

IT_7_ Fissare la staffa all’altezza determinata, mettere la seconda staffa a livella con la prima e fissarla a parete.
EN_7_ Fix the bracket at the determined height, place the second bracket leveled with the first and fix to the wall.
FR_7_ Fixer le support à la hauteur désirée, mettre le deuxième support de niveau avec le premier et le fixer au mur.
ES_7_ Fijar la escuadra a la altura indicada, nivelar la segunda escuadra con la primera y fijarla a pared.
DE_7_ Befestigen Sie die Konsole zur gegebenen Höhe; versichern Sie sich, dass die zweite Konsole waagerecht ist und befestigen Sie sie an der Wand.
RU_7_ Прикрепите кронштейн на необходимой высоте, выставьте второй кронштейн по уровню с первым и прикрепите его к стене.

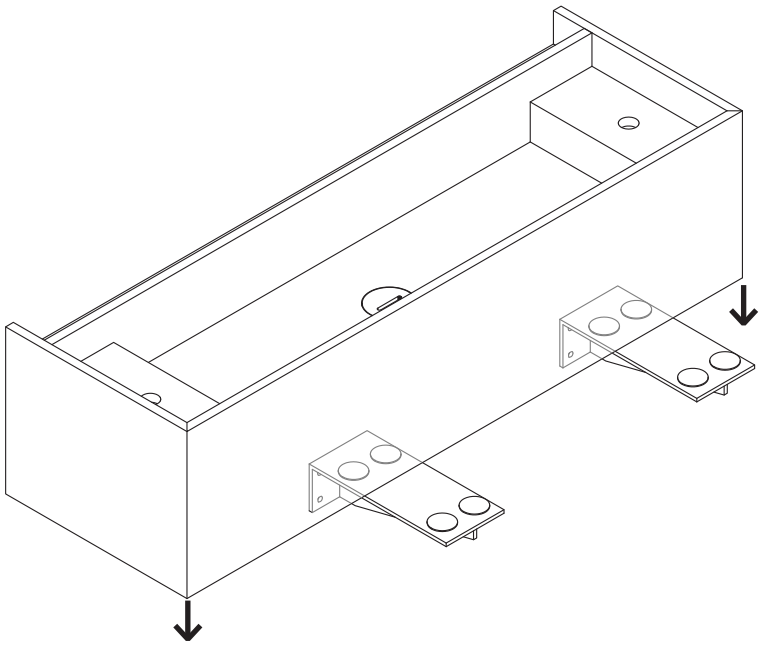

IT_8_ Appoggiare il top sulle staffe predisposte
EN_8_ Place the top on the brackets.
FR_8_ Placez le top sur les supports.
ES_8_ Colocar la encimera sobre los soportes murales preparados.
DE_8_ Setzen Sie das Top auf die vorbereiteten Halterungen.
RU_8_ Установите столешницу на подготовленные кронштейны.

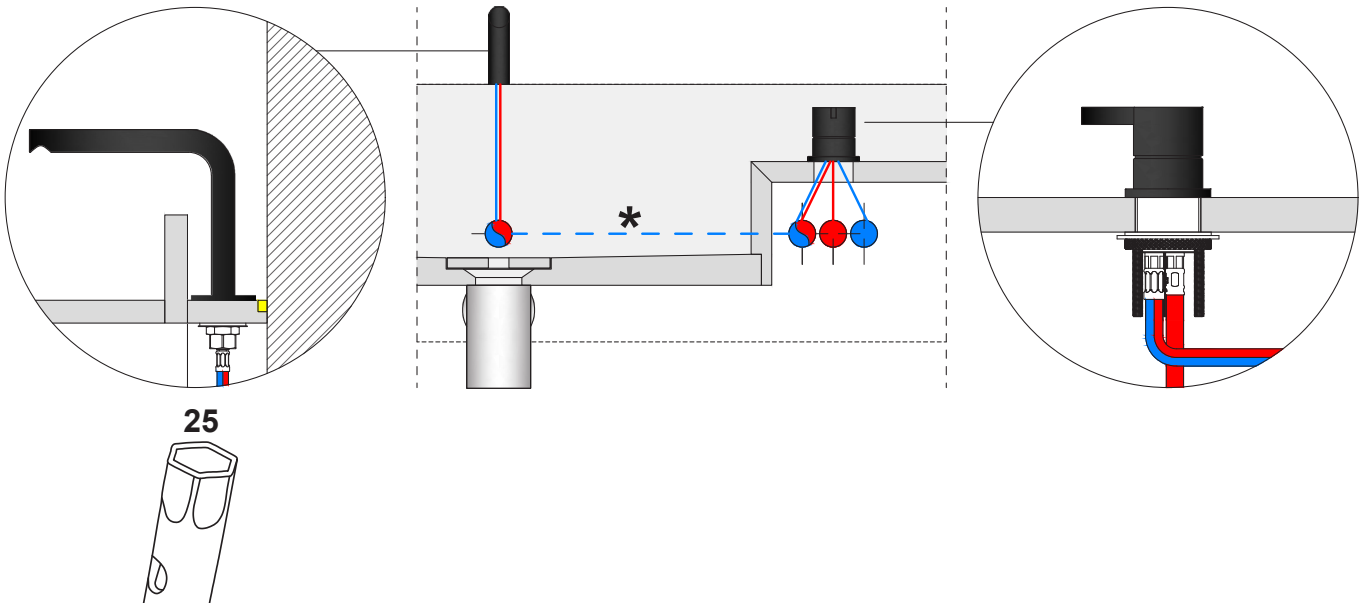

IT_9_ Stringere i rubinetti al top e collegare i flessibili al miscelatore. **(*)**Far passare la traccia all’interno del muro per portare l’acqua miscelata dal miscelatore all’erogatore.
EN_9_ Tighten the taps to the top and connect the hoses to the mixer. **(*)**Bring the mixed water from the mixer to the spout.
FR_9_ Serrer les robinets sur le plan et raccorder les tuyaux au mélangeur. **(*)**Faites passer dans le mur le tuyau qui amène l’eau mitigée au bec d’écoulement.
ES_9_ Apretar los grifos a la encimera y conectar las mangueras al mezclador. **(*)**En el interior de la pared pasar el tubo para llevar el agua mezclada desde el mezclador hasta el caño.
DE_9_ Ziehen Sie die Armaturen an das Top fest und schließen Sie die flexiblen Schläuche an den Mischer an. **(*)**Führen Sie das Rohr, das das Mischwasser vom Mischer zum Auslauf führt, durch die zuvor in der Wand angebrachte Trasse.
RU_9_ Затяните изливы к столешнице и подсоедините шланги к смесителю. **(*)**Штробите канал в стене, чтобы подвести смешанную воду от смесителя к изливу.

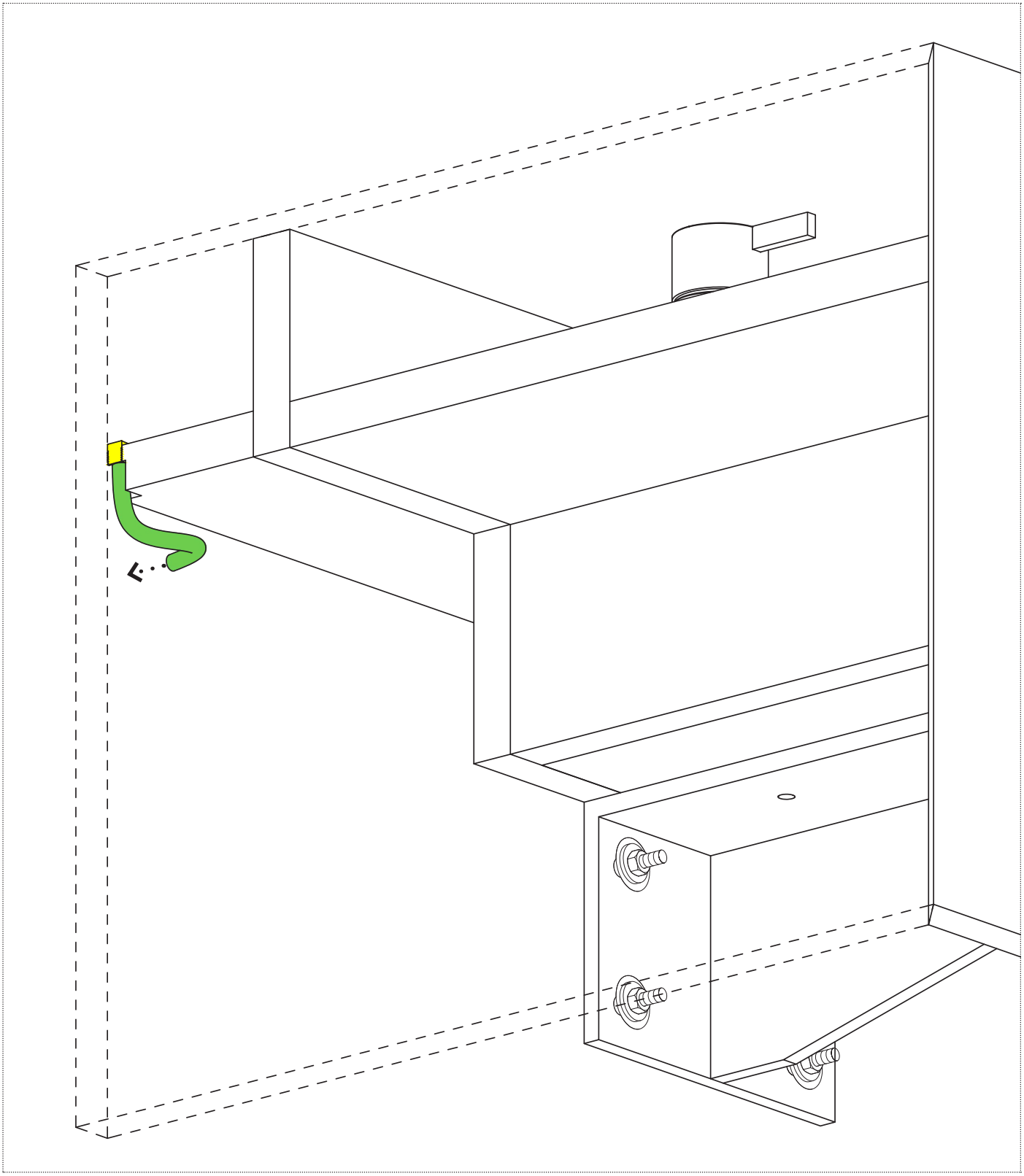

IT_10_ Effettuare il collegamento elettrico fra la rete ed il trasformatore AC/DC**.** Predisporre un collegamento IP68 (non presente in dotazione, a cura dell'installatore) per la fonte luminosa, inserire quindi il cavo in eccesso all'interno della forassite e siliconare la parte superiore a chiusura.
EN_10_ Make the electrical connection between the main supply and the AC/DC transformer. Prepare an IP68 connection (not supplied, installer's responsibility) for the light source, then insert the excess cable inside the foraxite and silicon the top to seal.
FR_10_ Effectuer le raccordement électrique entre le réseau et le transformateur AC/DC. Préparer un raccord IP68 (non fourni, à réaliser par l'installateur) pour la source lumineuse, puis insérer l'excédent de câble à l'intérieur du tube flexible pour câble et sceller la partie supérieure avec du silicone.
ES_10_ Realizar la conexión eléctrica entre la red y el transformador AC/DC. Preparar una conexión IP68 (no suministrada, debe realizarla el instalador) para el suministro de la luz, luego introducir el cable sobrante dentro del tubo corrugado y sellar la parte superior para cerrar.
DE_10_ Stellen Sie die elektrische Verbindung zwischen dem Stromnetz und dem AC/DC-Transformator her. Bereiten Sie einen IP68-Anschluss (nicht vorhanden, muss der Installateur sich darum kümmern) für die Lichtquelle vor, führen Sie dann das überschüssige Kabel in das Innere des Wellrohres und dichten Sie die Oberseite mit Silikon ab.
RU_10_ Выполните электрическое соединение между сетью и трансформатором AC/DC. Подготовьте соединение IP68 (не входит в комплект поставки, его должен выполнить монтажник) для источника света, затем вставьте излишки кабеля внутрь гофрированный трубы и обработайте верхнюю часть силиконом для герметизации.

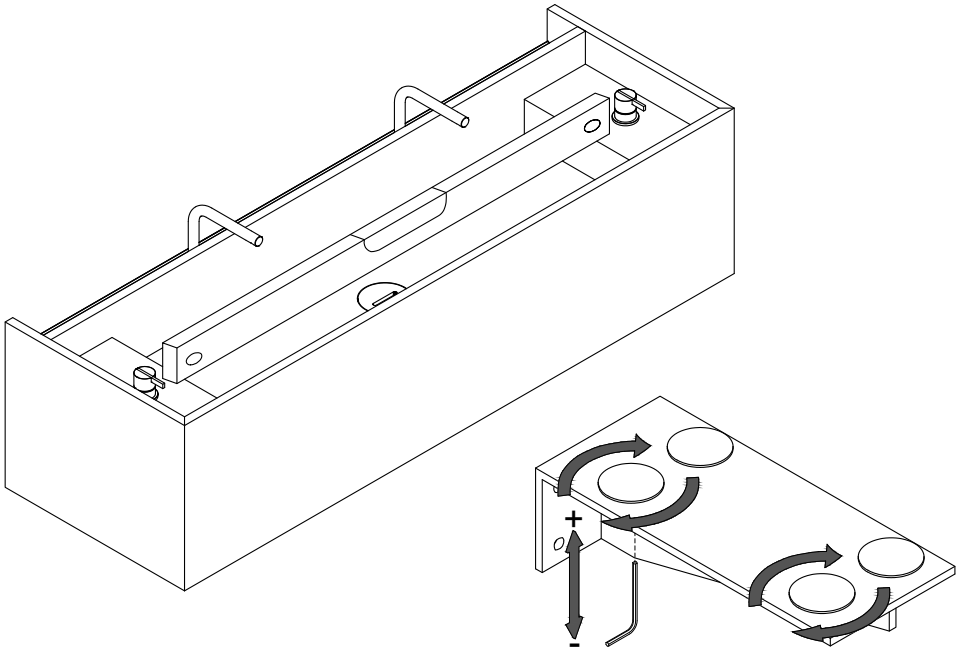

IT_11_ Mettere a livella variando l’altezza dei dischi di appoggio presenti sulle staffe.
EN_11_ Level by varying the height of the support discs on the brackets.
FR_11_ Mettre de niveau en faisant varier la hauteur des disques d’appui sur les supports.
ES_11_ Nivelar variando la altura de los discos de apoyo colocados sobre los soportes.
DE_11_ Nivellieren Sie die Höhe der Auflagescheiben an den Halterungen.
RU_11_ Выровнять уровень, изменяя высоту опорных дисков на кронштейнах.

antoniolupi

schede tecniche lavabi / *sinks technical data sheets*

MYSTREET

Articolo: **MYSTRPS**
Materiale: Legno e metallo
Peso lordo: kg 8,1 ca.
Peso netto: kg 5,7 ca.
Dimensione imballo: 52 x 41 x 24 cm

Descrizione: Modulo con porta salviette in metallo verniciato nero goffrato.

Article*: *MYSTRPS
Material*: *Wood and metal
Gross weight*: *kg 8,1 ca.
Net weight*: *kg 5,7 ca
Packing dimensions*: *52 x 41 x 24 cm

Description*: *Unit with towel rack made of black embossed lacquered metal.



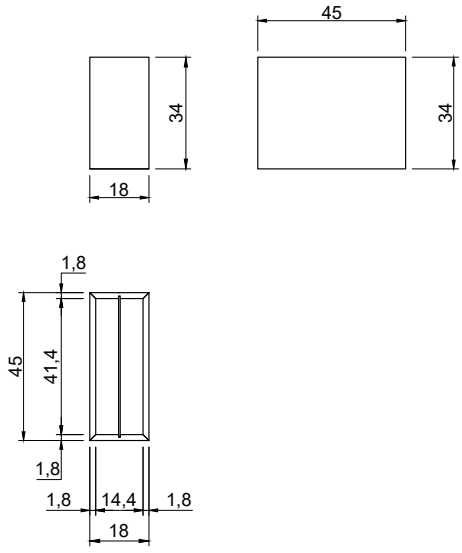

MONTAGGIO "MYSTRPS"
ASSEMBLY "MYSTRPS"

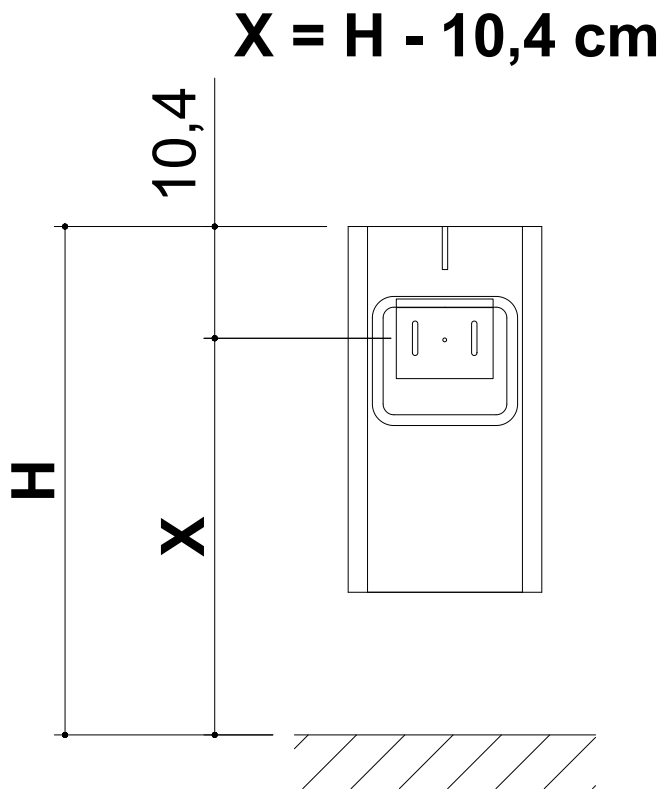

IT_12_ Sottrarre alla altezza voluta (**H**) 10,4 cm per ottenere la quota (**X**) a cui praticare i fori per istallare il supporto a muro
EN_12_ Subtract 10.4 cm from the desired height (**H**) to obtain the measurement (**X**) at which to drill the holes for installing the wall bracket
FR_12_ Soustraire 10,4 cm à la hauteur souhaitée (**H**) pour obtenir la cote (**X**) à laquelle percer les trous pour l'installation du support mural
ES_12_ Restar 10,4 cm a la altura deseada (**H**) para obtener la medida (**X**) a la que se deben practicar los agujeros para instalar el soporte de pared
DE_12_ Ziehen Sie von der gewünschten Höhe (**H**) 10,4 cm ab, um die Höhe (**X**) zu erhalten, in der die Löcher für die Wandhalterung gebohrt werden müssen
RU_12_Вычтите из желаемой высоты (**H**) 10,4 см, чтобы получить отметку (**X**), на которой следует сделать отверстия для установки настенного крепления

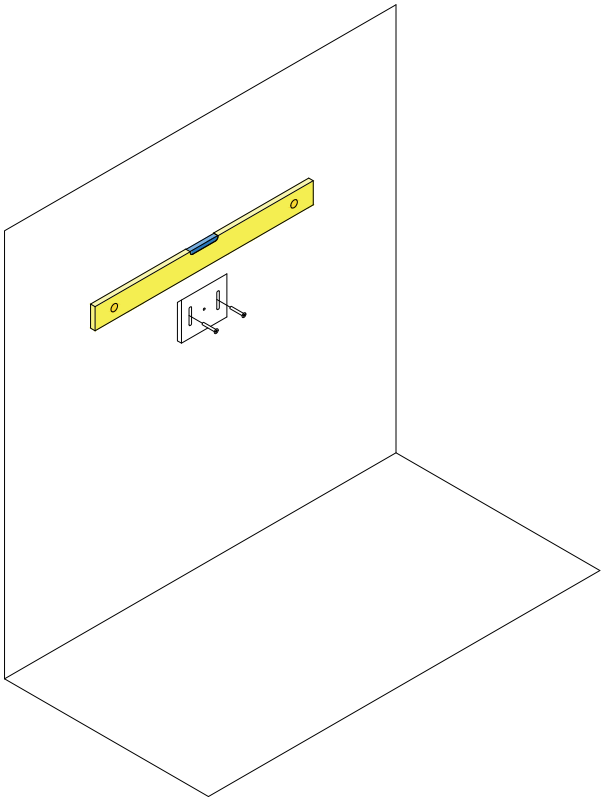

IT_13_ Istallare il supporto a muro stando attenti che sia in bolla
EN_13_ Install the wall bracket, making sure it is level
FR_13_ Installer le support mural en veillant à ce qu'il soit bien de niveau
ES_13_ Instalar el soporte de pared asegurándose de que esté nivelado
DE_13_ Bringen Sie die Wandhalterung an und achten Sie dabei darauf, dass sie waagerecht ist
RU_13_Установите настенное крепление, следя за тем, чтобы оно было строго по уровню

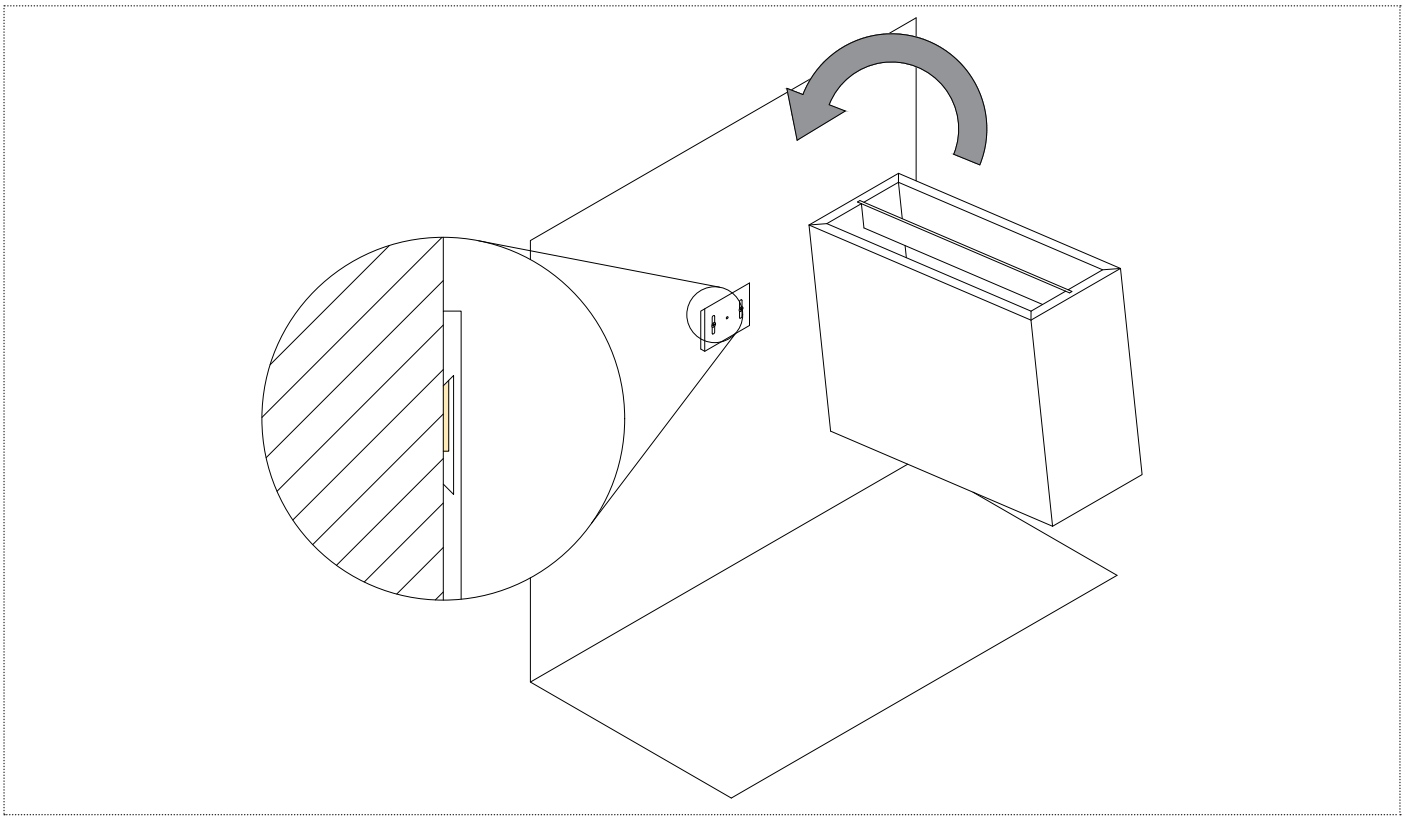

IT_14_ Montare il portasalvietta al supporto a muro
EN_14_ Mount the towel holder to the wall bracket
FR_14_ Fixer le porte-serviettes au support mural installé
ES_14_ Montar el toallero en el soporte de pared
DE_14_ Befestigen Sie den Handtuchhalter an der Wandhalterung
RU_14_Установите полотенцедержатель на настенное крепление

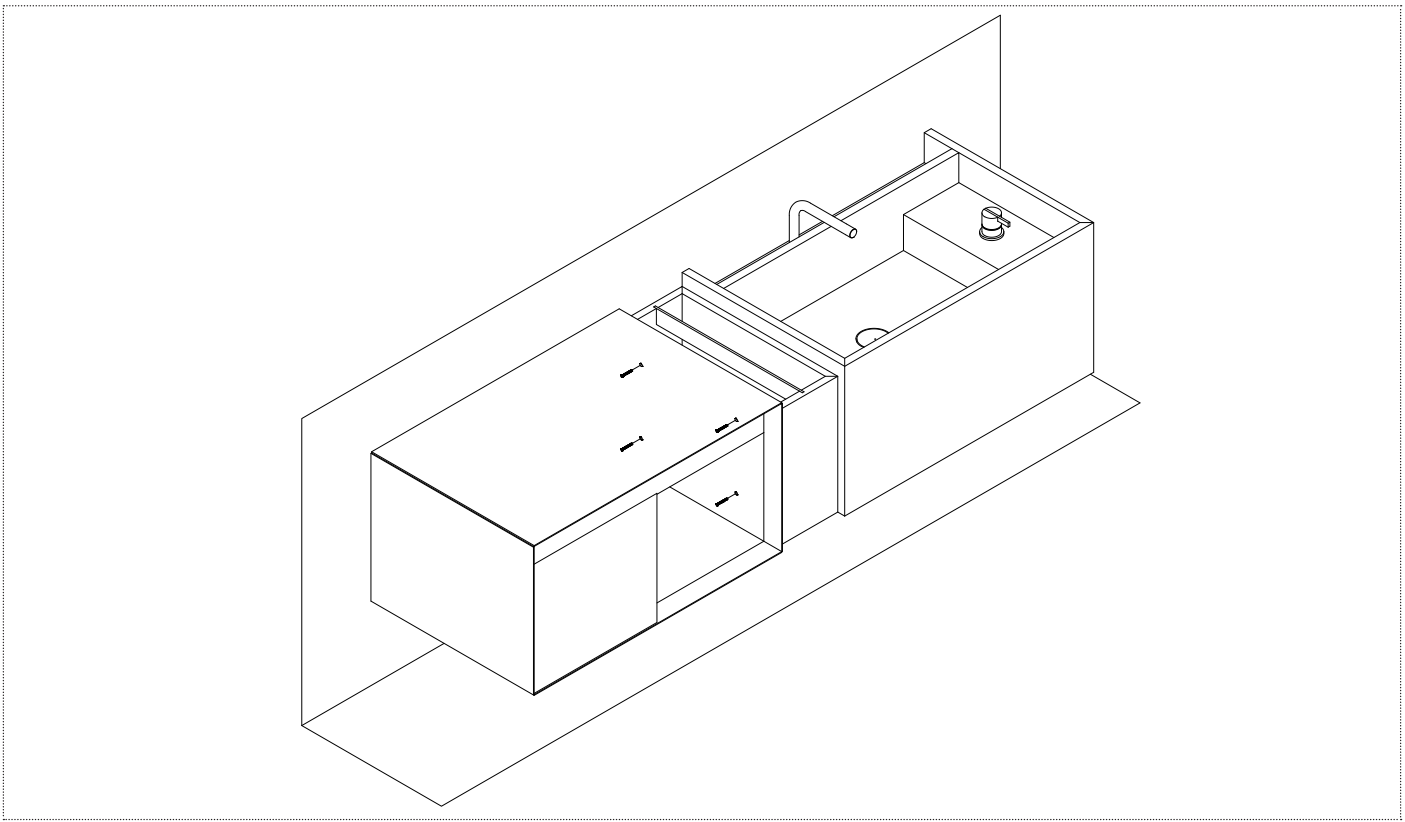

IT_15_ Se presente, fissare con viti i due moduli avvitando dall'interno del mobile, dove saranno presenti gli appositi fori
EN_15_ If present, secure the two modules with screws from inside the cabinet, where the appropriate holes will be located
FR_15_ Si prévu, assembler les deux modules en les vissant de l'intérieur à l'aide des trous prévus à cet effet
ES_15_ Si está presente, fijar los dos módulos con tornillos desde el interior del mueble, donde encontrarán los orificios correspondientes
DE_15_ Wenn Möbel vorhanden sind, befestigen Sie diese von innen mit Schrauben in den dafür vorgesehenen Löchern
RU_15_Если предусмотрено, зафиксируйте два модуля с помощью винтов, закручивая их изнутри тумбы, где будут намечены соответствующие отверстия

NOTE

manuale d'installazione - installation manual - manuel d'installation - installationsanleitung - manual de instalación - руководство по установке

LEGGERE ATTENTAMENTE LE ISTRUZIONI INDICATE NEL MANUALE
La sicurezza dell'apparecchio è garantita solo con l'uso appropriato delle seguenti istruzioni, pertanto è necessario conservarle.
Attenersi esclusivamente alle indicazioni del manuale per la pulizia e la manutenzione dell'apparecchio.
POSA
Solo per uso interno. La posa del top deve avvenire a una distanza non inferiore a 0.6m dalla cabina doccia o dalla vasca da bagno.
Per la posa del top non devono essere utilizzati sostegni differenti da quelli inclusi nella fornitura.
Non installare il top troppo vicino a sorgenti di calore tipo termosifoni, stufe o altre fonti di simile entità. La posa del top richiede personale qualificato.
INSTALLAZIONE
L'apparecchio deve essere collegato ad un alimentatore di sicurezza.
L'alimentatore deve essere approvato, si declina ogni responsabilità nel caso in cui questa condizione non venga rispettata.
L'installazione deve essere realizzata nel rispetto delle norme impianti vigenti. Morsettiera non inclusa. Per i collegamenti delle parti elettriche è necessario il supporto di personale qualificato con esperienza elettrotecnica. Nell'installazione del top devono essere impiegati utensili adeguati;
Nelle fasi di installazione è necessario prestare la massima attenzione al rischio di scossa elettrica.
Si consiglia l'installazione di un interruttore bipolare per consentire il sezionamento elettrico del circuito.
Realizzare i collegamenti elettrici come nello schema descrittivo nel presente manuale.
UTILIZZO
Il top deve essere usato solo se completo di tutti i suoi componenti. Non modificare o alterare le condizioni originali del top. Ogni manomissione può compromettere la sicurezza. Non utilizzare il top o le sue singole parti per scopi differenti da quelli previsti. Al fine di ridurre il rischio di scosse elettriche, non rimuovere alcun coperchio dal top.
MANUTENZIONE
A ogni evidenza di guasto o malfunzionamento rivolgersi immediatamente a Antonio Lupi Design S.p.A.
Tutti i componenti del top devono essere prontamente sostituiti in caso di danneggiamento. Nel caso di danneggiamento del cavo flessibile esterno di questo apparecchio, esso dovrà essere sostituito esclusivamente dal fabbricante, dal suo servizio assistenza o da persona qualificata.
Ciò allo scopo di evitare pericoli. Per la sorgente luminosa a LED non sono previste la manutenzione ordinaria e la sostituzione.
Manutenzione e pulizia sorgente luminosa: pulire la superficie dell'apparecchio con un panno umido. Non usare agenti chimici.
RIMOZIONE E SMALTIMENTO
Durante le operazioni di rimozione dell'apparecchio devono essere prese tutte le precauzioni necessarie a ovviare il rischio di scossa elettrica.
L'apparecchiatura rimossa dovrà poi essere smaltita secondo tutte le prescrizioni di legge come rifiuti speciali.



Il simbolo sul prodotto indica che i prodotti elettrici di scarto non dovrebbero essere smaltiti con il materiale di scarto domestico. Si prega di riciclare presso le infrastrutture predisposte. Verificare con l'Autorità Locale o con il rivenditore per l'esposizione dell'avviso di riciclaggio.
Eventuali ristagni di acqua che si potrebbero formare nel canale posteriore dove è alloggiato il led vanno rimossi immediatamente.

LIRE ATTENTIVEMENT LES INSTRUCTIONS DU MANUEL
La sécurité de l'appareil n'est garantie qu'avec l'utilisation correcte des instructions suivantes, qui doivent donc être conservées.
Suivez uniquement les instructions du manuel pour le nettoyage et l'entretien de l'appareil.
POSE
Pour usage interne uniquement. Le top doit être installée à une distance d'au moins 0,6 m de la cabine de douche ou de la baignoire. Aucun support autre que ceux inclus dans la livraison ne doit être utilisé pour l'installation du top.
Ne pas l'installez trop près de sources de chaleur telles que radiateurs, poêles ou autres sources similaires. L'installation du top nécessite un personnel qualifié.
INSTALLATION
L'appareil doit être connecté à un bloc d'alimentation de sécurité.
L'unité d'alimentation doit être approuvée, aucune responsabilité n'est acceptée si cette condition n'est pas respectée. L'installation doit être réalisée conformément aux règles et normes locale en vigueur.
Fiches de connections non inclus. Pour les connexions des parties électriques, l'assistance d'un personnel qualifié en électrotechnique est nécessaire.
Des outils appropriés doivent être utilisés lors de l'installation de l'armoire. Pendant les phases d'installation, il est nécessaire de prêter la plus grande attention au risque de choc électrique.
Nous recommandons l'installation d'un interrupteur bipolaire pour permettre la déconnexion électrique du circuit. Effectuez les connexions électriques comme indiqué dans le schéma descriptif de ce manuel.
UTILISATION
Le top ne doit être utilisée que si il est complet de tous ses composants. Ne pas modifier ou altérer l'état d'origine du top.
Toute altération peut compromettre sa sécurité. Ne pas utilisez le top ou ses composants à des fins autres que celles prévues.
Afin de réduire le risque de choc électrique, ne retirez aucun couvercle du top.
MAINTENANCE
En cas de panne ou de dysfonctionnement, veuillez contacter immédiatement Antonio Lupi Design S.p.A. Tous les composants du top doivent être remplacés rapidement en cas de dommage.
En cas d'endommagement du câble flexible externe de cet appareil, celui-ci doit être remplacé exclusivement par le fabricant, son service d'assistance ou une personne qualifiée, ceci pour éviter tout danger.
Pour le LED il n'est pas prévu un entretien et un remplacement. Entretien et nettoyage de la source de lumineuse : nettoyer la surface du luminaire avec un chiffon humide. Ne pas utilisez de produits chimiques.
L'ENLÈVEMENT ET TRAITEMENT DES DÉCHETS
Lors du retrait de l'appareil, toutes les précautions nécessaires doivent être prises pour éviter le risque de choc électrique. L'équipement retiré doit ensuite être éliminé comme déchet spécial conformément aux lois locales en vigueurs.



Le symbole apposé sur le produit indique que les déchets électriques ne doivent pas être jetés avec les ordures ménagères. Veuillez le recycler dans les installations prévues à cet effet. Veuillez vérifier auprès de votre autorité locale ou de votre détaillant si l'avis de recyclage doit être affiché.
Toute stagnation d'eau qui pourrait se former dans le canal arrière où est logée la LED doit être immédiatement éliminée.

manuale d'installazione - installation manual - manuel d'installation - installationsanleitung - manual de instalación - руководство по установке

LESEN SIE DIE ANWEISUNGEN IM HANDBUCH SORGFÄLTIG DURCH
Die Sicherheit des Gerätes ist nur bei sachgemäßem Gebrauch der folgenden Anweisungen gewährleistet, daher sind diese unbedingt aufzubewahren. Befolgen Sie nur die Anweisungen im Handbuch zur Reinigung und Wartung des Geräts.
INSTALLATION
nur für den Gebrauch in Innenräumen. Das Top muss in einem Abstand von mindestens 0,6 m von der Duschkabine oder der Badewanne installiert werden. Für die Installation des Tops dürfen keine anderen als die vorhandenen Halterungen verwendet werden. Installieren Sie das Top nicht zu nahe an Wärmequellen wie Heizkörpern, Öfen oder anderen ähnlichen Quellen. Die Installation der Wandeinheit erfordert qualifiziertes Personal.
MONTAGE
Das Gerät muss an ein Sicherheitsstromnetzteil angeschlossen werden. Die Stromversorgungseinheit muss genehmigt werden, es wird keine Verantwortung übernommen, wenn diese Bedingung nicht eingehalten wird. Die Installation muss in Übereinstimmung mit den geltenden Systemvorschriften durchgeführt werden. Klemmleiste nicht enthalten. Für die Anschlüsse der elektrischen Teile ist die Unterstützung von qualifiziertem Personal mit elektrotechnischer Erfahrung erforderlich. Bei der Installation des Tops müssen geeignete Werkzeuge verwendet werden; Während der Installationsphasen muss dem Risiko eines Stromschlags größte Aufmerksamkeit geschenkt werden. Die Installation eines bipolaren Schalters ist empfehlenswert, um die elektrische Trennung des Stromkreises zu ermöglichen. Nehmen Sie die elektrischen Anschlüsse gemäß dem beschreibenden Diagramm in diesem Handbuch vor.
VERWENDUNG
Das Top darf nur verwendet werden, wenn er mit allen seinen Komponenten vollständig ist. Der Originalzustand des Tops darf nicht modifiziert oder verändert werden. Jede Manipulation kann seine Sicherheit gefährden. Verwenden Sie das Top oder seine Einzelteile nicht für andere als die vorgesehenen Zwecke. Um das Risiko eines Stromschlags zu verringern, dürfen keine Abdeckungen vom Top entfernt werden.
WARTUNG
Bei Anzeichen von Schäden oder Fehlfunktionen wenden Sie sich bitte umgehend an Antonio Lupi Design S.p.A. Alle Komponenten des Tops müssen im Falle einer Beschädigung umgehend ersetzt werden. Im Falle einer Beschädigung des externen flexiblen Kabels dieses Geräts darf es ausschließlich durch den Hersteller, seinen Kundendienst oder eine qualifizierte Person ersetzt werden. Damit sollen Gefahren vermieden werden. Für die LED-Lichtquelle sind die gewöhnliche Instandhaltung und den Austausch nicht vorgesehen. Wartung und Reinigung der LED-Lichtquelle: Reinigen Sie die Oberfläche der Leuchte mit einem feuchten Tuch. Verwenden Sie keine chemischen Mittel.
DEMONTAGE UND ENTSORGUNG
Beim Ausbau des Geräts müssen alle notwendigen Vorsichtsmaßnahmen getroffen werden, um die Gefahr eines Stromschlags zu vermeiden. Die ausgebauten Geräte müssen dann als Sondermüll unter Einhaltung aller gesetzlichen Bestimmungen entsorgt werden.



Das Symbol auf dem Produkt weist darauf hin, dass Elektro-Altgeräte nicht mit dem Hausmüll entsorgt werden sollten. Bitte recyceln Sie in den dafür vorgesehenen Einrichtungen. Bitte erkundigen Sie sich bei Ihrer Gemeindeverwaltung oder Ihrem Einzelhändler, ob der Recyclinghinweis angezeigt wird.

ВНИМАТЕЛЬНО ПРОЧИТАЙТЕ ИНСТРУКЦИИ, УКАЗАННЫЕ В РУКОВОДСТВЕ.
Безопасность оборудования гарантируется только при надлежащем использовании нижеизложенных инструкций, поэтому необходимо их сохранить. Следуйте исключительно инструкциям в руководстве по очистке и техническому обслуживанию оборудования.
РАЗМЕЩЕНИЕ
Только для использования в интерьере. Столешница должна быть установлена в ванной комнате на расстоянии не менее 0,6 м от душевой кабины или ванны. Для установки столешницы не используйте другие крепежи, кроме тех, которые входят в комплект.
Не устанавливайте столешницу слишком близко к источникам тепла, таким как радиаторы, печи или другие подобные источники.
Для установки столешницы требуется квалифицированный персонал.
УСТАНОВКА
Оборудование должно быть подключено к безопасному источнику питания. Источник питания должен быть утвержден, мы снимаем с себя всякую ответственность, если это условие не соблюдено. Установка должна выполняться в соответствии с действующими заводскими стандартами. Клеммная колодка в комплект не входит.
Для подключения электрических частей требуется поддержка квалифицированного персонала с опытом работы с электроприборами.
При установке столешницы необходимо использовать соответствующие инструменты;
На этапе установки необходимо уделять максимальное внимание риску поражения электрическим током. Рекомендуется установка биполярного переключателя, чтобы обеспечить отключение электрической цепи.
Выполните электрические соединения, как показано на описательной схеме в этом руководстве.
ИСПОЛЬЗОВАНИЕ
Столешницу можно использовать только в комплекте со всеми комплектующими. Не модифицируйте и не изменяйте первоначальное состояние столещницы. Любое вмешательство может поставить под угрозу безопасность.
Не используйте столешницу или ее отдельные части не по назначению. Чтобы снизить риск поражения электрическим током, не снимайте крышки с корпуса.
ОБСЛУЖИВАНИЕ
При любых признаках поломки или неисправности немедленно свяжитесь с компанией Antonio Lupi Design S.p.A. В случае повреждения все компоненты столешницы должны быть незамедлительно заменены.
В случае повреждения внешнего гибкого кабеля данного прибора его замена должна производиться только производителем, его сервисной службой или квалифицированным специалистом. Это необходимо для того, чтобы избежать возможной опасности.
Текущее обслуживание и замена не предусмотрены для светодиодного источника света. Обслуживание и очистка источника света: очищайте поверхность прибора влажной тканью. Не используйте химические средства.
СНЯТИЕ И УТИЛИЗАЦИЯ
При снятии устройства необходимо принять все необходимые меры, чтобы избежать риска поражения электрическим током. Снятое оборудование необходимо утилизировать в соответствии со всеми законодательными требованиями к специальным отходам.



Символ на изделии означает, что отработанные электрические изделия нельзя выбрасывать вместе с бытовыми отходами. Пожалуйста, сдавайте на переработку в специально отведенных местах. Обратитесь к местным властям или к продавцу, чтобы ознакомится с правилами утилизации.Остатки воды, которые могут образоваться в заднем канале где размещен светодиод, должны быть немедленно удалены.

manuale d'installazione - installation manual - manuel d'installation - installationsanleitung - manual de instalación - руководство по установке

CAREFULLY READ THE INSTRUCTIONS INDICATED IN THE MANUAL
The safety of the product is ensured only with proper use of the following instructions and so we recommend you keep them.
Follow only the instructions in the manual when cleaning and maintaining the product.
LAYOUT
Indoor use only. The installation of the top should be at not less than 0.6m from the shower enclosure or bathtub.
No supports other than those included should be used when installing the top.
Do not install the top too close to heat sources such as radiators, heaters, or other such sources. Installation of the top requires qualified personnel.
INSTALLATION
The product must be connected to a safety power supply. The power supply must be approved; no liability is accepted if this condition is not met.
Installation must be carried out in accordance with current regulations. Clamps are not included.
The support of qualified personnel with electrical engineering experience is required for connections of electrical parts.
Appropriate tools must be used in the installation of the top;
Extreme care must be taken during the installation stages to avoid the risk of electric shock.
The installation of a two-pole switch is recommended to enable electrical disconnection of the circuit.
Make the electrical connections as in the descriptive diagram in this manual.
USE
The top should be used only when complete with all its components. Do not modify or alter the original condition of the cabinet.
Any tampering may compromise its safety. Do not use the top or its individual parts for purposes other than those intended.
To reduce the risk of electric shock, do not remove any covers from the top.
MAINTENANCE
At any evidence of failure or malfunction, immediately contact Antonio Lupi Design S.p.A.
All components of the top must be promptly replaced in case of damage. In the event of damage to the external flexible cable of this product, it should be replaced only by the manufacturer, its service department or qualified personnel. This is to avoid danger.
Routine maintenance and replacement are not provided for the LED light source.
Maintenance and cleaning light source: clean the surface of the fixture with a damp cloth. Do not use chemical agents.
REMOVAL AND DISPOSAL
When removing the fixture, all precautions must be taken to obviate the risk of electric shock.
The removed equipment must then be disposed of according to all legal requirements as special waste.



The symbol on the product indicates that waste electrical products should not be disposed of with household waste material.
Please recycle at designated facilities. Check with the Local Authority or retailer for display of recycling notice.
Any water stagnation that may form in the back channel where the LED is housed should be removed immediately.

LEER LAS INSTRUCCIONES DEL MANUAL CUIDADOSAMENTE
La seguridad del aparato sólo se garantiza con el uso adecuado de las siguientes instrucciones, por tanto deben conservarse. Seguir únicamente las instrucciones del manual de limpieza y mantenimiento del aparato.
INSTALACIÓN
Sólo para uso interno. La encimera debe ser instalada a una distancia no inferior a 0.6m de la cabina de ducha o de la bañera. Para la instalación de la encimera no deben utilizarse otros soportes que los suministrados. No instalar la encimera demasiado cerca de fuentes de calor como radiadores, estufas u otras fuentes similares. La instalación de la encimera requiere personal cualificado.
MONTAJE
El dispositivo debe estar conectado a un alimentador eléctrico de seguridad. La fuente de alimentación debe ser aprobada, no se acepta ninguna responsabilidad si no se respeta esta condición. La instalación debe llevarse a cabo de acuerdo con la normativa vigente. La regleta de sujeción de cables no está incluida. Para la conexión de las partes eléctricas se requiere el apoyo de personal cualificado con experiencia electrotécnica. Se deben utilizar herramientas adecuadas al instalar la encimera; Durante las fases de instalación es necesario prestar la máxima atención al riesgo de descarga eléctrica. Recomendamos la instalación de un interruptor bipolar para permitir la desconexión eléctrica del circuito. Hacer las conexiones eléctricas como en el diagrama descriptivo de este manual.
USO
La encimera sólo debe ser usada si está completa con todos sus componentes. No modificar o alterar el estado original de la encimera.
Cualquier manipulación puede comprometer su seguridad. No utilizar la encimera o sus partes individuales para fines distintos de los previstos.
Para reducir el riesgo de descarga eléctrica, no quitar ninguna tapa de la encimera.
MANTENIMIENTO
En caso de cualquier evidencia de fallo o mal funcionamiento, es necesario contactar con Antonio Lupi Design S.p.A. inmediatamente. Todos los componentes de la encimera deben ser reemplazados rápidamente en caso de daño.En caso de que se produzca un daño en el cable flexible externo de esta unidad, deberá ser sustituido exclusivamente por el fabricante, su servicio de asistencia o una persona cualificada. Esto es para evitar cualquier peligro. Para la fuente de luz LED no se prevén mantenimiento ordinario y sustitución. Mantenimiento y limpieza de la fuente de luz LED: limpiar la superficie con un paño húmedo. No utilizar agentes químicos.
DESMONTAJE Y ELIMINACIÓN
Al retirar el aparato, deben tomarse todas las precauciones necesarias para evitar el riesgo de una descarga eléctrica. El equipo retirado debe eliminarse como residuo especial de conformidad con todos los requisitos legales.



El símbolo del producto indica que los productos eléctricos de desecho no deben eliminarse con la basura doméstica. Les rogamos reciclar el aparato en las instalaciones provistas y comprobar con Su autoridad local o con el minorista para mostrar el aviso de reciclaje.Cualquier estancamiento de agua que pueda formarse en el canal trasero donde se aloja el LED debe eliminarse inmediatamente.



IT_ Questo prodotto contiene sorgenti luminose di classe di efficienza energetica < G >
EN_ This product contains light sources of energy efficiency class <G>
FR_ Ce produit contient des sources lumineuses de classe énergétique < G >
ES_ El presente producto contiene fuentes luminosas de clase de eficiencia energética < G >
DE_ Dieses Produkt enthält Lichtquellen der Energieeffizienzklasse <G>
RU_ Этот продукт содержит источник света класса энергоэффективности < G >

IMPORTANTE
Per la pulizia consultare la scheda tecnica scaricabile dal nostro sito www.antoniolupi.it

IMPORTANT
For cleaning consult the technical data sheet downloadable from our website www.antoniolupi.it

IMPORTANT
Pour le nettoyage, veuillez vous référer à la fiche technique téléchargeable sur notre site www.antoniolupi.it

IMPORTANTE
Para la limpieza consultar la ficha técnica descargable de nuestro sitio web www.antoniolupi.it

WICHTIG
Für die Reinigung schauen Sie bitte das technische Datenblatt auf unserer Webseite herunterladbar www.antoniolupi.it

ВНИМАНИЕ!
Информацию по уходу за изделием вы найдете в технической схеме, которая доступна на нашем сайте www.antoniolupi.it

antoniolupi

73
VIA MAZZINI
75

Antonio Lupi Design S.p.A.
via Mazzini 73/75 - 50050 Stabbia
Cerreto Guidi (Firenze) - Italy
T +39 0571 586881_95651
www.antoniolupi.it
lupi@antoniolupi.it