ESSENTIA

Articolo: **ES920SA**
Materiale: Acciaio AISI 316L
Finitura: Acciaio Satinato

Articolo: **ES920LU**
Materiale: Acciaio AISI 316L
Finitura: Acciaio Lucido

Articolo: **ES920V**
Materiale: Acciaio AISI 316L
Finitura: Laccato Opaco

Articolo: ES920PVDS
Materiale: AISI316L
Finitura: PVD Spazzolato

Articolo: ES920PVDL
Materiale: AISI316L
Finitura: PVD Lucido

Descrizione: Erogatore a parete per lavabo, escluso di corpo ad incasso.

Pulizia: Al fine di evitare depositi di calcare ed incrostazioni, si consiglia di lavare il prodotto con una soluzione di acqua tiepida ed aceto, oppure con sapone liquido diluito in acqua. Quindi asciugarli con un panno morbido. Sono assolutamente da evitare prodotti detergenti a base di cloro, come ad esempio la candeggina o prodotti analoghi normalmente in commercio, poiché possono produrre seri effetti di corrosione se non abbondantemente, rapidamente ed opportunamente risciacquati. Per maggiori dettagli consultare il manuale d'installazione.



Article*: *ES920SA
***Material**: AISI 316L Steel*
***Finish**: Satin Stainless Steel*

Article*: *ES920LU
***Material**: AISI 316L Steel*
***Finish**: Polished Stainless Steel*

Article*: *ES920V
***Material**: AISI 316L Steel*
***Finish**: Matt Lacquered Stainless Steel*

Article: ES920PVDS
***Material:** AISI316L*
***Finish:** PVD Brushed Finish*

Article: ES920PVDL
***Material:** AISI316L*
***Finish:** PVD Polished Finish*

***Description**: Wall mount sink spout, concealed valve not included.*

***Cleaning**: In order to avoid limestone deposits and encrustations, it is recommended to wash the product with a solution of warm water and vinegar, or with liquid soap diluted in water. Then dry with a soft cloth. The use of detergent products containing chlorine, such as bleach or similar products normally available on the market must be avoided because they can produce serious effects of corrosion if not abundantly, quickly and appropriately rinsed. For further details please reference our installation manuals.*

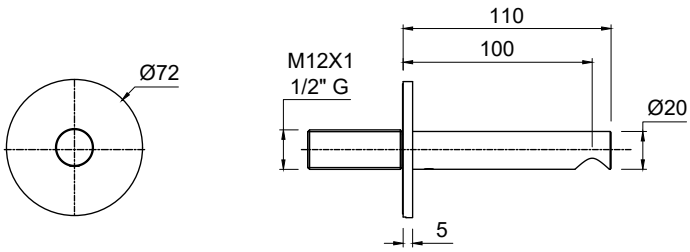

ESSENTIA

Articolo: **ES925SA**
Materiale: Acciaio AISI 316L
Finitura: Acciaio Satinato

Articolo: **ES925LU**
Materiale: Acciaio AISI 316L
Finitura: Acciaio Lucido

Articolo: **ES925V**
Materiale: Acciaio AISI 316L
Finitura: Laccato Opaco

Articolo: ES925PVDS
Materiale: AISI316L
Finitura: PVD Spazzolato

Articolo: ES925PVDL
Materiale: AISI316L
Finitura: PVD Lucido

Descrizione: Erogatore a parete per lavabo, escluso di corpo ad incasso.

Pulizia: Al fine di evitare depositi di calcare ed incrostazioni, si consiglia di lavare il prodotto con una soluzione di acqua tiepida ed aceto, oppure con sapone liquido diluito in acqua. Quindi asciugarli con un panno morbido. Sono assolutamente da evitare prodotti detergenti a base di cloro, come ad esempio la candeggina o prodotti analoghi normalmente in commercio, poiché possono produrre seri effetti di corrosione se non abbondantemente, rapidamente ed opportunamente risciacquati. Per maggiori dettagli consultare il manuale d'installazione.



Article*: *ES925SA
***Material**: AISI 316L Steel*
***Finish**: Satin Stainless Steel*

Article*: *ES925LU
***Material**: AISI 316L Steel*
***Finish**: Polished Stainless Steel*

Article*: *ES925V
***Material**: AISI 316L Steel*
***Finish**: Matt Lacquered Stainless Steel*

Article: ES925PVDS
***Material:** AISI316L*
***Finish:** PVD Brushed Finish*

Article: ES925PVDL
***Material:** AISI316L*
***Finish:** PVD Polished Finish*

***Description**: Wall mount sink spout, concealed valve not included.*

***Cleaning**: In order to avoid limestone deposits and encrustations, it is recommended to wash the product with a solution of warm water and vinegar, or with liquid soap diluted in water. Then dry with a soft cloth. The use of detergent products containing chlorine, such as bleach or similar products normally available on the market must be avoided because they can produce serious effects of corrosion if not abundantly, quickly and appropriately rinsed. For further details please reference our installation manuals.*

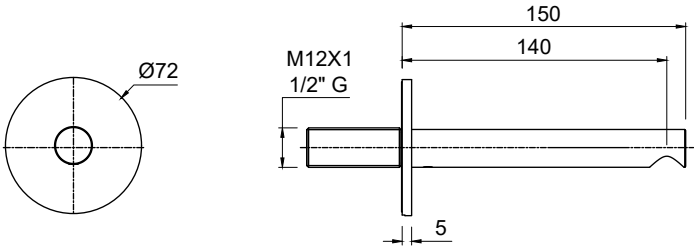

ESSENTIA

Articolo: **ES923SA**
Materiale: Acciaio AISI 316L
Finitura: Acciaio Satinato

Articolo: **ES923LU**
Materiale: Acciaio AISI 316L
Finitura: Acciaio Lucido

Articolo: **ES923V**
Materiale: Acciaio AISI 316L
Finitura: Laccato Opaco

Articolo: ES923PVDS
Materiale: AISI316L
Finitura: PVD Spazzolato

Articolo: ES923PVDL
Materiale: AISI316L
Finitura: PVD Lucido



Descrizione: Erogatore a parete per lavabo, escluso di corpo ad incasso.

Pulizia: Al fine di evitare depositi di calcare ed incrostazioni, si consiglia di lavare il prodotto con una soluzione di acqua tiepida ed aceto, oppure con sapone liquido diluito in acqua. Quindi asciugarli con un panno morbido. Sono assolutamente da evitare prodotti detergenti a base di cloro, come ad esempio la candeggina o prodotti analoghi normalmente in commercio, poiché possono produrre seri effetti di corrosione se non abbondantemente, rapidamente ed opportunamente risciacquati. Per maggiori dettagli consultare il manuale d'installazione.

Article*: *ES920SA
***Material**: AISI 316L Steel*
***Finish**: Satin Stainless Steel*

Article*: *ES923LU
***Material**: AISI 316L Steel*
***Finish**: Polished Stainless Steel*

Article*: *ES923V
***Material**: AISI 316L Steel*
***Finish**: Matt Lacquered Stainless Steel*

Article: ES923PVDS
***Material:** AISI316L*
***Finish:** PVD Brushed Finish*

Article: ES923PVDL
***Material:** AISI316L*
***Finish:** PVD Polished Finish*

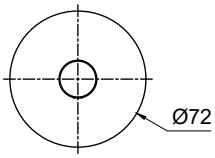

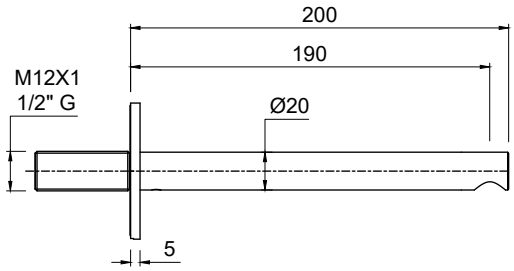

***Description**: Wall mount sink spout, concealed valve not included.*

***Cleaning**: In order to avoid limestone deposits and encrustations, it is recommended to wash the product with a solution of warm water and vinegar, or with liquid soap diluted in water. Then dry with a soft cloth. The use of detergent products containing chlorine, such as bleach or similar products normally available on the market must be avoided because they can produce serious effects of corrosion if not abundantly, quickly and appropriately rinsed. For further details please reference our installation manuals.*

ESSENTIA

Articolo: **ES924SA**
Materiale: Acciaio AISI 316L
Finitura: Acciaio Satinato

Articolo: **ES924LU**
Materiale: Acciaio AISI 316L
Finitura: Acciaio Lucido

Articolo: **ES924V**
Materiale: Acciaio AISI 316L
Finitura: Laccato Opaco

Articolo: ES924PVDS
Materiale: AISI316L
Finitura: PVD Spazzolato

Articolo: ES924PVDL
Materiale: AISI316L
Finitura: PVD Lucido



Descrizione: Erogatore a parete per lavabo, escluso di corpo ad incasso.

Pulizia: Al fine di evitare depositi di calcare ed incrostazioni, si consiglia di lavare il prodotto con una soluzione di acqua tiepida ed aceto, oppure con sapone liquido diluito in acqua. Quindi asciugarli con un panno morbido. Sono assolutamente da evitare prodotti detergenti a base di cloro, come ad esempio la candeggina o prodotti analoghi normalmente in commercio, poiché possono produrre seri effetti di corrosione se non abbondantemente, rapidamente ed opportunamente risciacquati. Per maggiori dettagli consultare il manuale d'installazione.

Article*: *ES924SA
***Material**: AISI 316L Steel*
***Finish**: Satin Stainless Steel*

Article*: *ES924LU
***Material**: AISI 316L Steel*
***Finish**: Polished Stainless Steel*

Article*: *ES924V
***Material**: AISI 316L Steel*
***Finish**: Matt Lacquered Stainless Steel*

Article: ES924PVDS
***Material:** AISI316L*
***Finish:** PVD Brushed Finish*

Article: ES924PVDL
***Material:** AISI316L*
***Finish:** PVD Polished Finish*

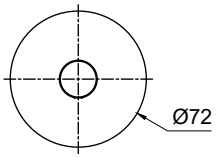

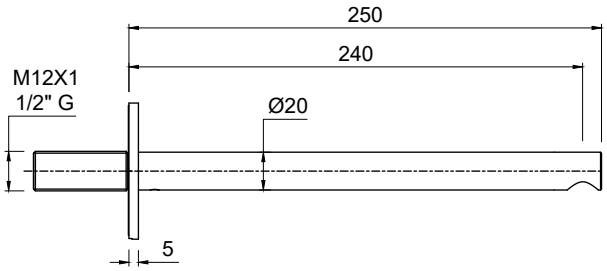

***Description**: Wall mount sink spout, concealed valve not included.*

***Cleaning**: In order to avoid limestone deposits and encrustations, it is recommended to wash the product with a solution of warm water and vinegar, or with liquid soap diluted in water. Then dry with a soft cloth. The use of detergent products containing chlorine, such as bleach or similar products normally available on the market must be avoided because they can produce serious effects of corrosion if not abundantly, quickly and appropriately rinsed. For further details please reference our installation manuals.*

ESSENTIA

Articolo: **ES921SA**
Materiale: Acciaio AISI 316L
Finitura: Acciaio Satinato

Articolo: **ES921LU**
Materiale: Acciaio AISI 316L
Finitura: Acciaio Lucido

Articolo: **ES921V**
Materiale: Acciaio AISI 316L
Finitura: Laccato Opaco

Articolo: ES921PVDS
Materiale: AISI316L
Finitura: PVD Spazzolato

Articolo: ES921PVDL
Materiale: AISI316L
Finitura: PVD Lucido



Descrizione: Erogatore a parete per lavabo, escluso di corpo ad incasso.

Pulizia: Al fine di evitare depositi di calcare ed incrostazioni, si consiglia di lavare il prodotto con una soluzione di acqua tiepida ed aceto, oppure con sapone liquido diluito in acqua. Quindi asciugarli con un panno morbido. Sono assolutamente da evitare prodotti detergenti a base di cloro, come ad esempio la candeggina o prodotti analoghi normalmente in commercio, poiché possono produrre seri effetti di corrosione se non abbondantemente, rapidamente ed opportunamente risciacquati. Per maggiori dettagli consultare il manuale d'installazione.

Article*: *ES921SA
***Material**: AISI 316L Steel*
***Finish**: Satin Stainless Steel*

Article*: *ES921LU
***Material**: AISI 316L Steel*
***Finish**: Polished Stainless Steel*

Article*: *ES921V
***Material**: AISI 316L Steel*
***Finish**: Matt Lacquered Stainless Steel*

Article: ES921PVDS
***Material:** AISI316L*
***Finish:** PVD Brushed Finish*

Article: ES921PVDL
***Material:** AISI316L*
***Finish:** PVD Polished Finish*

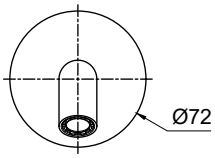

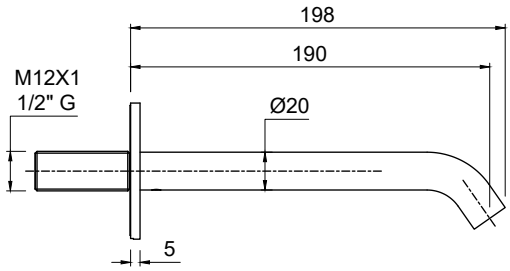

***Description**: Wall mount sink spout, concealed valve not included.*

***Cleaning**: In order to avoid limestone deposits and encrustations, it is recommended to wash the product with a solution of warm water and vinegar, or with liquid soap diluted in water. Then dry with a soft cloth. The use of detergent products containing chlorine, such as bleach or similar products normally available on the market must be avoided because they can produce serious effects of corrosion if not abundantly, quickly and appropriately rinsed. For further details please reference our installation manuals.*

ESSENTIA

Articolo: **ES922SA**
Materiale: Acciaio AISI 316L
Finitura: Acciaio Satinato

Articolo: **ES922LU**
Materiale: Acciaio AISI 316L
Finitura: Acciaio Lucido

Articolo: **ES922V**
Materiale: Acciaio AISI 316L
Finitura: Laccato Opaco

Articolo: ES922PVDS
Materiale: AISI316L
Finitura: PVD Spazzolato

Articolo: ES922PVDL
Materiale: AISI316L
Finitura: PVD Lucido



Descrizione: Erogatore a parete per lavabo, escluso di corpo ad incasso.

Pulizia: Al fine di evitare depositi di calcare ed incrostazioni, si consiglia di lavare il prodotto con una soluzione di acqua tiepida ed aceto, oppure con sapone liquido diluito in acqua. Quindi asciugarli con un panno morbido. Sono assolutamente da evitare prodotti detergenti a base di cloro, come ad esempio la candeggina o prodotti analoghi normalmente in commercio, poiché possono produrre seri effetti di corrosione se non abbondantemente, rapidamente ed opportunamente risciacquati. Per maggiori dettagli consultare il manuale d'installazione.

Article*: *ES922SA
***Material**: AISI 316L Steel*
***Finish**: Satin Stainless Steel*

Article*: *ES922LU
***Material**: AISI 316L Steel*
***Finish**: Polished Stainless Steel*

Article*: *ES922V
***Material**: AISI 316L Steel*
***Finish**: Matt Lacquered Stainless Steel*

Article: ES922PVDS
***Material:** AISI316L*
***Finish:** PVD Brushed Finish*

Article: ES922PVDL
***Material:** AISI316L*
***Finish:** PVD Polished Finish*

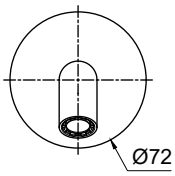

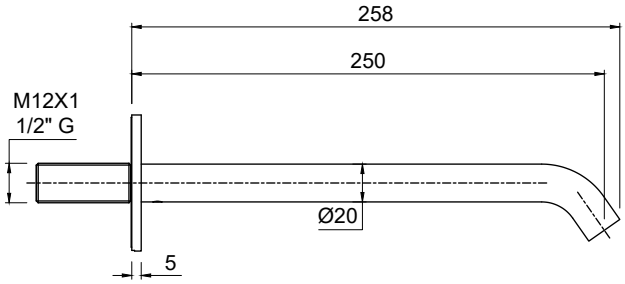

***Description**: Wall mount sink spout, concealed valve not included.*

***Cleaning**: In order to avoid limestone deposits and encrustations, it is recommended to wash the product with a solution of warm water and vinegar, or with liquid soap diluted in water. Then dry with a soft cloth. The use of detergent products containing chlorine, such as bleach or similar products normally available on the market must be avoided because they can produce serious effects of corrosion if not abundantly, quickly and appropriately rinsed. For further details please reference our installation manuals.*

ESSENTIA



Articolo: **ES601SA**
Materiale: Acciaio AISI 316L
Finitura: Acciaio Satinato

Articolo: **ES601LU**
Materiale: Acciaio AISI 316L
Finitura: Acciaio Lucido

Articolo: **ES601V**
Materiale: Acciaio AISI 316L
Finitura: Laccato Opaco

Articolo: ES601PVDS
Materiale: AISI316L
Finitura: PVD Spazzolato

Articolo: ES601PVDL
Materiale: AISI316L
Finitura: PVD Lucido

Descrizione: Miscelatore monocomando per vasca o doccia da incasso a parete, escluso di corpo ad incasso.

Pulizia: Al fine di evitare depositi di calcare ed incrostazioni, si consiglia di lavare il prodotto con una soluzione di acqua tiepida ed aceto, oppure con sapone liquido diluito in acqua. Quindi asciugarli con un panno morbido. Sono assolutamente da evitare prodotti detergenti a base di cloro, come ad esempio la candeggina o prodotti analoghi normalmente in commercio, poiché possono produrre seri effetti di corrosione se non abbondantemente, rapidamente ed opportunamente risciacquati. Per maggiori dettagli consultare il manuale d'installazione.

Article*: *ES601SA
***Material**: AISI 316L Steel*
***Finish**: Satin Stainless Steel*

Article*: *ES601LU
***Material**: AISI 316L Steel*
***Finish**: Polished Stainless Steel*

Article*: *ES601V
***Material**: AISI 316L Steel*
***Finish**: Matt Lacquered Stainless Steel*

Article: ES601PVDS
***Material:** AISI316L*
***Finish:** PVD Brushed Finish*

Article: ES601PVDL
***Material:** AISI316L*
***Finish:** PVD Polished Finish*

***Description**: Single lever shower mixer for bath or shower, concealed valve not included.*

***Cleaning**: In order to avoid limestone deposits and encrustations, it is recommended to wash the product with a solution of warm water and vinegar, or with liquid soap diluted in water. Then dry with a soft cloth. The use of detergent products containing chlorine, such as bleach or similar products normally available on the market must be avoided because they can produce serious effects of corrosion if not abundantly, quickly and appropriately rinsed. For further details please reference our installation manuals.*

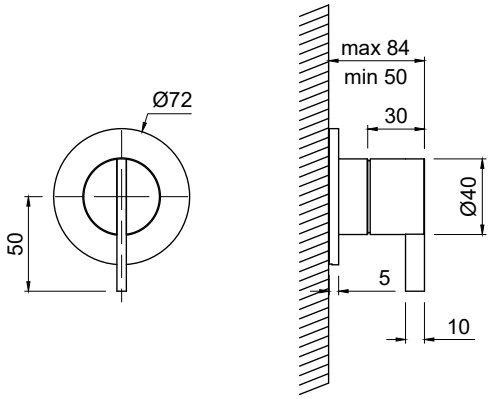

ESSENTIA

Articolo: **ES601RSA**
Materiale: Acciaio AISI 316L
Finitura: Acciaio Satinato

Articolo: **ES601RLU**
Materiale: Acciaio AISI 316L
Finitura: Acciaio Lucido

Articolo: **ES601RV**
Materiale: Acciaio AISI 316L
Finitura: Laccato Opaco

Articolo: ES601RPVDS
Materiale: AISI316L
Finitura: PVD Spazzolato

Articolo: ES601RPVDL
Materiale: AISI316L
Finitura: PVD Lucido

Descrizione: Miscelatore remoto da piano.

Pulizia: Al fine di evitare depositi di calcare ed incrostazioni, si consiglia di lavare il prodotto con una soluzione di acqua tiepida ed aceto, oppure con sapone liquido diluito in acqua. Quindi asciugarli con un panno morbido. Sono assolutamente da evitare prodotti detergenti a base di cloro, come ad esempio la candeggina o prodotti analoghi normalmente in commercio, poiché possono produrre seri effetti di corrosione se non abbondantemente, rapidamente ed opportunamente risciacquati. Per maggiori dettagli consultare il manuale d'installazione.



Article**: **ES601RSA
***Material**: AISI 316L Steel*
***Finish**: Satin Stainless Steel*

Article**: **ES601RLU
***Material**: AISI 316L Steel*
***Finish**: Polished Stainless Steel*

Article**: **ES601RV
***Material**: AISI 316L Steel*
***Finish**: Matt Lacquered Stainless Steel*

Article: ES601RPVDS
***Material:** AISI316L*
***Finish:** PVD Brushed Finish*

Article: ES601RPVDL
***Material:** AISI316L*
***Finish:** PVD Polished Finish*

***Description**: Remote mixer for top mounting.*

***Cleaning**: In order to avoid limestone deposits and encrustations, it is recommended to wash the product with a solution of warm water and vinegar, or with liquid soap diluted in water. Then dry with a soft cloth. The use of detergent products containing chlorine, such as bleach or similar products normally available on the market must be avoided because they can produce serious effects of corrosion if not abundantly, quickly and appropriately rinsed. For further details please reference our installation manuals.*

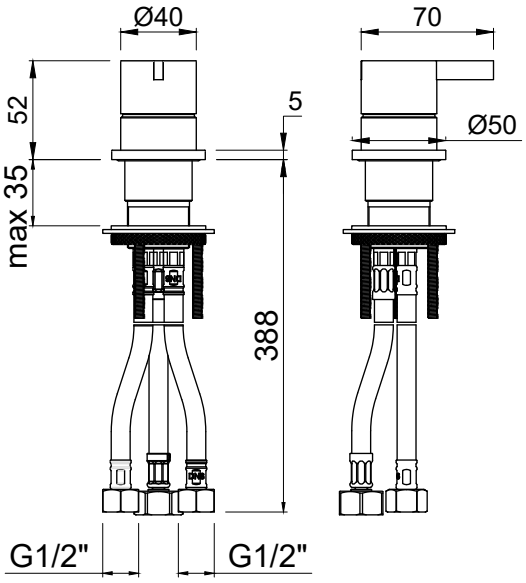

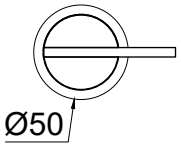

ESSENTIA

Articolo: **ES100QSA**
Materiale: Acciaio AISI 316L
Finitura: Acciaio Satinato

Articolo: **ES100QLU**
Materiale: Acciaio AISI 316L
Finitura: Acciaio Lucido

Articolo: **ES100QV**
Materiale: Acciaio AISI 316L
Finitura: Laccato Opaco

Articolo: ES100QPVDS
Materiale: AISI316L
Finitura: PVD Spazzolato

Articolo: ES100QPVDL
Materiale: AISI316L
Finitura: PVD Lucido

Descrizione: Erogatore da piano per lavabo.



Pulizia: Al fine di evitare depositi di calcare ed incrostazioni, si consiglia di lavare il prodotto con una soluzione di acqua tiepida ed aceto, oppure con sapone liquido diluito in acqua. Quindi asciugarli con un panno morbido. Sono assolutamente da evitare prodotti detergenti a base di cloro, come ad esempio la candeggina o prodotti analoghi normalmente in commercio, poiché possono produrre seri effetti di corrosione se non abbondantemente, rapidamente ed opportunamente risciacquati. Per maggiori dettagli consultare il manuale d'installazione.

Article**: **ES100QSA
***Material**: AISI 316L Steel*
***Finish**: Satin Stainless Steel*

Article**: **ES100QLU
***Material**: AISI 316L Steel*
***Finish**: Polished Stainless Steel*

Article**: **ES100QV
***Material**: AISI 316L Steel*
***Finish**: Matt Lacquered Stainless Steel*

Article: ES100QPVDS
***Material:** AISI316L*
***Finish:** PVD Brushed Finish*

Article: ES100QPVDL
***Material:** AISI316L*
***Finish:** PVD Polished Finish*

***Description:** Top mount spout for sink.*

***Cleaning**: In order to avoid limestone deposits and encrustations, it is recommended to wash the product with a solution of warm water and vinegar, or with liquid soap diluted in water. Then dry with a soft cloth. The use of detergent products containing chlorine, such as bleach or similar products normally available on the market must be avoided because they can produce serious effects of corrosion if not abundantly, quickly and appropriately rinsed. For further details please reference our installation manuals.*

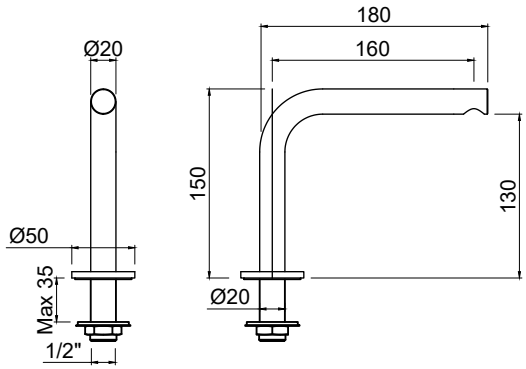

ESSENTIA

Articolo: **ES101QSA**
Materiale: Acciaio AISI 316L
Finitura: Acciaio Satinato

Articolo: **ES101QLU**
Materiale: Acciaio AISI 316L
Finitura: Acciaio Lucido

Articolo: **ES101QV**
Materiale: Acciaio AISI 316L
Finitura: Laccato Opaco

Articolo: ES101QPVDS
Materiale: AISI316L
Finitura: PVD Spazzolato

Articolo: ES101QPVDL
Materiale: AISI316L
Finitura: PVD Lucido

Descrizione: Erogatore da piano per lavabo.



Pulizia: Al fine di evitare depositi di calcare ed incrostazioni, si consiglia di lavare il prodotto con una soluzione di acqua tiepida ed aceto, oppure con sapone liquido diluito in acqua. Quindi asciugarli con un panno morbido. Sono assolutamente da evitare prodotti detergenti a base di cloro, come ad esempio la candeggina o prodotti analoghi normalmente in commercio, poiché possono produrre seri effetti di corrosione se non abbondantemente, rapidamente ed opportunamente risciacquati. Per maggiori dettagli consultare il manuale d'installazione.

Article**: **ES101QSA
***Material**: AISI 316L Steel*
***Finish**: Satin Stainless Steel*

Article**: **ES101QLU
***Material**: AISI 316L Steel*
***Finish**: Polished Stainless Steel*

Article**: **ES101QV
***Material**: AISI 316L Steel*
***Finish**: Matt Lacquered Stainless Steel*

Article: ES101QPVDS
***Material:** AISI316L*
***Finish:** PVD Brushed Finish*

Article: ES101QPVDL
***Material:** AISI316L*
***Finish:** PVD Polished Finish*

***Description:** Top mount spout for sink.*

***Cleaning**: In order to avoid limestone deposits and encrustations, it is recommended to wash the product with a solution of warm water and vinegar, or with liquid soap diluted in water. Then dry with a soft cloth. The use of detergent products containing chlorine, such as bleach or similar products normally available on the market must be avoided because they can produce serious effects of corrosion if not abundantly, quickly and appropriately rinsed. For further details please reference our installation manuals.*

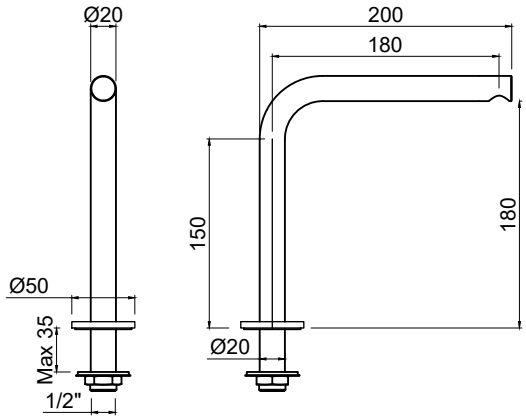

ESSENTIA

Articolo: **ES103QSA**
Materiale: Acciaio AISI 316L
Finitura: Acciaio Satinato

Articolo: **ES103QLU**
Materiale: Acciaio AISI 316L
Finitura: Acciaio Lucido

Articolo: **ES103QV**
Materiale: Acciaio AISI 316L
Finitura: Laccato Opaco

Articolo: ES103QPVDS
Materiale: AISI316L
Finitura: PVD Spazzolato

Articolo: ES103QPVDL
Materiale: AISI316L
Finitura: PVD Lucido

Descrizione: Erogatore da piano per lavabo.



Pulizia: Al fine di evitare depositi di calcare ed incrostazioni, si consiglia di lavare il prodotto con una soluzione di acqua tiepida ed aceto, oppure con sapone liquido diluito in acqua. Quindi asciugarli con un panno morbido. Sono assolutamente da evitare prodotti detergenti a base di cloro, come ad esempio la candeggina o prodotti analoghi normalmente in commercio, poiché possono produrre seri effetti di corrosione se non abbondantemente, rapidamente ed opportunamente risciacquati. Per maggiori dettagli consultare il manuale d'installazione.

Article**: **ES103QSA
***Material**: AISI 316L Steel*
***Finish**: Satin Stainless Steel*

Article**: **ES103QLU
***Material**: AISI 316L Steel*
***Finish**: Polished Stainless Steel*

Article**: **ES103QV
***Material**: AISI 316L Steel*
***Finish**: Matt Lacquered Stainless Steel*

Article: ES103QPVDS
***Material:** AISI316L*
***Finish:** PVD Brushed Finish*

Article: ES103QPVDL
***Material:** AISI316L*
***Finish:** PVD Polished Finish*

***Description:** Top mount spout for sink.*

***Cleaning**: In order to avoid limestone deposits and encrustations, it is recommended to wash the product with a solution of warm water and vinegar, or with liquid soap diluted in water. Then dry with a soft cloth. The use of detergent products containing chlorine, such as bleach or similar products normally available on the market must be avoided because they can produce serious effects of corrosion if not abundantly, quickly and appropriately rinsed. For further details please reference our installation manuals.*

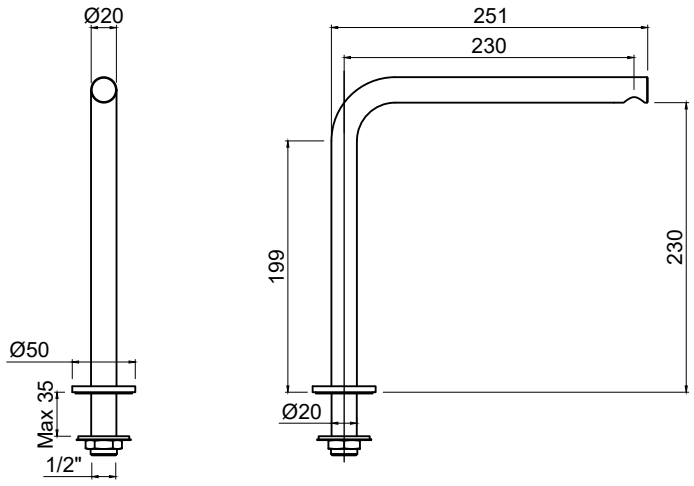

ESSENTIA

Articolo: **ES102QSA**
Materiale: Acciaio AISI 316L
Finitura: Acciaio Satinato

Articolo: **ES102QLU**
Materiale: Acciaio AISI 316L
Finitura: Acciaio Lucido

Articolo: **ES102QV**
Materiale: Acciaio AISI 316L
Finitura: Laccato Opaco

Articolo: ES102QPVDS
Materiale: AISI316L
Finitura: PVD Spazzolato

Articolo: ES102QPVDL
Materiale: AISI316L
Finitura: PVD Lucido

Descrizione: Erogatore da piano per lavabo.



Pulizia: Al fine di evitare depositi di calcare ed incrostazioni, si consiglia di lavare il prodotto con una soluzione di acqua tiepida ed aceto, oppure con sapone liquido diluito in acqua. Quindi asciugarli con un panno morbido. Sono assolutamente da evitare prodotti detergenti a base di cloro, come ad esempio la candeggina o prodotti analoghi normalmente in commercio, poiché possono produrre seri effetti di corrosione se non abbondantemente, rapidamente ed opportunamente risciacquati. Per maggiori dettagli consultare il manuale d'installazione.

Article**: **ES102QSA
***Material**: AISI 316L Steel*
***Finish**: Satin Stainless Steel*

Article**: **ES102QLU
***Material**: AISI 316L Steel*
***Finish**: Polished Stainless Steel*

Article**: **ES102QV
***Material**: AISI 316L Steel*
***Finish**: Matt Lacquered Stainless Steel*

Article: ES102QPVDS
***Material:** AISI316L*
***Finish:** PVD Brushed Finish*

Article: ES102QPVDL
***Material:** AISI316L*
***Finish:** PVD Polished Finish*

***Description:** Top mount spout for sink.*

***Cleaning**: In order to avoid limestone deposits and encrustations, it is recommended to wash the product with a solution of warm water and vinegar, or with liquid soap diluted in water. Then dry with a soft cloth. The use of detergent products containing chlorine, such as bleach or similar products normally available on the market must be avoided because they can produce serious effects of corrosion if not abundantly, quickly and appropriately rinsed. For further details please reference our installation manuals.*

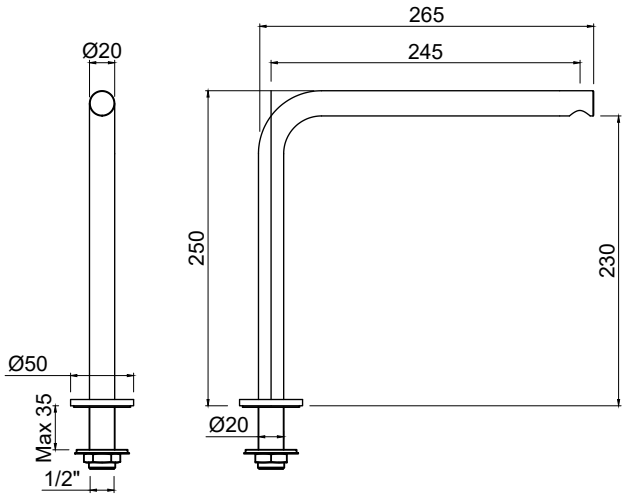

ESSENTIA

Articolo: **ES410NSA**
Materiale: Acciaio AISI 316L
Finitura: Acciaio Satinato

Articolo: **ES410NLU**
Materiale: Acciaio AISI 316L
Finitura: Acciaio Lucido

Articolo: **ES410NV**
Materiale: Acciaio AISI 316L
Finitura: Laccato Opaco

Articolo: ES410NPVDS
Materiale: AISI316L
Finitura: PVD Spazzolato

Articolo: ES410NPVDL
Materiale: AISI316L
Finitura: PVD Lucido

Descrizione: Erogatore da piano per bidet.

Pulizia: Al fine di evitare depositi di calcare ed incrostazioni, si consiglia di lavare il prodotto con una soluzione di acqua tiepida ed aceto, oppure con sapone liquido diluito in acqua. Quindi asciugarli con un panno morbido. Sono assolutamente da evitare prodotti detergenti a base di cloro, come ad esempio la candeggina o prodotti analoghi normalmente in commercio, poiché possono produrre seri effetti di corrosione se non abbondantemente, rapidamente ed opportunamente risciacquati. Per maggiori dettagli consultare il manuale d'installazione.

Article*: *ES410NSA
***Material**: AISI 316L Steel*
***Finish**: Satin Stainless Steel*

Article: ***ES410NLU***
***Material**: AISI 316L Steel*
***Finish**: Polished Stainless Steel*

Article: ***ES410NV***
***Material**: AISI 316L Steel*
***Finish**: Matt Lacquered Stainless Steel*

Article: ES410NPVDS
***Material:** AISI316L*
***Finish:** PVD Brushed Finish*

Article: ES410NPVDL
***Material:** AISI316L*
***Finish:** PVD Polished Finish*

***Description**: Spout for bidet.*

***Cleaning**: In order to avoid limestone deposits and encrustations, it is recommended to wash the product with a solution of warm water and vinegar, or with liquid soap diluted in water. Then dry with a soft cloth. The use of detergent products containing chlorine, such as bleach or similar products normally available on the market must be avoided because they can produce serious effects of corrosion if not abundantly, quickly and appropriately rinsed. For further details please reference our installation manuals.*



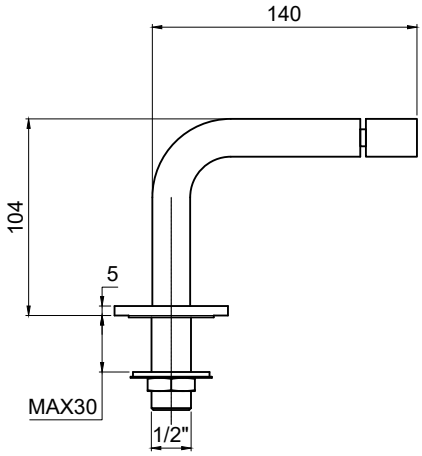

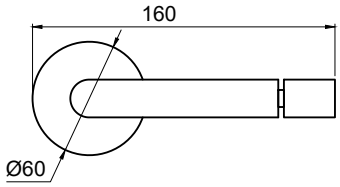

ESSENTIA

Articolo: **ES902QSA**
Materiale: Acciaio AISI 316L
Finitura: Acciaio Satinato

Articolo: **ES902QLU**
Materiale: Acciaio AISI 316L
Finitura: Acciaio Lucido

Articolo: **ES902QV**
Materiale: Acciaio AISI 316L
Finitura: Laccato Opaco

Articolo: ES902QPVDS
Materiale: AISI316L
Finitura: PVD Spazzolato

Articolo: ES902QPVDL
Materiale: AISI316L
Finitura: PVD Lucido

Descrizione: Bocca di erogazione da terra per lavabo, escluso di corpo ad incasso.

Pulizia: Al fine di evitare depositi di calcare ed incrostazioni, si consiglia di lavare il prodotto con una soluzione di acqua tiepida ed aceto, oppure con sapone liquido diluito in acqua. Quindi asciugarli con un panno morbido. Sono assolutamente da evitare prodotti detergenti a base di cloro, come ad esempio la candeggina o prodotti analoghi normalmente in commercio, poiché possono produrre seri effetti di corrosione se non abbondantemente, rapidamente ed opportunamente risciacquati. Per maggiori dettagli consultare il manuale d'installazione.



Article**: **ES902QSA
***Material**: AISI 316L Steel*
***Finish**: Satin Stainless Steel*

Article**: **ES902QLU
***Material**: AISI 316L Steel*
***Finish**: Polished Stainless Steel*

Article**: **ES902QV
***Material**: AISI 316L Steel*
***Finish**: Matt Lacquered Stainless Steel*

Article: ES902QPVDS
***Material:** AISI316L*
***Finish:** PVD Brushed Finish*

Article: ES902QPVDL
***Material:** AISI316L*
***Finish:** PVD Polished Finish*

***Description**: Freestanding sink spout concealed valve not included.*

***Cleaning**: In order to avoid limestone deposits and encrustations, it is recommended to wash the product with a solution of warm water and vinegar, or with liquid soap diluted in water. Then dry with a soft cloth. The use of detergent products containing chlorine, such as bleach or similar products normally available on the market must be avoided because they can produce serious effects of corrosion if not abundantly, quickly and appropriately rinsed. For further details please reference our installation manuals.*

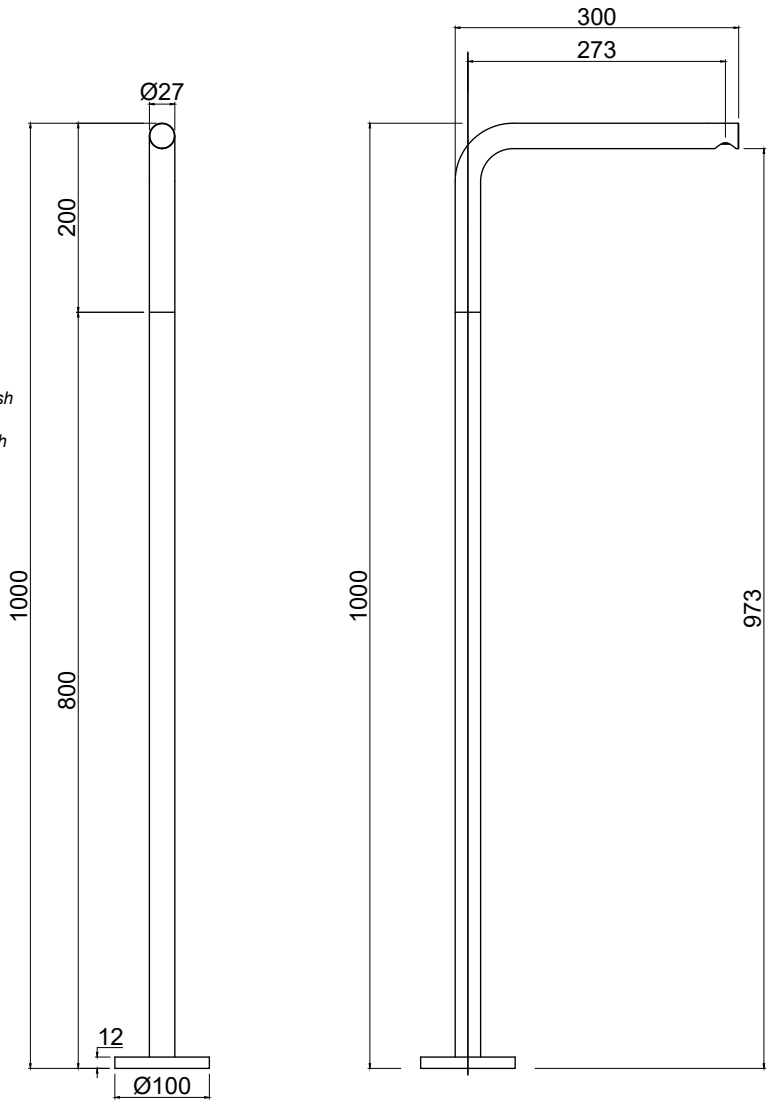

ESSENTIA

Articolo: **ES903QSA**
Materiale: Acciaio AISI 316L
Finitura: Acciaio Satinato

Articolo: **ES903QLU**
Materiale: Acciaio AISI 316L
Finitura: Acciaio Lucido

Articolo: **ES903QV**
Materiale: Acciaio AISI 316L
Finitura: Laccato Opaco

Articolo: ES903QPVDS
Materiale: AISI316L
Finitura: PVD Spazzolato

Articolo: ES903QPVDL
Materiale: AISI316L
Finitura: PVD Lucido

Descrizione: Bocca di erogazione da terra per vasca, escluso di corpo ad incasso.

Pulizia: Al fine di evitare depositi di calcare ed incrostazioni, si consiglia di lavare il prodotto con una soluzione di acqua tiepida ed aceto, oppure con sapone liquido diluito in acqua. Quindi asciugarli con un panno morbido. Sono assolutamente da evitare prodotti detergenti a base di cloro, come ad esempio la candeggina o prodotti analoghi normalmente in commercio, poiché possono produrre seri effetti di corrosione se non abbondantemente, rapidamente ed opportunamente risciacquati. Per maggiori dettagli consultare il manuale d'installazione.



Article**: **ES903QSA
***Material**: AISI 316L Steel*
***Finish**: Satin Stainless Steel*

Article**: **ES903QLU
***Material**: AISI 316L Steel*
***Finish**: Polished Stainless Steel*

Article**: **ES903QV
***Material**: AISI 316L Steel*
***Finish**: Matt Lacquered Stainless Steel*

Article: ES903QPVDS
***Material:** AISI316L*
***Finish:** PVD Brushed Finish*

Article: ES903QPVDL
***Material:** AISI316L*
***Finish:** PVD Polished Finish*

***Description**: Freestanding bathtub spout concealed valve not included.*

***Cleaning**: In order to avoid limestone deposits and encrustations, it is recommended to wash the product with a solution of warm water and vinegar, or with liquid soap diluted in water. Then dry with a soft cloth. The use of detergent products containing chlorine, such as bleach or similar products normally available on the market must be avoided because they can produce serious effects of corrosion if not abundantly, quickly and appropriately rinsed. For further details please reference our installation manuals.*

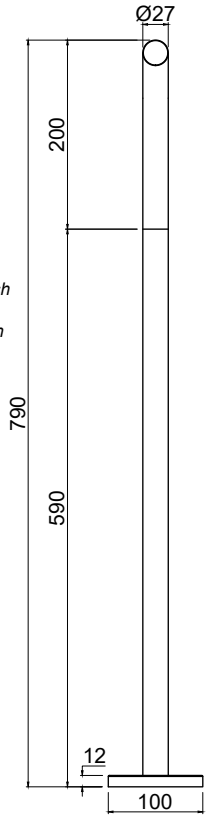

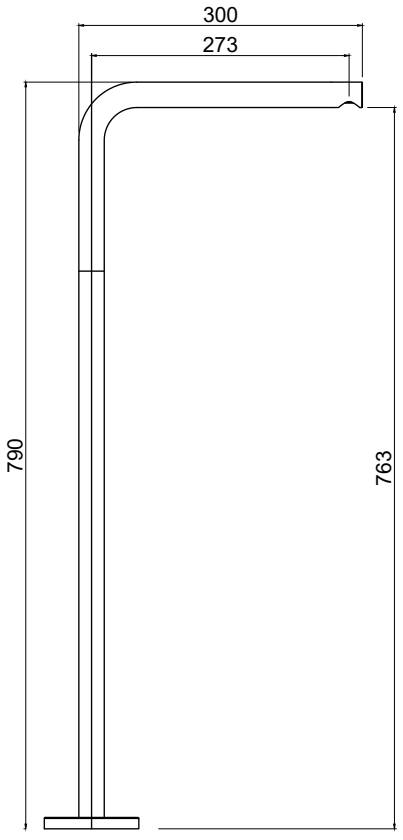

ESSENTIA



Articolo: **ES200SA**
Materiale: Acciaio AISI 316L
Finitura: Acciaio Satinato

Articolo: **ES200LU**
Materiale: Acciaio AISI 316L
Finitura: Acciaio Lucido

Articolo: **ES200V**
Materiale: Acciaio AISI 316L
Finitura: Laccato Opaco

Articolo: ES200PVDS
Materiale: AISI316L
Finitura: PVD Spazzolato

Articolo: ES200PVDL
Materiale: AISI316L
Finitura: PVD Lucido

Descrizione: Miscelatore monocomando a parete per lavabo, escluso di corpo ad incasso.

Pulizia: Al fine di evitare depositi di calcare ed incrostazioni, si consiglia di lavare il prodotto con una soluzione di acqua tiepida ed aceto, oppure con sapone liquido diluito in acqua. Quindi asciugarli con un panno morbido. Sono assolutamente da evitare prodotti detergenti a base di cloro, come ad esempio la candeggina o prodotti analoghi normalmente in commercio, poiché possono produrre seri effetti di corrosione se non abbondantemente, rapidamente ed opportunamente risciacquati. Per maggiori dettagli consultare il manuale d'installazione.

Article*: *ES200SA
***Material**: AISI 316L Steel*
***Finish**: Satin Stainless Steel*

Article*: *ES200LU
***Material**: AISI 316L Steel*
***Finish**: Polished Stainless Steel*

Article*: *ES200V
***Material**: AISI 316L Steel*
***Finish**: Matt Lacquered Stainless Steel*

Article: ES200PVDS
***Material:** AISI316L*
***Finish:** PVD Brushed Finish*

Article: ES200PVDL
***Material:** AISI316L*
***Finish:** PVD Polished Finish*

***Description**: Single lever wall mount sink mixer, concealed valve not included.*

***Cleaning**: In order to avoid limestone deposits and encrustations, it is recommended to wash the product with a solution of warm water and vinegar, or with liquid soap diluted in water. Then dry with a soft cloth. The use of detergent products containing chlorine, such as bleach or similar products normally available on the market must be avoided because they can produce serious effects of corrosion if not abundantly, quickly and appropriately rinsed. For further details please reference our installation manuals.*

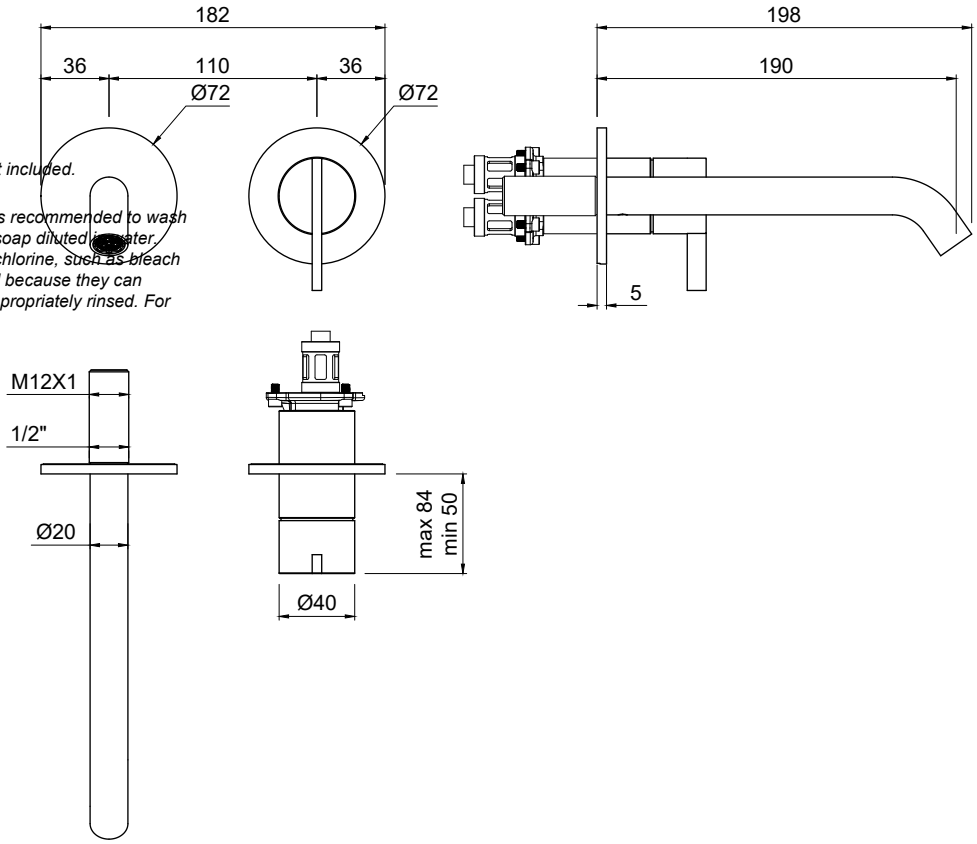

ESSENTIA

Articolo: **ES201SA**
Materiale: Acciaio AISI 316L
Finitura: Acciaio Satinato

Articolo: **ES201LU**
Materiale: Acciaio AISI 316L
Finitura: Acciaio Lucido

Articolo: **ES201V**
Materiale: Acciaio AISI 316L
Finitura: Laccato Opaco

Articolo: ES201PVDS
Materiale: AISI316L
Finitura: PVD Spazzolato

Articolo: ES201PVDL
Materiale: AISI316L
Finitura: PVD Lucido

Descrizione: Miscelatore monocomando a parete per lavabo, escluso di corpo ad incasso.

Pulizia: Al fine di evitare depositi di calcare ed incrostazioni, si consiglia di lavare il prodotto con una soluzione di acqua tiepida ed aceto, oppure con sapone liquido diliuto in acqua. Quindi asciugarli con un panno morbido. Sono assolutamente da evitare prodotti detergenti a base di cloro, come ad esempio la candeggina o prodotti analoghi normalmente in commercio, poiché possono produrre seri effetti di corrosione se non abbondantemente, rapidamente ed opportunamente risciacquati. Per maggiori dettagli consultare il manuale d'installazione.

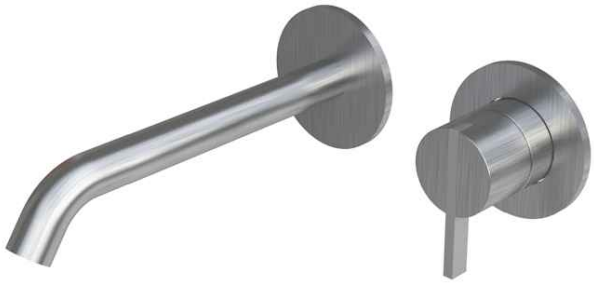

Article*: *ES201SA
***Material**: AISI 316L Steel*
***Finish**: Satin Stainless Steel*

Article*: *ES201LU
***Material**: AISI 316L Steel*
***Finish**: Polished Stainless Steel*

Article*: *ES201V
***Material**: AISI 316L Steel*
***Finish**: Matt Lacquered Stainless Steel*

Article: ES201PVDS
***Material:** AISI316L*
***Finish:** PVD Brushed Finish*

Article: ES201PVDL
***Material:** AISI316L*
***Finish:** PVD Polished Finish*

***Description**: Single lever wall mount sink mixer, concealed valve not included.*

***Cleaning**: In order to avoid limestone deposits and encrustations, it is recommended to wash the product with a solution of warm water and vinegar, or with liquid soap diluted in water. Then dry with a soft cloth. The use of detergent products containing chlorine, such as bleach or similar products normally available on the market must be avoided because they can produce serious effects of corrosion if not abundantly, quickly and appropriately rinsed. For further details please reference our installation manuals.*

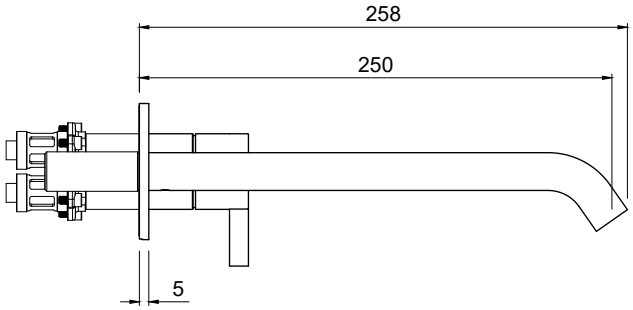

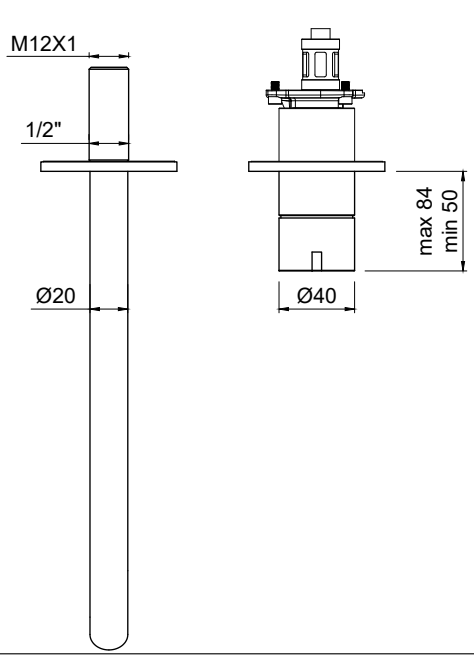

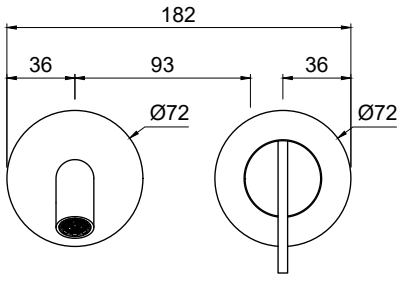

ESSENTIA

Articolo: **ES204SA**
Materiale: Acciaio AISI 316L
Finitura: Acciaio Satinato

Articolo: **ES204LU**
Materiale: Acciaio AISI 316L
Finitura: Acciaio Lucido

Articolo: **ES204V**
Materiale: Acciaio AISI 316L
Finitura: Laccato Opaco

Articolo: ES204PVDS
Materiale: AISI316L
Finitura: PVD Spazzolato

Articolo: ES204PVDL
Materiale: AISI316L
Finitura: PVD Lucido

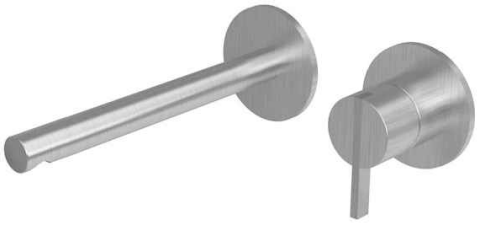

Descrizione: Miscelatore monocomando a parete per lavabo, escluso di corpo ad incasso.

Pulizia: Al fine di evitare depositi di calcare ed incrostazioni, si consiglia di lavare il prodotto con una soluzione di acqua tiepida ed aceto, oppure con sapone liquido diliuto in acqua. Quindi asciugarli con un panno morbido. Sono assolutamente da evitare prodotti detergenti a base di cloro, come ad esempio la candeggina o prodotti analoghi normalmente in commercio, poiché possono produrre seri effetti di corrosione se non abbondantemente, rapidamente ed opportunamente risciacquati. Per maggiori dettagli consultare il manuale d'installazione.

Article**: **ES204SA
***Material**: AISI 316L Steel*
***Finish**: Satin Stainless Steel*

Article**: **ES204LU
***Material**: AISI 316L Steel*
***Finish**: Polished Stainless Steel*

Article**: **ES204V
***Material**: AISI 316L Steel*
***Finish**: Matt Lacquered Stainless Steel*

Article: ES204PVDS
***Material:** AISI316L*
***Finish:** PVD Brushed Finish*

Article: ES204PVDL
***Material:** AISI316L*
***Finish:** PVD Polished Finish*

***Description**: Single lever wall mount sink mixer, concealed valve not included.*

***Cleaning**: In order to avoid limestone deposits and encrustations, it is recommended to wash the product with a solution of warm water and vinegar, or with liquid soap diluted in water. Then dry with a soft cloth. The use of detergent products containing chlorine, such as bleach or similar products normally available on the market must be avoided because they can produce serious effects of corrosion if not abundantly, quickly and appropriately rinsed. For further details please reference our installation manuals.*

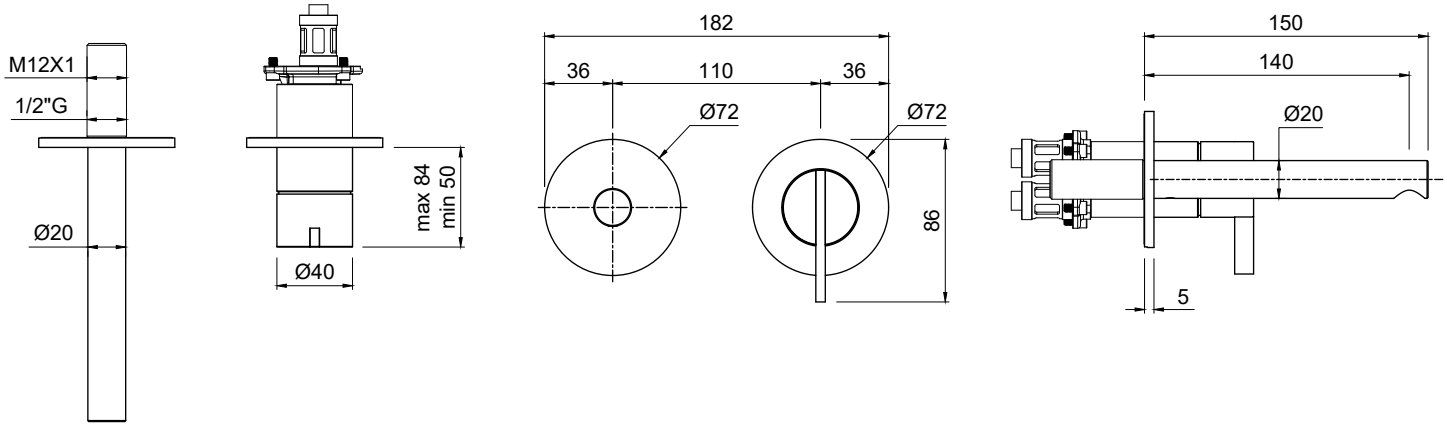

ESSENTIA

Articolo: **ES202SA**
Materiale: Acciaio AISI 316L
Finitura: Acciaio Satinato

Articolo: **ES202LU**
Materiale: Acciaio AISI 316L
Finitura: Acciaio Lucido

Articolo: **ES202V**
Materiale: Acciaio AISI 316L
Finitura: Laccato Opaco

Articolo: ES202PVDS
Materiale: AISI316L
Finitura: PVD Spazzolato

Articolo: ES202PVDL
Materiale: AISI316L
Finitura: PVD Lucido

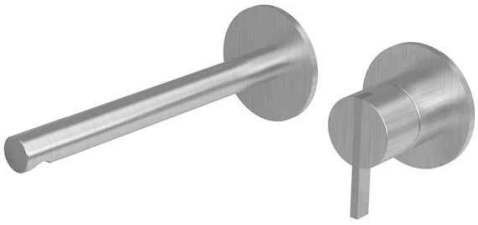

Descrizione: Miscelatore monocomando a parete per lavabo, escluso di corpo ad incasso.

Pulizia: Al fine di evitare depositi di calcare ed incrostazioni, si consiglia di lavare il prodotto con una soluzione di acqua tiepida ed aceto, oppure con sapone liquido diliuto in acqua. Quindi asciugarli con un panno morbido. Sono assolutamente da evitare prodotti detergenti a base di cloro, come ad esempio la candeggina o prodotti analoghi normalmente in commercio, poiché possono produrre seri effetti di corrosione se non abbondantemente, rapidamente ed opportunamente risciacquati. Per maggiori dettagli consultare il manuale d'installazione.

Article*: *ES202SA
***Material**: AISI 316L Steel*
***Finish**: Satin Stainless Steel*

Article*: *ES202LU
***Material**: AISI 316L Steel*
***Finish**: Polished Stainless Steel*

Article*: *ES202V
***Material**: AISI 316L Steel*
***Finish**: Matt Lacquered Stainless Steel*

Article: ES202PVDS
***Material:** AISI316L*
***Finish:** PVD Brushed Finish*

Article: ES202PVDL
***Material:** AISI316L*
***Finish:** PVD Polished Finish*

***Description**: Single lever wall mount sink mixer, concealed valve not included.*

***Cleaning**: In order to avoid limestone deposits and encrustations, it is recommended to wash the product with a solution of warm water and vinegar, or with liquid soap diluted in water. Then dry with a soft cloth. The use of detergent products containing chlorine, such as bleach or similar products normally available on the market must be avoided because they can produce serious effects of corrosion if not abundantly, quickly and appropriately rinsed. For further details please reference our installation manuals.*

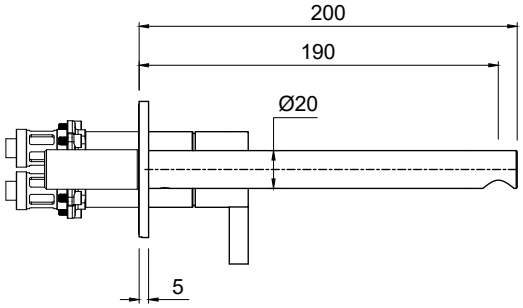

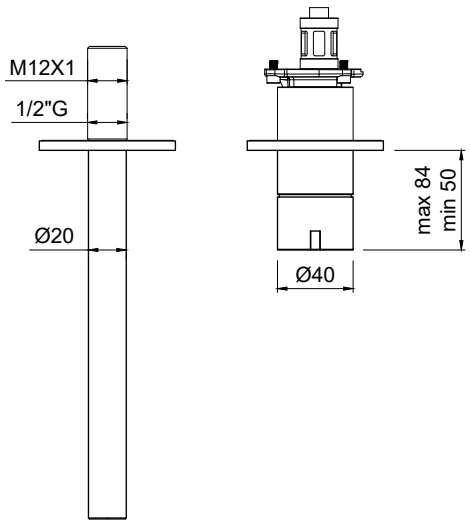

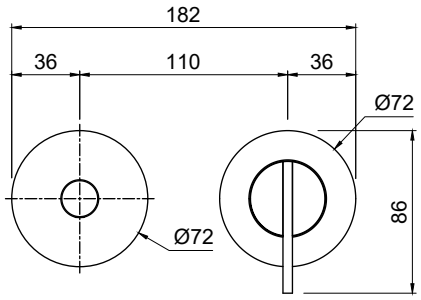

ESSENTIA

Articolo: **ES203SA**
Materiale: Acciaio AISI 316L
Finitura: Acciaio Satinato

Articolo: **ES203LU**
Materiale: Acciaio AISI 316L
Finitura: Acciaio Lucido

Articolo: **ES203V**
Materiale: Acciaio AISI 316L
Finitura: Laccato Opaco

Articolo: ES203PVDS
Materiale: AISI316L
Finitura: PVD Spazzolato

Articolo: ES203PVDL
Materiale: AISI316L
Finitura: PVD Lucido

Descrizione: Miscelatore monocomando a parete per lavabo, escluso di corpo ad incasso.

Pulizia: Al fine di evitare depositi di calcare ed incrostazioni, si consiglia di lavare il prodotto con una soluzione di acqua tiepida ed aceto, oppure con sapone liquido diliuto in acqua. Quindi asciugarli con un panno morbido. Sono assolutamente da evitare prodotti detergenti a base di cloro, come ad esempio la candeggina o prodotti analoghi normalmente in commercio, poiché possono produrre seri effetti di corrosione se non abbondantemente, rapidamente ed opportunamente risciacquati. Per maggiori dettagli consultare il manuale d'installazione.

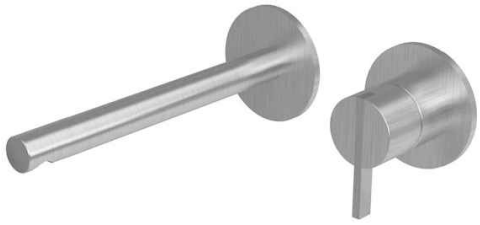

Article**: **ES203SA
***Material**: AISI 316L Steel*
***Finish**: Satin Stainless Steel*

Article**: **ES203LU
***Material**: AISI 316L Steel*
***Finish**: Polished Stainless Steel*

Article**: **ES203V
***Material**: AISI 316L Steel*
***Finish**: Matt Lacquered Stainless Steel*

Article: ES203PVDS
***Material:** AISI316L*
***Finish:** PVD Brushed Finish*

Article: ES203PVDL
***Material:** AISI316L*
***Finish:** PVD Polished Finish*

***Description**: Single lever wall mount sink mixer, concealed valve not included.*

***Cleaning**: In order to avoid limestone deposits and encrustations, it is recommended to wash the product with a solution of warm water and vinegar, or with liquid soap diluted in water. Then dry with a soft cloth. The use of detergent products containing chlorine, such as bleach or similar products normally available on the market must be avoided because they can produce serious effects of corrosion if not abundantly, quickly and appropriately rinsed. For further details please reference our installation manuals.*

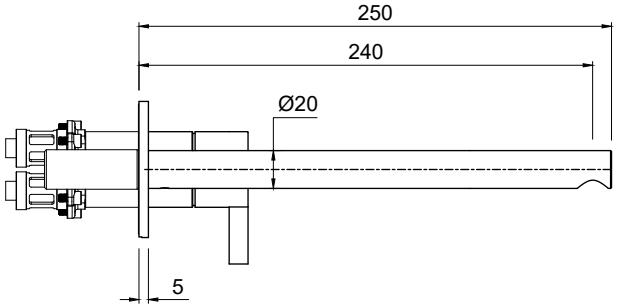

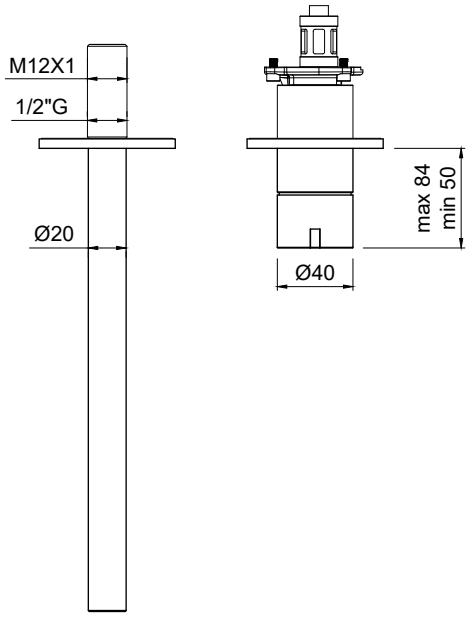

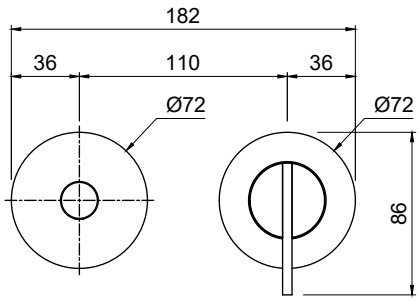

ESSENTIA

Articolo: **ES909SA**
Materiale: Acciaio AISI 316L
Finitura: Acciaio Satinato

Articolo: **ES909LU**
Materiale: Acciaio AISI 316L
Finitura: Acciaio Lucido

Articolo: **ES909V**
Materiale: Acciaio AISI 316L
Finitura: Laccato Opaco

Articolo: ES909PVDS
Materiale: AISI316L
Finitura: PVD Spazzolato

Articolo: ES909PVDL
Materiale: AISI316L
Finitura: PVD Lucido

Descrizione: Bocca di erogazione da soffitto per lavabo, esclusa di corpo ad incasso.

Pulizia: Al fine di evitare depositi di calcare ed incrostazioni, si consiglia di lavare il prodotto con una soluzione di acqua tiepida ed aceto, oppure con sapone liquido diluito in acqua. Quindi asciugarli con un panno morbido. Sono assolutamente da evitare prodotti detergenti a base di cloro, come ad esempio la candeggina o prodotti analoghi normalmente in commercio, poiché possono produrre seri effetti di corrosione se non abbondantemente, rapidamente ed opportunamente risciacquati. Per maggiori dettagli consultare il manuale d'installazione.



Article*: *ES909SA
***Material**: AISI 316L Steel*
***Finish**: Satin Stainless Steel*

Article*: *ES909LU
***Material**: AISI 316L Steel*
***Finish**: Polished Stainless Steel*

Article*: *ES909V
***Material**: AISI 316L Steel*
***Finish**: Matt Lacquered Stainless Steel*

Article: ES909PVDS
***Material:** AISI316L*
***Finish:** PVD Brushed Finish*

Article: ES909PVDL
***Material:** AISI316L*
***Finish:** PVD Polished Finish*

***Description**: Ceiling spout for sink, concealed valve not included.*

***Cleaning**: In order to avoid limestone deposits and encrustations, it is recommended to wash the product with a solution of warm water and vinegar, or with liquid soap diluted in water. Then dry with a soft cloth. The use of detergent products containing chlorine, such as bleach or similar products normally available on the market must be avoided because they can produce serious effects of corrosion if not abundantly, quickly and appropriately rinsed. For further details please reference our installation manuals.*

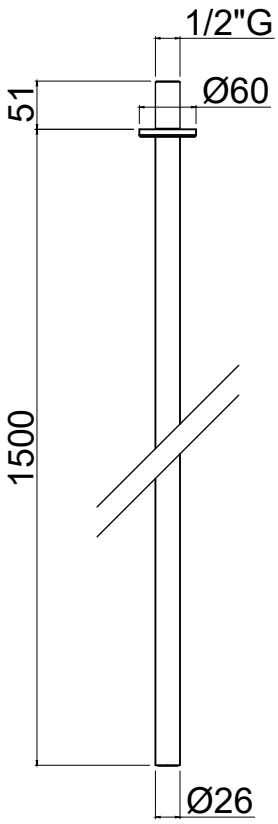

ESSENTIA

Articolo: **ES301SA**
Materiale: Acciaio AISI 316L
Finitura: Acciaio Satinato

Articolo: **ES301LU**
Materiale: Acciaio AISI 316L
Finitura: Acciaio Lucido

Articolo: **ES301V**
Materiale: Acciaio AISI 316L
Finitura: Laccato Opaco

Articolo: ES301PVDS
Materiale: AISI316L
Finitura: PVD Spazzolato

Articolo: ES301PVDL
Materiale: AISI316L
Finitura: PVD Lucido

Descrizione: Miscelatore monocomando da piano per lavabo.

Pulizia: Al fine di evitare depositi di calcare ed incrostazioni, si consiglia di lavare il prodotto con una soluzione di acqua tiepida ed aceto, oppure con sapone liquido diluito in acqua. Quindi asciugarli con un panno morbido. Sono assolutamente da evitare prodotti detergenti a base di cloro, come ad esempio la candeggina o prodotti analoghi normalmente in commercio, poiché possono produrre seri effetti di corrosione se non abbondantemente, rapidamente ed opportunamente risciacquati. Per maggiori dettagli consultare il manuale d'installazione.



Article**: **ES301SA
***Material**: AISI 316L Steel*
***Finish**: Satin Stainless Steel*

Article**: **ES301LU
***Material**: AISI 316L Steel*
***Finish**: Polished Stainless Steel Matt Lacquered Stainless Steel*

Article**: **ES301V
***Material**: AISI 316L Steel*
***Finish**: Matt Lacquered Stainless Steel*

Article: ES301PVDS
***Material:** AISI316L*
***Finish:** PVD Brushed Finish*

Article: ES301PVDL
***Material:** AISI316L*
***Finish:** PVD Polished Finish*

***Description**: Single lever basin mixer for top mounting.*

***Cleaning**: In order to avoid limestone deposits and encrustations, it is recommended to wash the product with a solution of warm water and vinegar, or with liquid soap diluted in water. Then dry with a soft cloth. The use of detergent products containing chlorine, such as bleach or similar products normally available on the market must be avoided because they can produce serious effects of corrosion if not abundantly, quickly and appropriately rinsed. For further details please reference our installation manuals.*

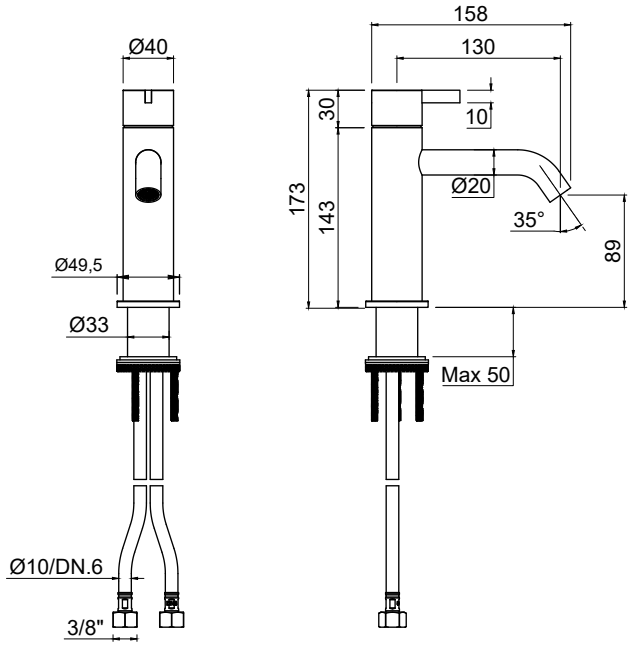

ESSENTIA

Articolo: **ES302SA**
Materiale: Acciaio AISI 316L
Finitura: Acciaio Satinato

Articolo: **ES302LU**
Materiale: Acciaio AISI 316L
Finitura: Acciaio Lucido

Articolo: **ES302V**
Materiale: Acciaio AISI 316L
Finitura: Laccato Opaco

Articolo: ES302PVDS
Materiale: AISI316L
Finitura: PVD Spazzolato

Articolo: ES302PVDL
Materiale: AISI316L
Finitura: PVD Lucido

Descrizione: Miscelatore monocomando da piano per lavabo.

Pulizia: Al fine di evitare depositi di calcare ed incrostazioni, si consiglia di lavare il prodotto con una soluzione di acqua tiepida ed aceto, oppure con sapone liquido diluito in acqua. Quindi asciugarli con un panno morbido. Sono assolutamente da evitare prodotti detergenti a base di cloro, come ad esempio la candeggina o prodotti analoghi normalmente in commercio, poiché possono produrre seri effetti di corrosione se non abbondantemente, rapidamente ed opportunamente risciacquati. Per maggiori dettagli consultare il manuale d'installazione.



Article**: **ES302SA
***Material**: AISI 316L Steel*
***Finish**: Satin Stainless Steel*

Article**: **ES302LU
***Material**: AISI 316L Steel*
***Finish**: Polished Stainless Steel Matt Lacquered Stainless Steel*

Article**: **ES302V
***Material**: AISI 316L Steel*
***Finish**: Matt Lacquered Stainless Steel*

Article: ES302PVDS
***Material:** AISI316L*
***Finish:** PVD Brushed Finish*

Article: ES302PVDL
***Material:** AISI316L*
***Finish:** PVD Polished Finish*

***Description**: Single lever basin mixer for top mounting.*

***Cleaning**: In order to avoid limestone deposits and encrustations, it is recommended to wash the product with a solution of warm water and vinegar, or with liquid soap diluted in water. Then dry with a soft cloth. The use of detergent products containing chlorine, such as bleach or similar products normally available on the market must be avoided because they can produce serious effects of corrosion if not abundantly, quickly and appropriately rinsed. For further details please reference our installation manuals.*

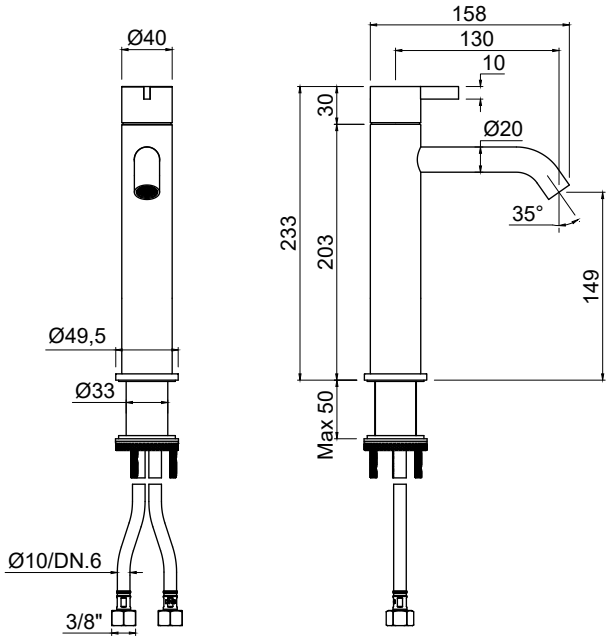

ESSENTIA

Articolo: **ES303SA**
Materiale: Acciaio AISI 316L
Finitura: Acciaio Satinato

Articolo: **ES303LU**
Materiale: Acciaio AISI 316L
Finitura: Acciaio Lucido

Articolo: **ES303V**
Materiale: Acciaio AISI 316L
Finitura: Laccato Opaco

Articolo: ES303PVDS
Materiale: AISI316L
Finitura: PVD Spazzolato

Articolo: ES303PVDL
Materiale: AISI316L
Finitura: PVD Lucido

Descrizione: Miscelatore monocomando da piano per lavabo.

Pulizia: Al fine di evitare depositi di calcare ed incrostazioni, si consiglia di lavare il prodotto con una soluzione di acqua tiepida ed aceto, oppure con sapone liquido diluito in acqua. Quindi asciugarli con un panno morbido. Sono assolutamente da evitare prodotti detergenti a base di cloro, come ad esempio la candeggina o prodotti analoghi normalmente in commercio, poiché possono produrre seri effetti di corrosione se non abbondantemente, rapidamente ed opportunamente risciacquati. Per maggiori dettagli consultare il manuale d'installazione.



Article*: *ES303SA
***Material**: AISI 316L Steel*
***Finish**: Satin Stainless Steel*

Article*: *ES303LU
***Material**: AISI 316L Steel*
***Finish**: Polished Stainless Steel Matt Lacquered Stainless Steel*

Article*: *ES301V
***Material**: AISI 316L Steel*
***Finish**: Matt Lacquered Stainless Steel*

Article: ES303PVDS
***Material:** AISI316L*
***Finish:** PVD Brushed Finish*

Article: ES303PVDL
***Material:** AISI316L*
***Finish:** PVD Polished Finish*

***Description**: Single lever basin mixer for top mounting.*

***Cleaning**: In order to avoid limestone deposits and encrustations, it is recommended to wash the product with a solution of warm water and vinegar, or with liquid soap diluted in water. Then dry with a soft cloth. The use of detergent products containing chlorine, such as bleach or similar products normally available on the market must be avoided because they can produce serious effects of corrosion if not abundantly, quickly and appropriately rinsed. For further details please reference our installation manuals.*

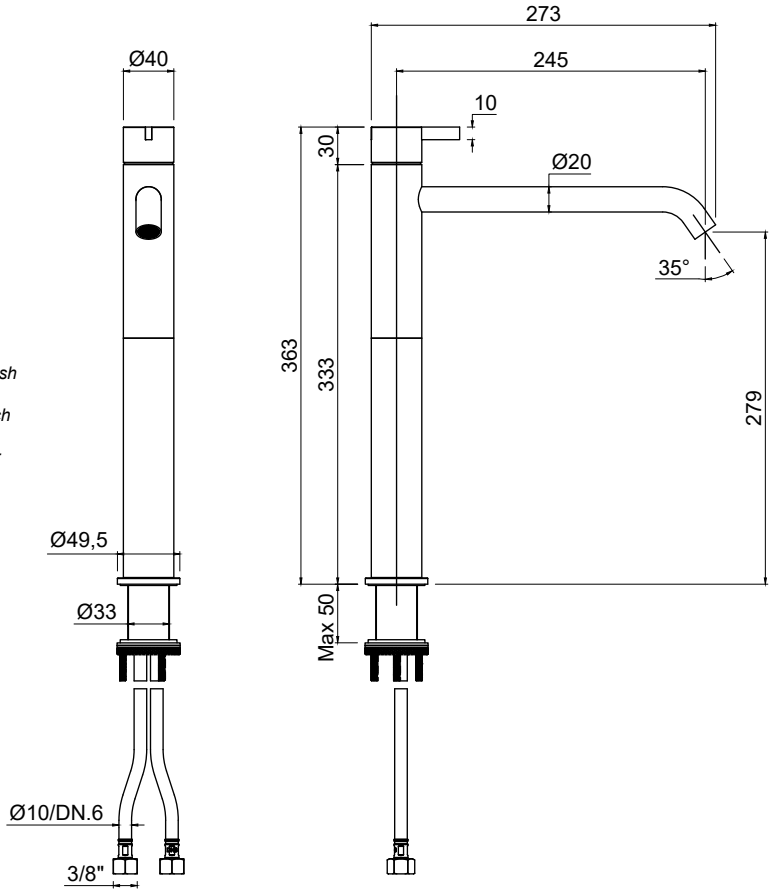

ESSENTIA

Articolo: **ES400SA**
Materiale: Acciaio AISI 316L
Finitura: Acciaio Satinato

Articolo: **ES400LU**
Materiale: Acciaio AISI 316L
Finitura: Acciaio Lucido

Articolo: **ES400V**
Materiale: Acciaio AISI 316L
Finitura: Laccato Opaco

Articolo: ES400PVDS
Materiale: AISI316L
Finitura: PVD Spazzolato

Articolo: ES400PVDL
Materiale: AISI316L
Finitura: PVD Lucido

Descrizione: Miscelatore monocomando per bidet.

Pulizia: Al fine di evitare depositi di calcare ed incrostazioni, si consiglia di lavare il prodotto con una soluzione di acqua tiepida ed aceto, oppure con sapone liquido diluito in acqua. Quindi asciugarli con un panno morbido. Sono assolutamente da evitare prodotti detergenti a base di cloro, come ad esempio la candeggina o prodotti analoghi normalmente in commercio, poiché possono produrre seri effetti di corrosione se non abbondantemente, rapidamente ed opportunamente risciacquati. Per maggiori dettagli consultare il manuale d'installazione.

Article**: **ES400SA
***Material**: AISI 316L Steel*
***Finish**: Satin Stainless Steel*

Article*: **ES400LU***
***Material**: AISI 316L Steel*
***Finish**: Polished Stainless Steel*

Article*: **ES400V***
***Material**: AISI 316L Steel*
***Finish**: Matt Lacquered Stainless Steel*

Article: ES400PVDS
***Material:** AISI316L*
***Finish:** PVD Brushed Finish*

Article: ES400PVDL
***Material:** AISI316L*
***Finish:** PVD Polished Finish*

***Description**: Single lever mixer for bidet.*

***Cleaning**: In order to avoid limestone deposits and encrustations, it is recommended to wash the product with a solution of warm water and vinegar, or with liquid soap diluted in water. Then dry with a soft cloth. The use of detergent products containing chlorine, such as bleach or similar products normally available on the market must be avoided because they can produce serious effects of corrosion if not abundantly, quickly and appropriately rinsed. For further details please reference our installation manuals.*



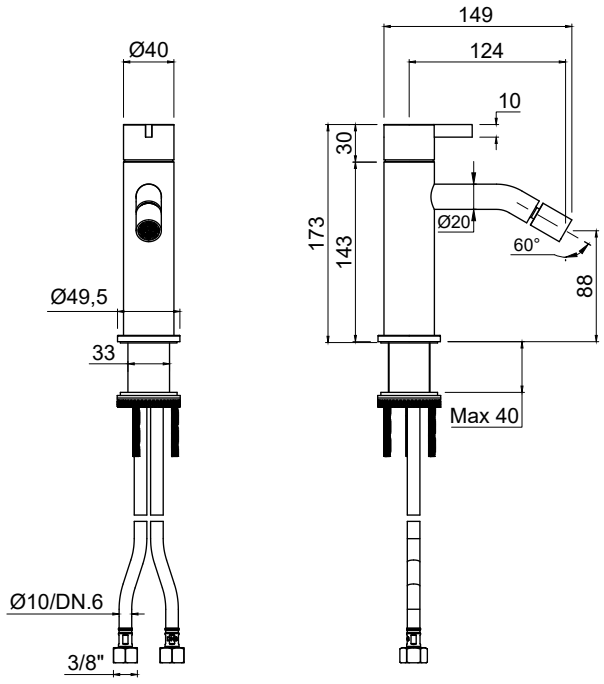

ESSENTIA

Articolo: **ES304PRSA**
Materiale: Acciaio AISI 316L
Finitura: Acciaio Satinato

Articolo: **ES304PRLU**
Materiale: Acciaio AISI 316L
Finitura: Acciaio Lucido

Articolo: **ES304PRV**
Materiale: Acciaio AISI 316L
Finitura: Laccato Opaco

Articolo: ES304PRPVDS
Materiale: AISI316L
Finitura: PVD Spazzolato

Articolo: ES304PRPVDL
Materiale: AISI316L
Finitura: PVD Lucido

Descrizione: Prolunga.

Pulizia: Al fine di evitare depositi di calcare ed incrostazioni, si consiglia di lavare il prodotto con una soluzione di acqua tiepida ed aceto, oppure con sapone liquido diluito in acqua. Quindi asciugarli con un panno morbido. Sono assolutamente da evitare prodotti detergenti a base di cloro, come ad esempio la candeggina o prodotti analoghi normalmente in commercio, poiché possono produrre seri effetti di corrosione se non abbondantemente, rapidamente ed opportunamente risciacquati. Per maggiori dettagli consultare il manuale d'installazione.



Article**: **ES304PRSA
***Material**: AISI 316L Steel*
***Finish**: Satin Stainless Steel*

Article**: **ES304PRLU
***Material**: AISI 316L Steel*
***Finish**: Polished Stainless Steel*

Article**: **ES304PRV
***Material**: AISI 316L Steel*
***Finish**: Matt Lacquered Stainless Steel*

Article: ES304PRPVDS
***Material:** AISI316L*
***Finish:** PVD Brushed Finish*

Article: ES304PRPVDL
***Material:** AISI316L*
***Finish:** PVD Polished Finish*

***Description**: Extension.*

***Cleaning**: In order to avoid limestone deposits and encrustations, it is recommended to wash the product with a solution of warm water and vinegar, or with liquid soap diluted in water. Then dry with a soft cloth. The use of detergent products containing chlorine, such as bleach or similar products normally available on the market must be avoided because they can produce serious effects of corrosion if not abundantly, quickly and appropriately rinsed. For further details please reference our installation manuals.*

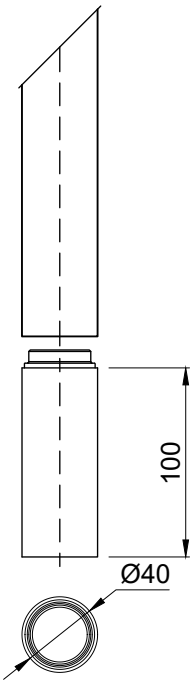

ESSENTIA

Articolo: **ES902SA**
Materiale: Acciaio AISI 316L
Finitura: Acciaio Satinato

Articolo: **ES902LU**
Materiale: Acciaio AISI 316L
Finitura: Acciaio Lucido

Articolo: **ES902V**
Materiale: Acciaio AISI 316L
Finitura: Laccato Opaco

Articolo: ES902PVDS
Materiale: AISI316L
Finitura: PVD Spazzolato

Articolo: ES902PVDL
Materiale: AISI316L
Finitura: PVD Lucido

Descrizione: Miscelatore monocomando da terra per lavabo, escluso di corpo ad incasso.

Pulizia: Al fine di evitare depositi di calcare ed incrostazioni, si consiglia di lavare il prodotto con una soluzione di acqua tiepida ed aceto, oppure con sapone liquido diluito in acqua. Quindi asciugarli con un panno morbido. Sono assolutamente da evitare prodotti detergenti a base di cloro, come ad esempio la candeggina o prodotti analoghi normalmente in commercio, poiché possono produrre seri effetti di corrosione se non abbondantemente, rapidamente ed opportunamente risciacquati. Per maggiori dettagli consultare il manuale d'installazione.



Article*: *ES902SA
***Material**: AISI 316L Steel*
***Finish**: Satin Stainless Steel*

Article*: *ES902LU
***Material**: AISI 316L Steel*
***Finish**: Polished Stainless Steel*

Article*: *ES902V
***Material**: AISI 316L Steel*
***Finish**: Matt Lacquered Stainless Steel*

Article: ES902PVDS
***Material:** AISI316L*
***Finish:** PVD Brushed Finish*

Article: ES902PVDL
***Material:** AISI316L*
***Finish:** PVD Polished Finish*

***Description**: Freestanding single lever sink mixer, concealed valve not included.*

***Cleaning**: In order to avoid limestone deposits and encrustations, it is recommended to wash the product with a solution of warm water and vinegar, or with liquid soap diluted in water. Then dry with a soft cloth. The use of detergent products containing chlorine, such as bleach or similar products normally available on the market must be avoided because they can produce serious effects of corrosion if not abundantly, quickly and appropriately rinsed. For further details please reference our installation manuals.*

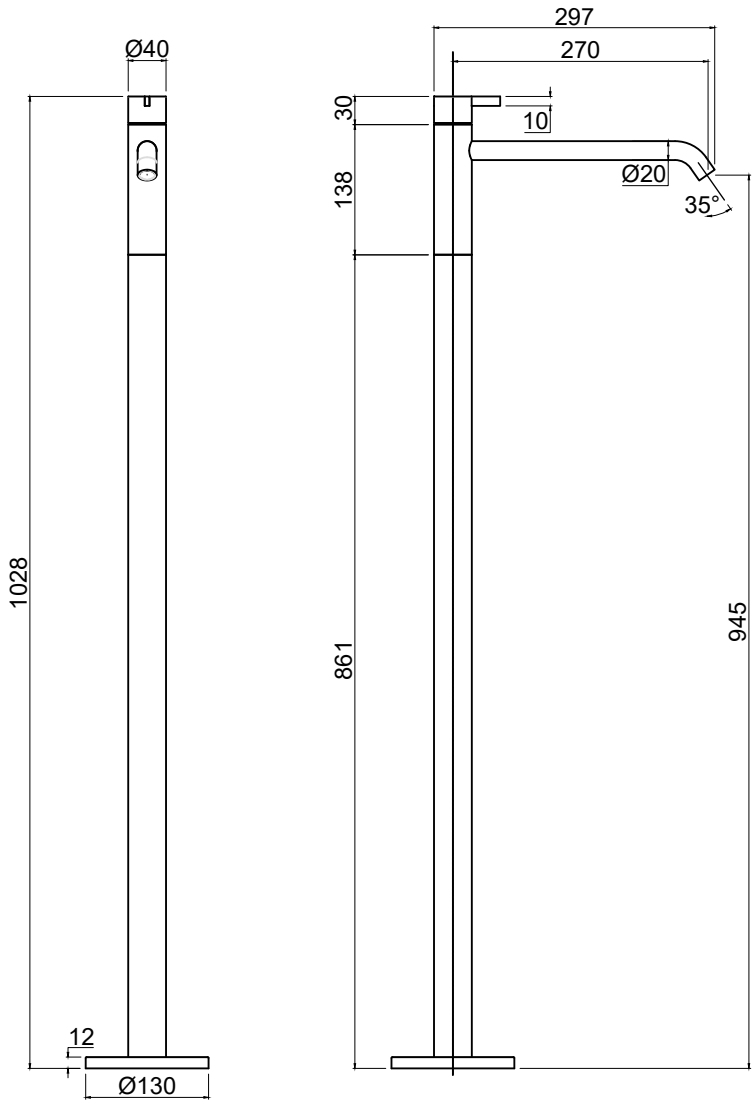

ESSENTIA

Articolo: **ES903SA**
Materiale: Acciaio AISI 316L
Finitura: Acciaio Satinato

Articolo: **ES903LU**
Materiale: Acciaio AISI 316L
Finitura: Acciaio Lucido

Articolo: **ES903V**
Materiale: Acciaio AISI 316L
Finitura: Laccato Opaco

Articolo: ES903PVDS
Materiale: AISI316L
Finitura: PVD Spazzolato

Articolo: ES903PVDL
Materiale: AISI316L
Finitura: PVD Lucido



Descrizione: Colonna da terra per vasca, completa di miscelatore per erogazione (1), miscelatore per doccetta (2), supporto con chiusura integrata di sicurezza (3) e doccetta con flessibile 150 cm, escluso di corpo ad incasso.

Pulizia: Al fine di evitare depositi di calcare ed incrostazioni, si consiglia di lavare il prodotto con una soluzione di acqua tiepida ed aceto, oppure con sapone liquido diluito in acqua. Quindi asciugarli con un panno morbido. Sono assolutamente da evitare prodotti detergenti a base di cloro, come ad esempio la candeggina o prodotti analoghi normalmente in commercio, poiché possono produrre seri effetti di corrosione se non abbondantemente, rapidamente ed opportunamente risciacquati. Per maggiori dettagli consultare il manuale d'installazione.

Article*: *ES903SA
***Material**: AISI 316L Steel*
***Finish**: Satin Stainless Steel*

Article*: *ES903LU
***Material**: AISI 316L Steel*
***Finish**: Polished Stainless Steel*

Article*: *ES903V
***Material**: AISI 316L Steel*
***Finish**: Matt Lacquered Stainless Steel*

Article: ES903PVDS
***Material:** AISI316L*
***Finish:** PVD Brushed Finish*

Article: ES903PVDL
***Material:** AISI316L*
***Finish:** PVD Polished Finish*

***Description**: Freestanding bath mixer, complete with mixer for spout (1), hand shower mixer (2), support with integrated closure for security (3) and hand shower with flexible hose 150 cm, concealed valve not included.*

***Cleaning**: In order to avoid limestone deposits and encrustations, it is recommended to wash the product with a solution of warm water and vinegar, or with liquid soap diluted in water. Then dry with a soft cloth. The use of detergent products containing chlorine, such as bleach or similar products normally available on the market must be avoided because they can produce serious effects of corrosion if not abundantly, quickly and appropriately rinsed. For further details please reference our installation manuals.*

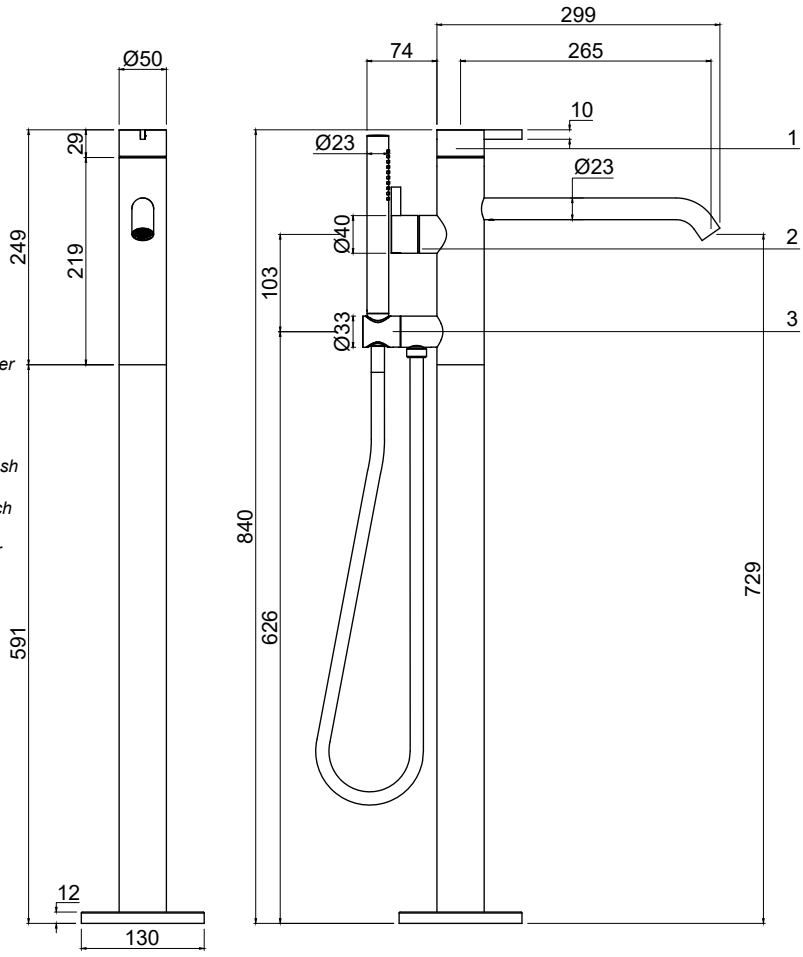

ESSENTIA

Articolo: **ES702SA**
Materiale: Acciaio AISI 316L
Finitura: Acciaio Satinato

Articolo: **ES702LU**
Materiale: Acciaio AISI 316L
Finitura: Acciaio Lucido

Articolo: **ES702V**
Materiale: Acciaio AISI 316L
Finitura: Laccato Opaco

Articolo: ES702PVDS
Materiale: AISI316L
Finitura: PVD Spazzolato

Articolo: ES702PVDL
Materiale: AISI316L
Finitura: PVD Lucido

Descrizione: Gruppo bordo vasca completo di miscelatore acqua calda e fredda, miscelatore per doccetta e doccetta con flessibile 150 cm a scomparsa.

Pulizia: Al fine di evitare depositi di calcare ed incrostazioni, si consiglia di lavare il prodotto con una soluzione di acqua tiepida ed aceto, oppure con sapone liquido diluito in acqua. Quindi asciugarli con un panno morbido. Sono assolutamente da evitare prodotti detergenti a base di cloro, come ad esempio la candeggina o prodotti analoghi normalmente in commercio, poiché possono produrre seri effetti di corrosione se non abbondantemente, rapidamente ed opportunamente risciacquati. Per maggiori dettagli consultare il manuale d'installazione.



Article**: **ES702SA
***Material**: AISI 316L Steel*
***Finish**: Satin Stainless Steel*

Article**: **ES702LU
***Material**: AISI 316L Steel*
***Finish**: Polished Stainless Steel*

Article**: **ES702V
***Material**: AISI 316L Steel*
***Finish**: Matt Lacquered Stainless Steel*

Article: ES702PVDS
***Material:** AISI316L*
***Finish:** PVD Brushed Finish*

Article: ES702PVDL
***Material:** AISI316L*
***Finish:** PVD Polished Finish*

***Description**: Bath rim set complete with hot and cold water mixer, mixer for hand shower and hand shower with hidden hose 150 cm.*

***Cleaning**: In order to avoid limestone deposits and encrustations, it is recommended to wash the product with a solution of warm water and vinegar, or with liquid soap diluted in water. Then dry with a soft cloth. The use of detergent products containing chlorine, such as bleach or similar products normally available on the market must be avoided because they can produce serious effects of corrosion if not abundantly, quickly and appropriately rinsed. For further details please reference our installation manuals.*

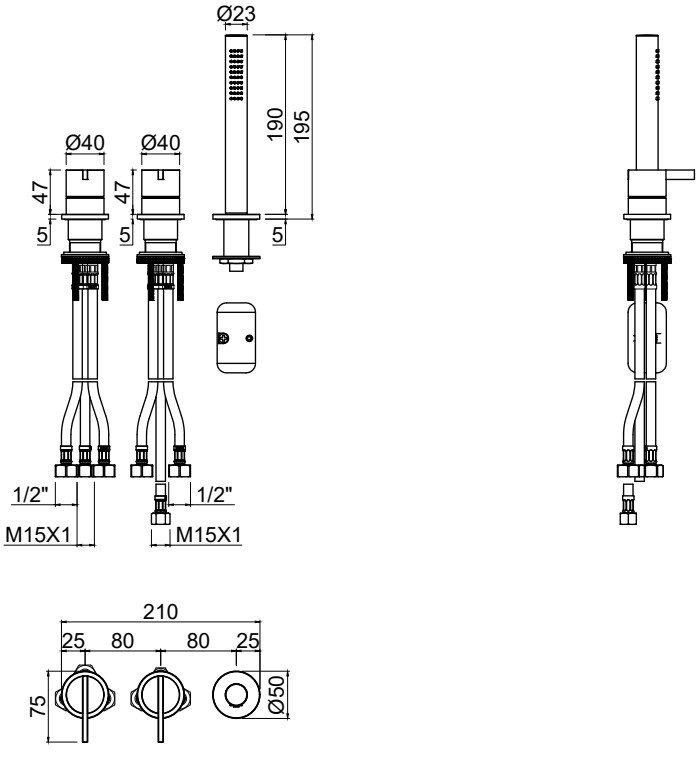

ESSENTIA

Articolo: **ES701SA**
Materiale: Acciaio AISI 316L
Finitura: Acciaio Satinato

Articolo: **ES701LU**
Materiale: Acciaio AISI 316L
Finitura: Acciaio Lucido

Articolo: **ES701V**
Materiale: Acciaio AISI 316L
Finitura: Laccato Opaco

Articolo: ES701PVDS
Materiale: AISI316L
Finitura: PVD Spazzolato

Articolo: ES701PVDL
Materiale: AISI316L
Finitura: PVD Lucido

Descrizione: Gruppo bordo vasca completo di erogatore, miscelatore acqua calda e fredda, miscelatore per doccetta e doccetta con flessibile 150 cm a scomparsa.

Pulizia: Al fine di evitare depositi di calcare ed incrostazioni, si consiglia di lavare il prodotto con una soluzione di acqua tiepida ed aceto, oppure con sapone liquido diluito in acqua. Quindi asciugarli con un panno morbido. Sono assolutamente da evitare prodotti detergenti a base di cloro, come ad esempio la candeggina o prodotti analoghi normalmente in commercio, poiché possono produrre seri effetti di corrosione se non abbondantemente, rapidamente ed opportunamente risciacquati. Per maggiori dettagli consultare il manuale d'installazione.



Article*: *ES701SA
***Material**: AISI 316L Steel*
***Finish**: Satin Stainless Steel*

Article*: *ES701LU
***Material**: AISI 316L Steel*
***Finish**: Polished Stainless Steel*

Article*: *ES701V
***Material**: AISI 316L Steel*
***Finish**: Matt Lacquered Stainless Steel*

Article: ES701PVDS
***Material:** AISI316L*
***Finish:** PVD Brushed Finish*

Article: ES701PVDL
***Material:** AISI316L*
***Finish:** PVD Polished Finish*

***Description**: Bath rim set complete with spout, hot and cold water handles, shower mixer and hand shower with hidden hose 150 cm.*

***Cleaning**: In order to avoid limestone deposits and encrustations, it is recommended to wash the product with a solution of warm water and vinegar, or with liquid soap diluted in water. Then dry with a soft cloth. The use of detergent products containing chlorine, such as bleach or similar products normally available on the market must be avoided because they can produce serious effects of corrosion if not abundantly, quickly and appropriately rinsed. For further details please reference our installation manuals.*

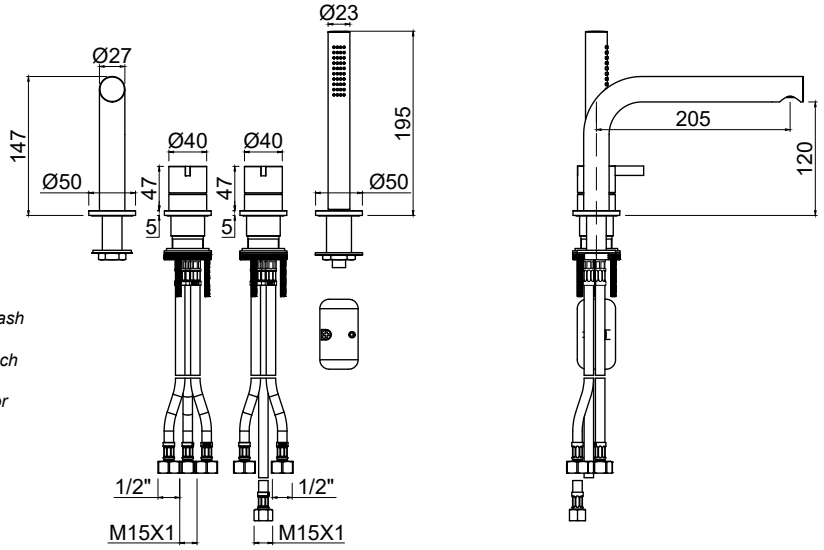

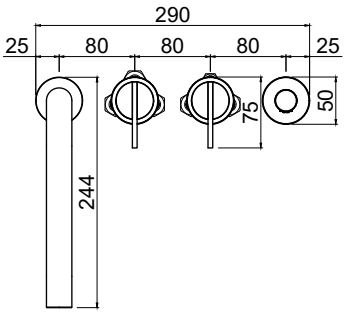

ESSENTIA

Articolo: **ES704SA**
Materiale: Acciaio AISI 316L
Finitura: Acciaio Satinato

Articolo: **ES704LU**
Materiale: Acciaio AISI 316L
Finitura: Acciaio Lucido

Articolo: **ES704V**
Materiale: Acciaio AISI 316L
Finitura: Laccato Opaco

Articolo: ES704PVDS
Materiale: AISI316L
Finitura: PVD Spazzolato

Articolo: ES704PVDL
Materiale: AISI316L
Finitura: PVD Lucido

Descrizione: Erogatore a parete per vasca escluso di corpo ad incasso.

Pulizia: Al fine di evitare depositi di calcare ed incrostazioni, si consiglia di lavare il prodotto con una soluzione di acqua tiepida ed aceto, oppure con sapone liquido diluito in acqua. Quindi asciugarli con un panno morbido. Sono assolutamente da evitare prodotti detergenti a base di cloro, come ad esempio la candeggina o prodotti analoghi normalmente in commercio, poiché possono produrre seri effetti di corrosione se non abbondantemente, rapidamente ed opportunamente risciacquati. Per maggiori dettagli consultare il manuale d'installazione.



Article*: *ES704SA
***Material**: AISI 316L Steel*
***Finish**: Satin Stainless Steel*

Article*: *ES704LU
***Material**: AISI 316L Steel*
***Finish**: Polished Stainless Steel*

Article*: *ES704V
***Material**: AISI 316L Steel*
***Finish**: Matt Lacquered Stainless Steel*

Article: ES704PVDS
***Material:** AISI316L*
***Finish:** PVD Brushed Finish*

Article: ES704PVDL
***Material:** AISI316L*
***Finish:** PVD Polished Finish*

***Description**: Bathtub wall spout complete with concealed valve.Bathtub wall spout complete with concealed valve.*

***Cleaning**: In order to avoid limestone deposits and encrustations, it is recommended to wash the product with a solution of warm water and vinegar, or with liquid soap diluted in water. Then dry with a soft cloth. The use of detergent products containing chlorine, such as bleach or similar products normally available on the market must be avoided because they can produce serious effects of corrosion if not abundantly, quickly and appropriately rinsed. For further details please reference our installation manuals.*

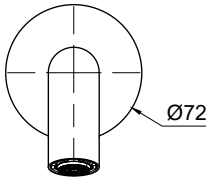

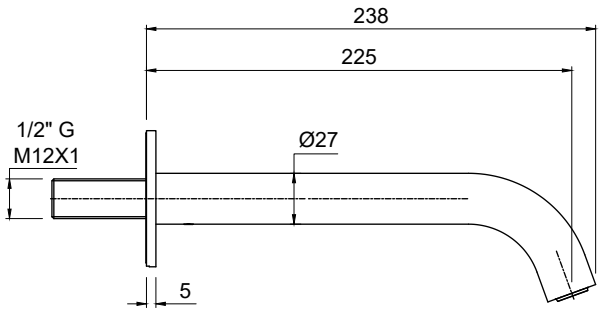

ESSENTIA



Articolo: **ES604SA**
Materiale: Acciaio AISI 316L
Finitura: Acciaio Satinato

Articolo: **ES604LU**
Materiale: Acciaio AISI 316L
Finitura: Acciaio Lucido

Articolo: **ES604V**
Materiale: Acciaio AISI 316L
Finitura: Laccato Opaco

Articolo: ES604PVDS
Materiale: AISI316L
Finitura: PVD Spazzolato

Articolo: ES604PVDL
Materiale: AISI316L
Finitura: PVD Lucido

Descrizione: Miscelatore termostatico, escluso di corpo ad incasso. Da abbinare con rubinetto d'arresto Art.ES605SA e Art.ES605LU.

Pulizia: Al fine di evitare depositi di calcare ed incrostazioni, si consiglia di lavare il prodotto con una soluzione di acqua tiepida ed aceto, oppure con sapone liquido diluito in acqua. Quindi asciugarli con un panno morbido. Sono assolutamente da evitare prodotti detergenti a base di cloro, come ad esempio la candeggina o prodotti analoghi normalmente in commercio, poiché possono produrre seri effetti di corrosione se non abbondantemente, rapidamente ed opportunamente risciacquati. Per maggiori dettagli consultare il manuale d'installazione.

Article**: **ES604SA
***Material**: AISI 316L Steel*
***Finish**: Satin Stainless Steel*

Article**: **ES604LU
***Material**: AISI 316L Steel*
***Finish**: Polished Stainless Steel*

Article**: **ES604V
***Material**: AISI 316L Steel*
***Finish**: Matt Lacquered Stainless Steel*

Article: ES604PVDS
***Material:** AISI316L*
***Finish:** PVD Brushed Finish*

Article: ES604PVDL
***Material:** AISI316L*
***Finish:** PVD Polished Finish*

***Description**: Coaxial thermostatic mixer with command handle, concealed valve not included.*

***Cleaning**: In order to avoid limestone deposits and encrustations, it is recommended to wash the product with a solution of warm water and vinegar, or with liquid soap diluted in water. Then dry with a soft cloth. The use of detergent products containing chlorine, such as bleach or similar products normally available on the market must be avoided because they can produce serious effects of corrosion if not abundantly, quickly and appropriately rinsed. For further details please reference our installation manuals.*

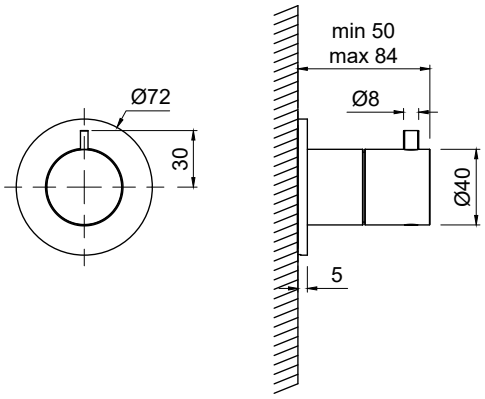

ESSENTIA



Articolo: **ES602SA**
Materiale: Acciaio AISI 316L
Finitura: Acciaio Satinato

Articolo: **ES602LU**
Materiale: Acciaio AISI 316L
Finitura: Acciaio Lucido

Articolo: **ES602V**
Materiale: Acciaio AISI 316L
Finitura: Laccato Opaco

Articolo: ES602PVDS
Materiale: AISI316L
Finitura: PVD Spazzolato

Articolo: ES602PVDL
Materiale: AISI316L
Finitura: PVD Lucido

Descrizione: Deviatore incasso a due vie, escluso di corpo ad incasso.

Pulizia: Al fine di evitare depositi di calcare ed incrostazioni, si consiglia di lavare il prodotto con una soluzione di acqua tiepida ed aceto, oppure con sapone liquido diluito in acqua. Quindi asciugarli con un panno morbido. Sono assolutamente da evitare prodotti detergenti a base di cloro, come ad esempio la candeggina o prodotti analoghi normalmente in commercio, poiché possono produrre seri effetti di corrosione se non abbondantemente, rapidamente ed opportunamente risciacquati. Per maggiori dettagli consultare il manuale d'installazione.

Article*: *ES602SA
***Material**: AISI 316L Steel*
***Finish**: Satin Stainless Steel*

Article*: *ES602LU
***Material**: AISI 316L Steel*
***Finish**: Polished Stainless Steel*

Article*: *ES602V
***Material**: AISI 316L Steel*
***Finish**: Matt Lacquered Stainless Steel*

Article: ES602PVDS
***Material:** AISI316L*
***Finish:** PVD Brushed Finish*

Article: ES602PVDL
***Material:** AISI316L*
***Finish:** PVD Polished Finish*

***Description**: Encased two way diverter, concealed valve not included.*

***Cleaning**: In order to avoid limestone deposits and encrustations, it is recommended to wash the product with a solution of warm water and vinegar, or with liquid soap diluted in water. Then dry with a soft cloth. The use of detergent products containing chlorine, such as bleach or similar products normally available on the market must be avoided because they can produce serious effects of corrosion if not abundantly, quickly and appropriately rinsed. For further details please reference our installation manuals.*

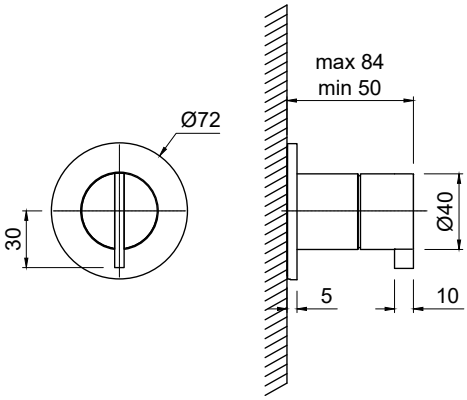

ESSENTIA

Articolo: **ES603SA**
Materiale: Acciaio AISI 316L
Finitura: Acciaio Satinato

Articolo: **ES603LU**
Materiale: Acciaio AISI 316L
Finitura: Acciaio Lucido

Articolo: **ES603V**
Materiale: Acciaio AISI 316L
Finitura: Laccato Opaco

Articolo: ES603PVDS
Materiale: AISI316L
Finitura: PVD Spazzolato

Articolo: ES603PVDL
Materiale: AISI316L
Finitura: PVD Lucido

Descrizione: Deviatore incasso a tre vie, escluso di corpo ad incasso.

Pulizia: Al fine di evitare depositi di calcare ed incrostazioni, si consiglia di lavare il prodotto con una soluzione di acqua tiepida ed aceto, oppure con sapone liquido diluito in acqua. Quindi asciugarli con un panno morbido. Sono assolutamente da evitare prodotti detergenti a base di cloro, come ad esempio la candeggina o prodotti analoghi normalmente in commercio, poiché possono produrre seri effetti di corrosione se non abbondantemente, rapidamente ed opportunamente risciacquati. Per maggiori dettagli consultare il manuale d'installazione.



Article**: **ES603SA
***Material**: AISI 316L Steel*
***Finish**: Satin Stainless Steel*

Article**: **ES603LU
***Material**: AISI 316L Steel*
***Finish**: Polished Stainless Steel*

Article**: **ES603V
***Material**: AISI 316L Steel*
***Finish**: Matt Lacquered Stainless Steel*

Article: ES603PVDS
***Material:** AISI316L*
***Finish:** PVD Brushed Finish*

Article: ES603PVDL
***Material:** AISI316L*
***Finish:** PVD Polished Finish*

***Description**: Encased three way diverter, concealed valve not included.*

***Cleaning**: In order to avoid limestone deposits and encrustations, it is recommended to wash the product with a solution of warm water and vinegar, or with liquid soap diluted in water. Then dry with a soft cloth. The use of detergent products containing chlorine, such as bleach or similar products normally available on the market must be avoided because they can produce serious effects of corrosion if not abundantly, quickly and appropriately rinsed. For further details please reference our installation manuals.*

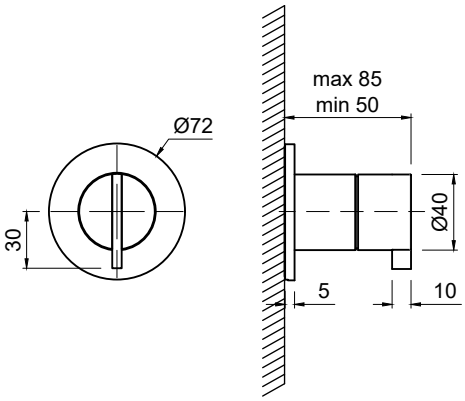

ESSENTIA



Articolo: **ES605SA**
Materiale: Acciaio AISI 316L
Finitura: Acciaio Satinato

Articolo: **ES605LU**
Materiale: Acciaio AISI 316L
Finitura: Acciaio Lucido

Articolo: **ES605V**
Materiale: Acciaio AISI 316L
Finitura: Laccato Opaco

Articolo: ES605PVDS
Materiale: AISI316L
Finitura: PVD Spazzolato

Articolo: ES605PVDL
Materiale: AISI316L
Finitura: PVD Lucido

Descrizione: Rubinetto da arresto acqua calda e fredda con vitone ceramico 90°, escluso di corpo ad incasso.

Pulizia: Al fine di evitare depositi di calcare ed incrostazioni, si consiglia di lavare il prodotto con una soluzione di acqua tiepida ed aceto, oppure con sapone liquido diluito in acqua. Quindi asciugarli con un panno morbido. Sono assolutamente da evitare prodotti detergenti a base di cloro, come ad esempio la candeggina o prodotti analoghi normalmente in commercio, poiché possono produrre seri effetti di corrosione se non abbondantemente, rapidamente ed opportunamente risciacquati. Per maggiori dettagli consultare il manuale d'installazione.

Article**: **ES605SA
***Material**: AISI 316L Steel*
***Finish**: Satin Stainless Steel*

Article**: **ES605LU
***Material**: AISI 316L Steel*
***Finish**: Polished Stainless Steel*

Article**: **ES605V
***Material**: AISI 316L Steel*
***Finish**: Matt Lacquered Stainless Steel*

Article: ES605PVDS
***Material:** AISI316L*
***Finish:** PVD Brushed Finish*

Article: ES605PVDL
***Material:** AISI316L*
***Finish:** PVD Polished Finish*

***Description**: Hot and cold water stop valve with 90° ceramic head, concealed valve not included.*

***Cleaning**: In order to avoid limestone deposits and encrustations, it is recommended to wash the product with a solution of warm water and vinegar, or with liquid soap diluted in water. Then dry with a soft cloth. The use of detergent products containing chlorine, such as bleach or similar products normally available on the market must be avoided because they can produce serious effects of corrosion if not abundantly, quickly and appropriately rinsed. For further details please reference our installation manuals.*

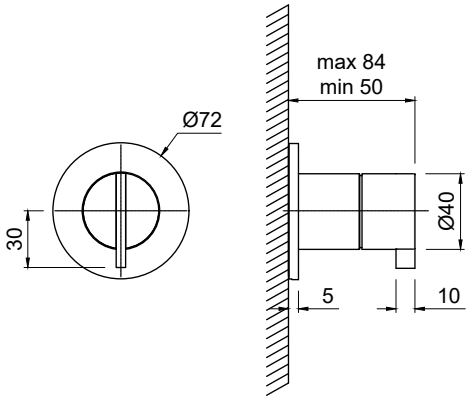

ESSENTIA

Articolo: **ES150SA**
Materiale: Acciaio AISI 316L
Finitura: Acciaio Satinato

Articolo: **ES150LU**
Materiale: Acciaio AISI 316L
Finitura: Acciaio Lucido

Articolo: **ES150V**
Materiale: Acciaio AISI 316L
Finitura: Laccato Opaco

Articolo: ES150PVDS
Materiale: AISI316L
Finitura: PVD Spazzolato

Articolo: ES150PVDL
Materiale: AISI316L
Finitura: PVD Lucido

Descrizione: Doccetta completa di supporto e presa d'acqua a parete con flessibile 150 cm.

Pulizia: Al fine di evitare depositi di calcare ed incrostazioni, si consiglia di lavare il prodotto con una soluzione di acqua tiepida ed aceto, oppure con sapone liquido diluito in acqua. Quindi asciugarli con un panno morbido. Sono assolutamente da evitare prodotti detergenti a base di cloro, come ad esempio la candeggina o prodotti analoghi normalmente in commercio, poiché possono produrre seri effetti di corrosione se non abbondantemente, rapidamente ed opportunamente risciacquati. Per maggiori dettagli consultare il manuale d'installazione.



Article**: **ES150SA
***Material**: AISI 316L Steel*
***Finish**: Satin Stainless Steel*

Article**: **ES150LU
***Material**: AISI 316L Steel*
***Finish**: Polished Stainless Steel*

Article**: **ES150V
***Material**: AISI 316L Steel*
***Finish**: Matt Lacquered Stainless Steel*

Article: ES150PVDS
***Material:** AISI316L*
***Finish:** PVD Brushed Finish*

Article: ES150PVDL
***Material:** AISI316L*
***Finish:** PVD Polished Finish*

***Description**: Hand shower with hose cm 150, wall outlet and holder.*

***Cleaning**: In order to avoid limestone deposits and encrustations, it is recommended to wash the product with a solution of warm water and vinegar, or with liquid soap diluted in water. Then dry with a soft cloth. The use of detergent products containing chlorine, such as bleach or similar products normally available on the market must be avoided because they can produce serious effects of corrosion if not abundantly, quickly and appropriately rinsed. For further details please reference our installation manuals.*

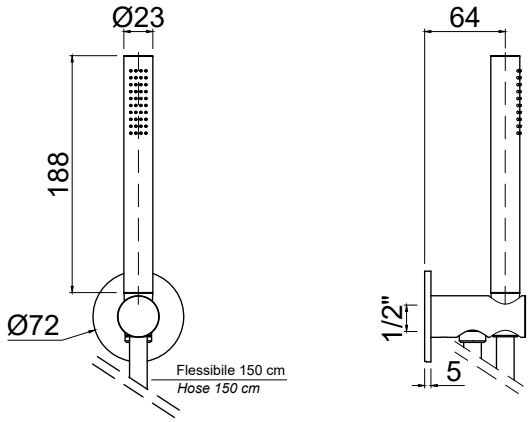

ESSENTIA



Articolo: **ES606SA**
Materiale: Acciaio AISI 316L
Finitura: Acciaio Satinato

Articolo: **ES606LU**
Materiale: Acciaio AISI 316L
Finitura: Acciaio Lucido

Articolo: **ES606V**
Materiale: Acciaio AISI 316L
Finitura: Laccato Opaco

Articolo: ES606PVDS
Materiale: AISI316L
Finitura: PVD Spazzolato

Articolo: ES606PVDL
Materiale: AISI316L
Finitura: PVD Lucido

Descrizione: Miscelatore monocomando per vasca o doccia da incasso a parete, escluso di corpo ad incasso. In abbinamento solo con Art. IN650.

Pulizia: Al fine di evitare depositi di calcare ed incrostazioni, si consiglia di lavare il prodotto con una soluzione di acqua tiepida ed aceto, oppure con sapone liquido diluito in acqua. Quindi asciugarli con un panno morbido. Sono assolutamente da evitare prodotti detergenti a base di cloro, come ad esempio la candeggina o prodotti analoghi normalmente in commercio, poiché possono produrre seri effetti di corrosione se non abbondantemente, rapidamente ed opportunamente risciacquati. Per maggiori dettagli consultare il manuale d'installazione.

Article*: *ES606SA
***Material**: AISI 316L Steel*
***Finish**: Satin Stainless Steel*

Article*: *ES606LU
***Material**: AISI 316L Steel*
***Finish**: Polished Stainless Steel*

Article*: *ES606V
***Material**: AISI 316L Steel*
***Finish**: Matt Lacquered Stainless Steel*

Article: ES606PVDS
***Material:** AISI316L*
***Finish:** PVD Brushed Finish*

Article: ES606PVDL
***Material:** AISI316L*
***Finish:** PVD Polished Finish*

***Description**: Single lever shower mixer for bath or shower, concealed valve not included. In combination only with the art. IN650.*

***Cleaning**: In order to avoid limestone deposits and encrustations, it is recommended to wash the product with a solution of warm water and vinegar, or with liquid soap diluted in water. Then dry with a soft cloth. The use of detergent products containing chlorine, such as bleach or similar products normally available on the market must be avoided because they can produce serious effects of corrosion if not abundantly, quickly and appropriately rinsed. For further details please reference our installation manuals.*

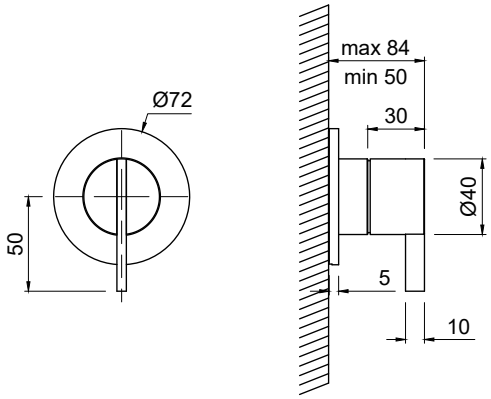

ESSENTIA

Articolo: IN201
Materiale: Ottone

Descrizione: Corpo ad incasso universale per
Art. ES200SA, Art. ES200LU, Art. ES200V
Art. ES201SA, Art. ES201LU, Art. ES201V
Art. ES202SA, Art. ES202LU, Art. ES202V
Art. ES203SA, Art. ES203LU, Art. ES203V

***Article**: IN201*
***Material**: Brass*

***Description**: Universal concealed valve for*
Art. ES200SA, Art. ES200LU, Art. ES200V
Art. ES201SA, Art. ES201LU, Art. ES201V
Art. ES202SA, Art. ES202LU, Art. ES202V
Art. ES203SA, Art. ES203LU, Art. ES203V

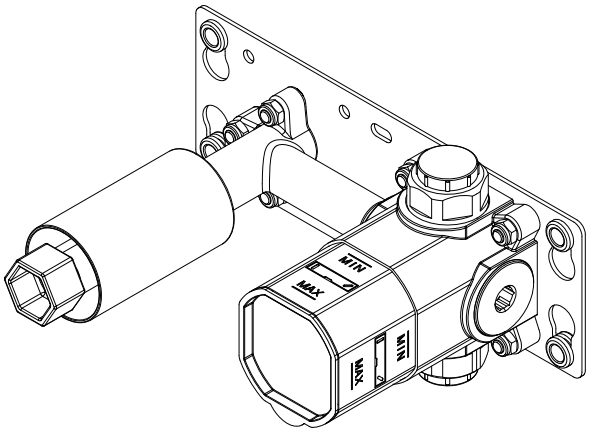

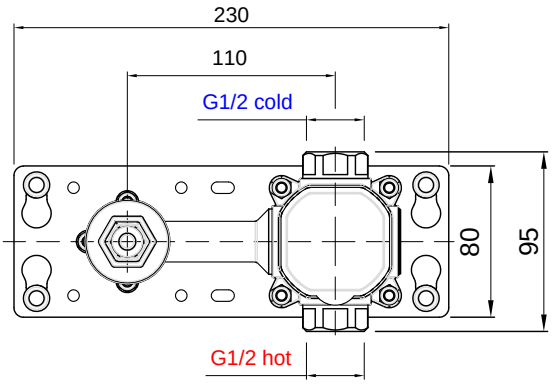

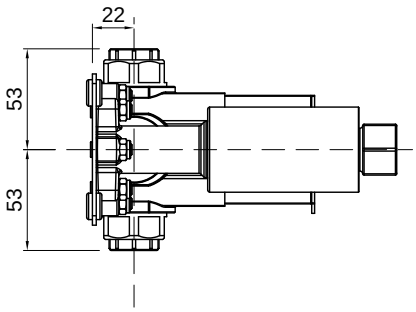

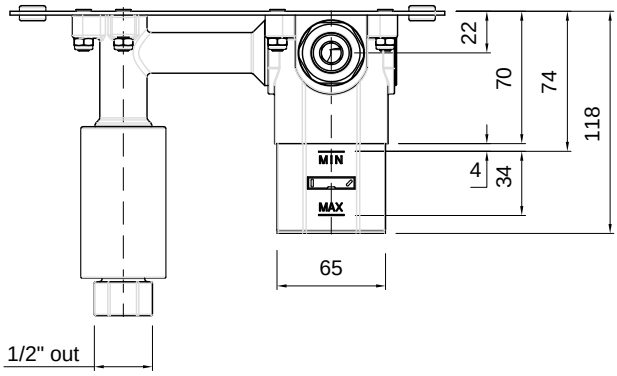

ESSENTIA

Articolo: IN601
Materiale: Ottone

Descrizione: Corpo ad incasso universale per
Art. ES601SA, Art. ES601LU, Art. ES601V
Art. ES604SA, Art. ES604LU, Art. ES604V

***Article**: IN601*
***Material**: Brass*

***Description**: Universal concealed valve for*
Art. ES601SA, Art. ES601LU, Art. ES601V
Art. ES604SA, Art. ES604LU, Art. ES604V

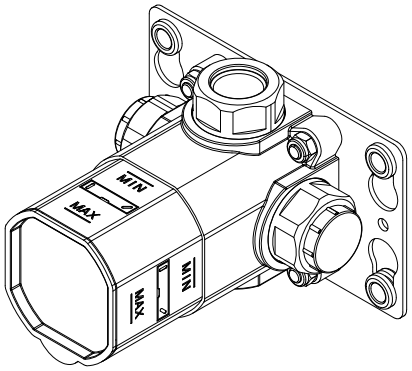

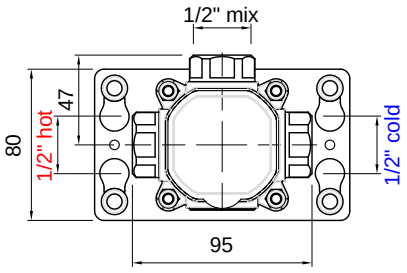

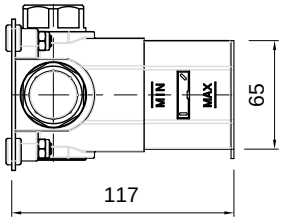

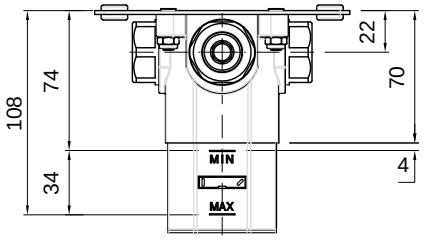

ESSENTIA

Articolo: IN602
Materiale: Ottone

Descrizione: Corpo ad incasso universale per deviatore 2 o 3 vie, per
Art. ES602SA, Art. ES602LU, Art. ES602V
Art. ES603SA, Art. ES603LU, Art. ES603V

***Article**: IN602*
***Material**: Brass*

***Description**: Universal concealed valve for 2 or 3 way diverter*
Art. ES602SA, Art. ES602LU, Art. ES602V
Art. ES603SA, Art. ES603LU, Art. ES603V

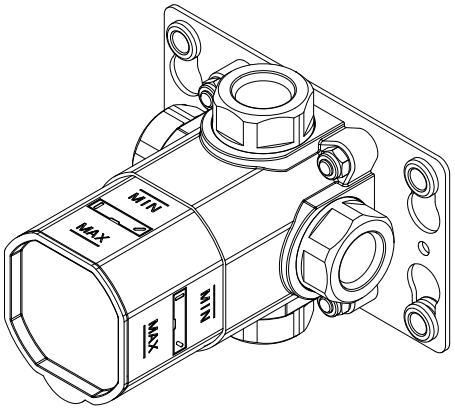

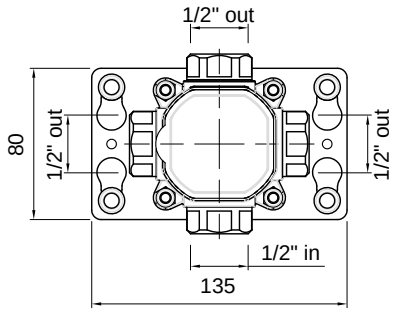

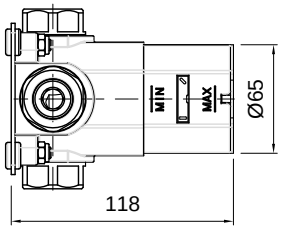

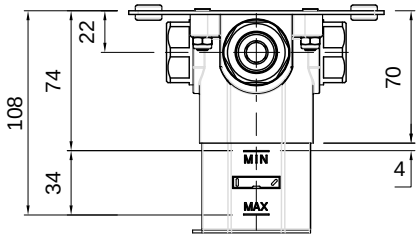

ESSENTIA

Articolo: IN605
Materiale: Ottone

Descrizione: Corpo ad incasso universale per rubinetto d'arresto, per Art. ES605SA, Art. ES605LU, Art. ES605V

***Article**: IN605*
***Material**: Brass*

***Description**: Universal concealed valve for stop valve for Art. ES605SA, Art. ES605LU, Art. ES605V*

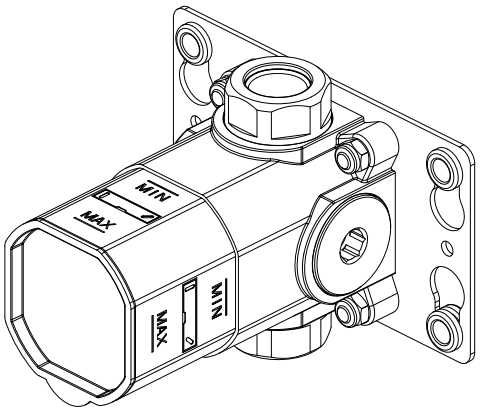

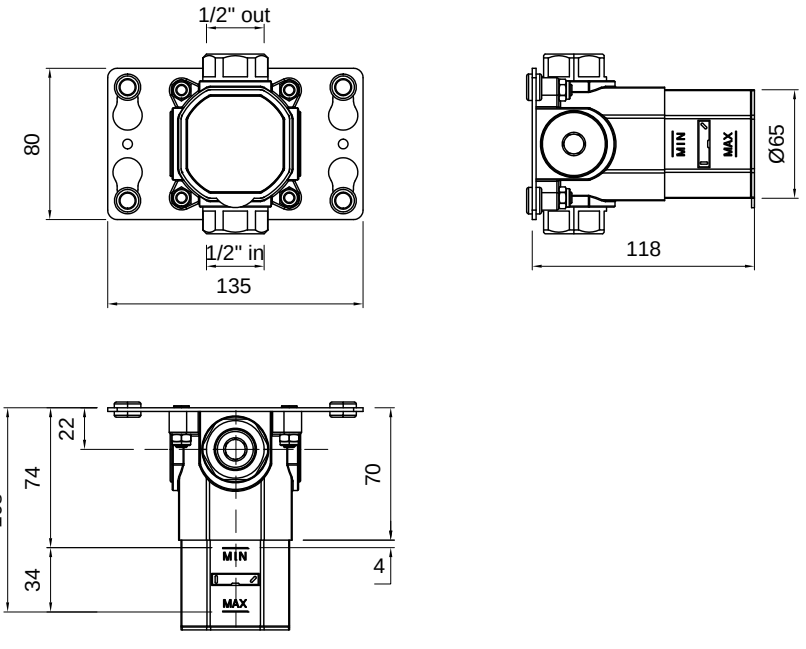

ESSENTIA

Articolo: IN650
Materiale: Ottone

Descrizione: Corpo ad incasso universale per vasca o doccia, per
Art. ES602SA, Art. ES602LUArt. ES602V
Art. ES603SA, Art. ES603LU, Art. ES603V
Art. ES606SA, Art.ES606LU, Art.ES606V
Art.ES704SA, Art.ES704LU, Art.ES704V
Art.ES150SA, Art.ES150LU, Art.ES150V
Non è possibile utilizzare il miscelatore termostatico
Art. ES604SA, Art. ES604LU, Art. ES604V

***Article**: IN650*
***Material**: Brass*

***Description**: Universal concealed valve for bath or shower,*
Art. ES602SA, Art. ES602LUArt. ES602V
Art. ES603SA, Art. ES603LU, Art. ES603V
Art. ES606SA, Art.ES606LU, Art.ES606V
Art.ES704SA, Art.ES704LU, Art.ES704V
Art.ES150SA, Art.ES150LU, Art.ES150V
Thermostatic mixer Art. ES604SA, Art.ES604LU and Art.ES604V cannot be used.

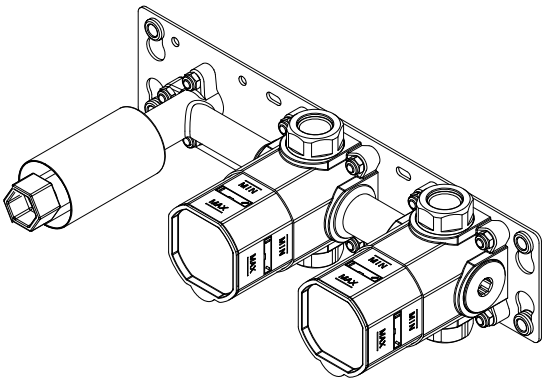

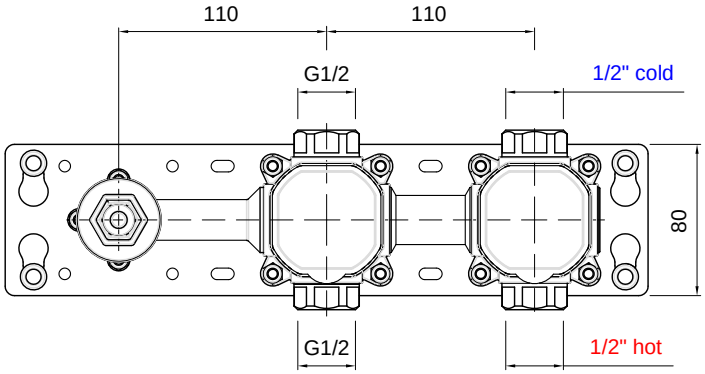

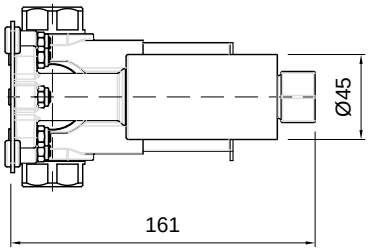

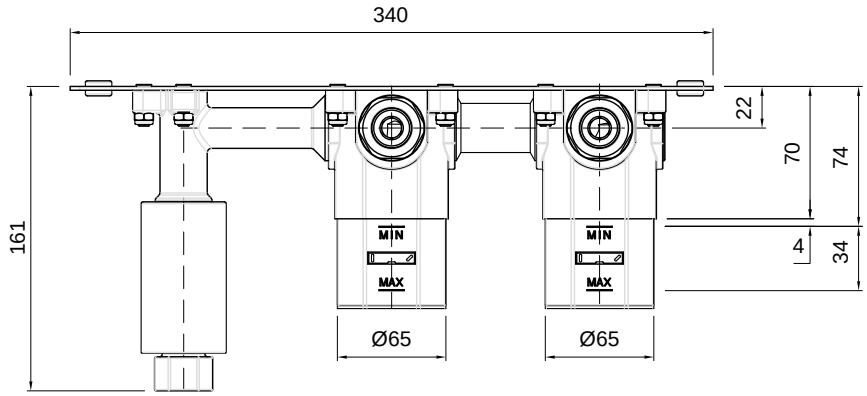

ESSENTIA

Articolo: IN902
Materiale: Ottone

Descrizione: Corpo ad incasso universale per
Art. ES902SA, Art. ES902LU, Art. ES902V
Art. ES903SA, Art. ES903LU, Art. ES903V

***Article**: IN902*
***Material**: Brass*

***Description**: Universal concealed valve for*
Art. ES902SA, Art. ES902LU, Art. ES902V
Art. ES903SA, Art. ES903LU, Art. ES903V

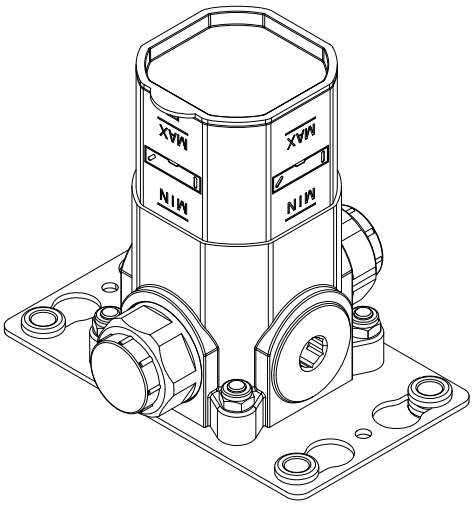

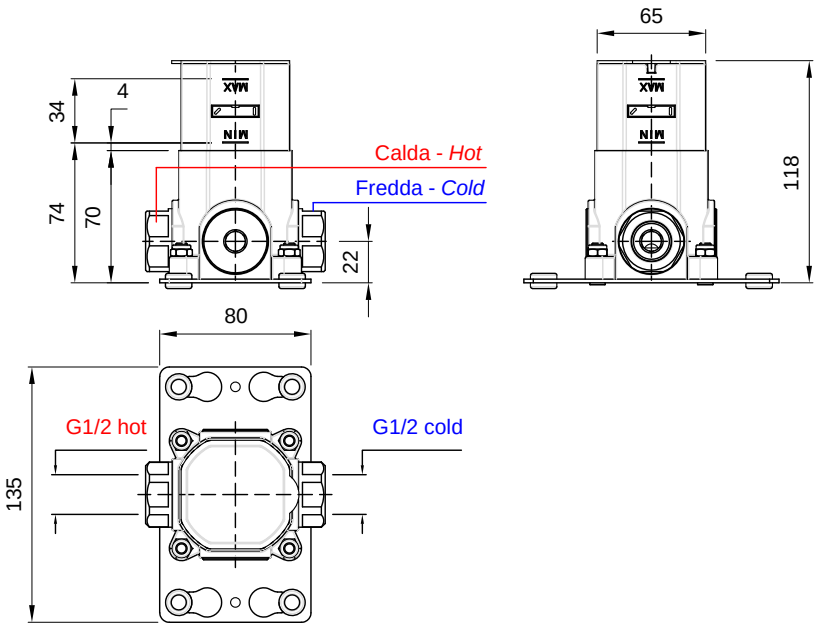

ESSENTIA

Articolo: **IN921**
Materiale: Ottone

Descrizione: Corpo ad incasso universale per
Art. ES920SA, Art. ES920LU, Art. ES920V
Art. ES921SA, Art. ES921LU, Art. ES921V
Art. ES922SA, Art. ES922LU, Art. ES922V
Art. ES923SA, Art. ES923LU, Art. ES923V
Art. ES924SA, Art. ES924LU, Art. ES924V
Art. ES925SA, Art. ES925LU, Art. ES925V
Art. ES902QSA, Art. ES902QLU, Art. ES902QV
Art. ES903QSA, Art. ES903QLU, Art. ES903QV
Art. ES704SA, ES704LU, Art. ES704V

Article**: **IN921
***Material**: Brass*

***Description**: Universal concealed valve for*
Art. ES920SA, Art. ES920LU, Art. ES920V
Art. ES921SA, Art. ES921LU, Art. ES921V
Art. ES922SA, Art. ES922LU, Art. ES922V
Art. ES923SA, Art. ES923LU, Art. ES923V
Art. ES924SA, Art. ES924LU, Art. ES924V
Art. ES925SA, Art. ES925LU, Art. ES925V
Art. ES902QSA, Art. ES902QLU, Art. ES902QV
Art. ES903QSA, Art. ES903QLU, Art. ES903QV
Art. ES704SA, ES704LU, Art. ES704V

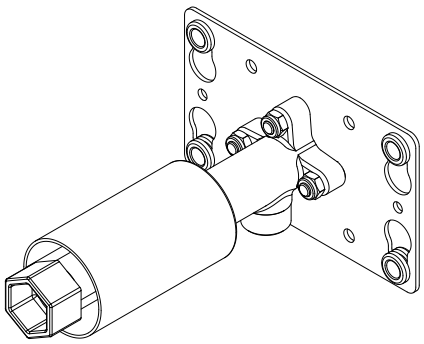

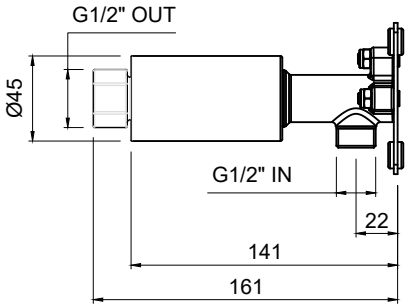

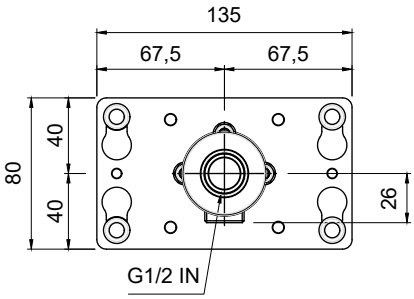

ESSENTIA

Articolo: **RAMO**
Materiale: Fibra di legno a media densità
Finitura: Verniciato opaco come da nostro campionario colori

Descrizione: Pianetto per miscelatore freestanding verniciato opaco come da nostro campionario colori.

Article**: **RAMO
***Material**: Medium density fiberboard*
***Finish**: Matt painted as per our color chart*

***Description**: Matt painted shelf for freestanding mixer as per our color chart.*



