MEZZOAZIMUT

Articolo: **MEZZOAZIMUT**
Materiale: Delrin® nero e Acciaio inox AISI 304
Finitura:Acciaio satinato, Grafite, Cromo lucido, Verniciato goffrato
Peso lordo: kg 0,55 ca.
Peso netto: kg 0,35 ca.

Descrizione:Soffione a parete (getto Spray), versione a soffitto (getto chiodo e spray), corpo nero opaco, con cilindro in acciaio inox nelle finiture.
Pulizia: Al fine di evitare depositi di calcare ed incrostazioni, si consiglia di lavare il prodotto con una soluzione di acqua tiepida ed aceto, oppure con sapone liquido diluito in acqua. Quindi asciugarli con un panno morbido. Sono assolutamente da evitare prodotti detergenti a base di cloro, come ad esempio la candeggina o prodotti analoghi normalmente in commercio, poiché possono produrre seri effetti di corrosione se non abbondantemente, rapidamente ed opportunamente risciacquati. Per maggiori dettagli consultare il manuale d'installazione.

Article: **MEZZOAZIMUT**
***Material**: Black Delrin®* and *AISI 304 Stainless steel*
***Finish**:Satin Stainless Steel, Graphite, Polished chrome, Lacquered matt*
***Gross weight**: kg 0,55 ca.*
***Net weight**: kg 0,35 ca.*

***Description**:* Wall-mounted showerhead (spray jet), ceiling-mounted version (nail and spray jet), matt black body, with cylinder stainless steel in finishes.
***Cleaning**: In order to avoid limestone deposits and encrustations, it is recommended to wash the product with a solution of warm water and vinegar, or with liquid soap diluted in water. Then dry with a soft cloth. The use of detergent products containing chlorine, such as bleach or similar products normally available on the market must be avoided because they can produce serious effects of corrosion if not abundantly, quickly and appropriately rinsed. For further details please reference our installation manuals.*



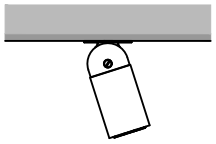

montaggio a soffitto
ceiling mounting

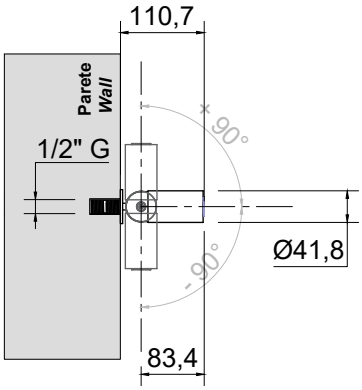

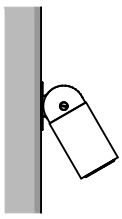

montaggio a parete
wall mounting

