FILTRO_IN

Articolo: **FILTRO_IN**
Materiale: Acciaio Inox AISI 316/L
Finitura: Satinato, lucido o verniciato grafite, bianco opaco, nero opaco
Peso lordo: kg 1,25 ca.
Peso netto: kg 0,75 ca.

Descrizione: Doccetta in acciaio inox completa di supporto e presa d'acqua a parete con flessibile 150 cm in silicone colorato bianco, nero o grigio.

Article*: *FILTRO_IN
***Material**: Stainless steel AISI 316/L*
***Finish**:Satin, polished or lacquered graphite, matt white, matt black*
Gross weight: kg 1,25 ca.
Net weight: kg 0,75 ca.

***Description**:* Hand shower in stainless steel complete with wall support and water outlet, flexible hose 150 cm in silicone colored white, black or grey.



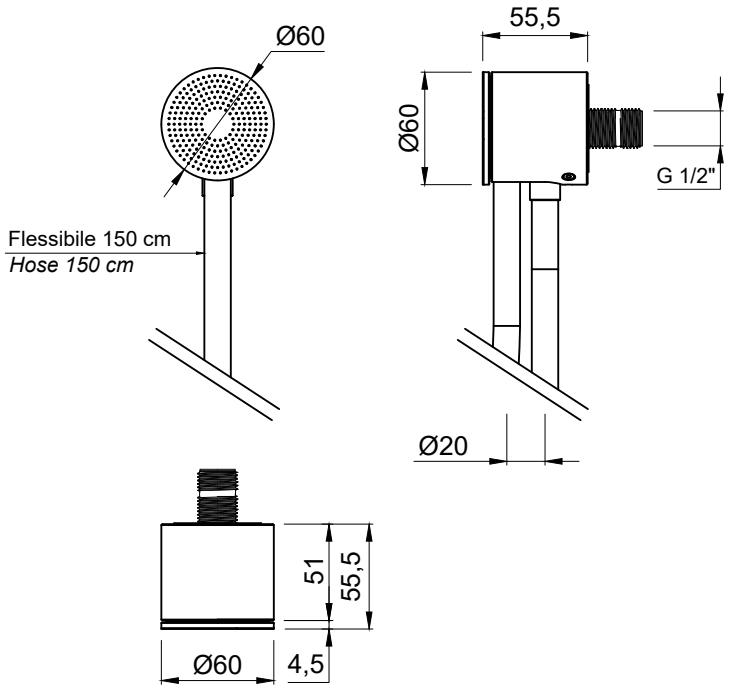

FILTRO_IN - **Curve di portata -** ***Flow rates*** *****

getto - jet	1 bar	2 bar	3 bar	4 bar	5 bar
FILTRO_IN	6,2	8,9	11,2	12,9	14,4

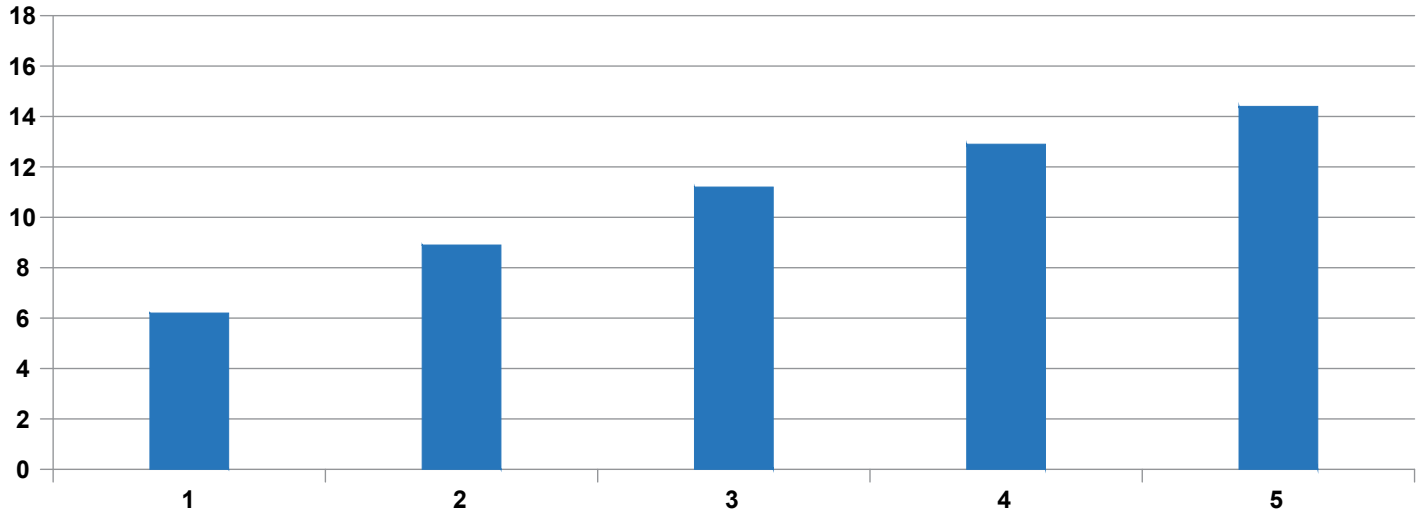

***** **Prove eseguite con articolo senza limitatore e collegato direttamente al banco di prova.**
Article tested without limiting device and connected directly to the test bench.