INDIGO

design Nevio Tellatin

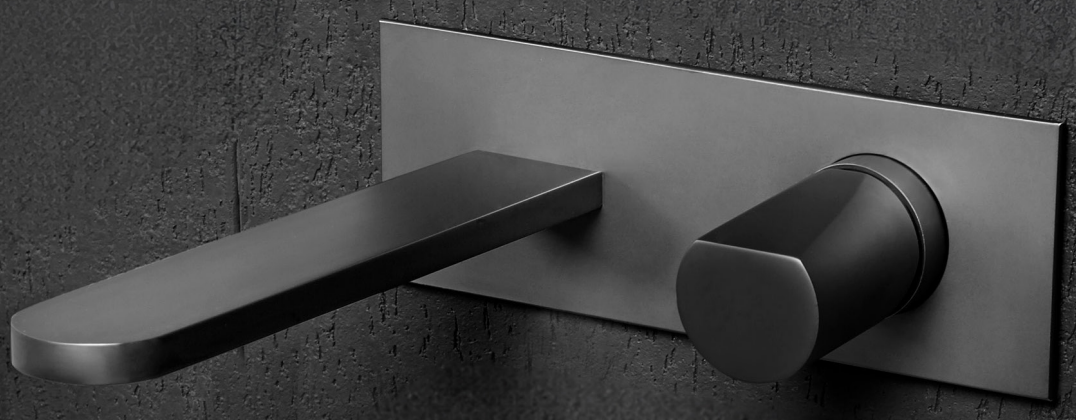

antoniolupi

MADE IN ITALY

IT_PRIMA DI INIZIARE_**EN**_BEFORE STARTING_**FR**_AVANT DE COMMENCER_**ES**_ANTES DE EMPEZAR_**DE**_VOR BEGINN_
RU_ПЕРЕД НАЧАЛОМ РАБОТ

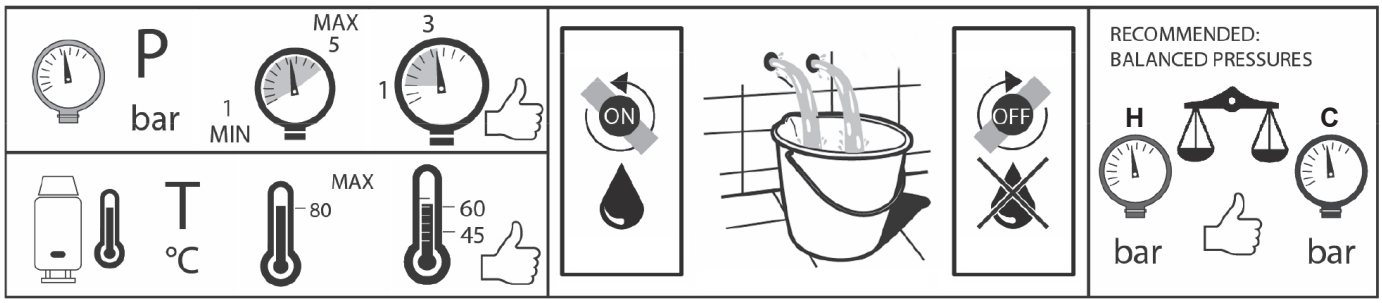

IT_DISEGNI DIMENSIONALI_**EN**_TECHNICAL DRAWING_**FR**_DESSINS DIMENSIONNELS_**ES**_DIBUJOS DIMENSIONALES_
DE_MASSZEICHNUNGEN_**RU**_ЧЕРТЕЖИ С РАЗМЕРАМИ

ND200

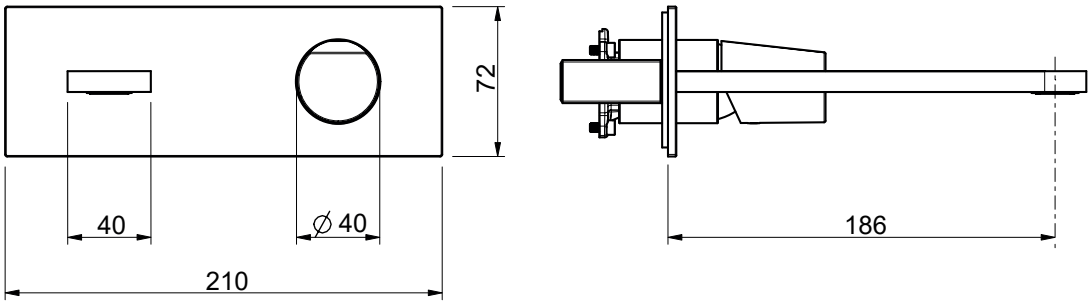

ND201

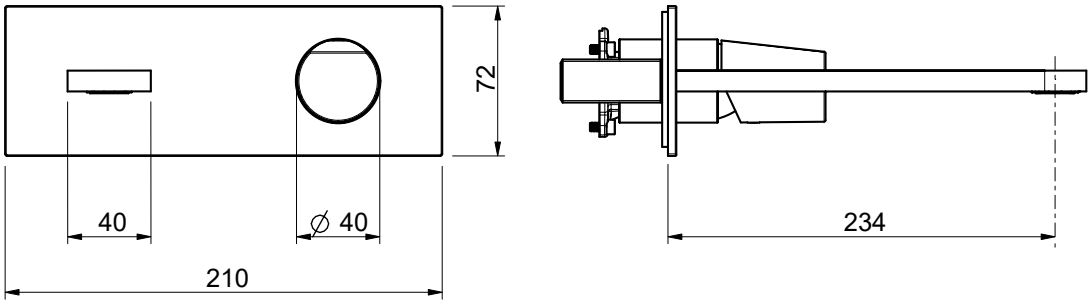

IT_MANUTENZIONE_**EN**_MANUFACTURING_**FR**_ENTRETIEN_**ES**_MANTENIMIENTO_**DE**_WARTUNG_

RU_ТЕХНИЧЕСКОЕ ОБСЛУЖИВАНИЕ

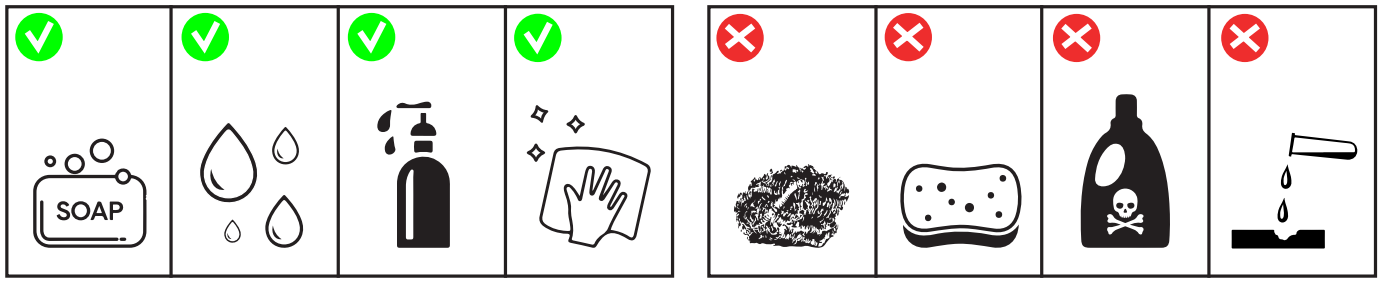

IT_ISTRUZIONI PER MISCELATORE MONOCOMANDO A PARETE PER LAVABO

EN_INSTRUCTIONS FOR SINGLE-LEVER WALL-MOUNTED BASIN MIXER

FR_INSTRUCTIONS POUR LE MITIGEUR MONOCOMMANDE MURAL POUR LAVABO

ES_ INSTRUCCIONES PARA MEZCLADOR MONOMANDO MURAL PARA LAVABO

DE_ANLEITUNG FÜR WT- MISCHER FÜR DIE WANDMONTAGE

RU_ ИНСТРУКЦИИ ДЛЯ ОДНОРЫЧАЖНОГО НАСТЕННОГО СМЕСИТЕЛЯ ДЛЯ РАКОВИНЫ

Art. ND200N
Art. ND201N

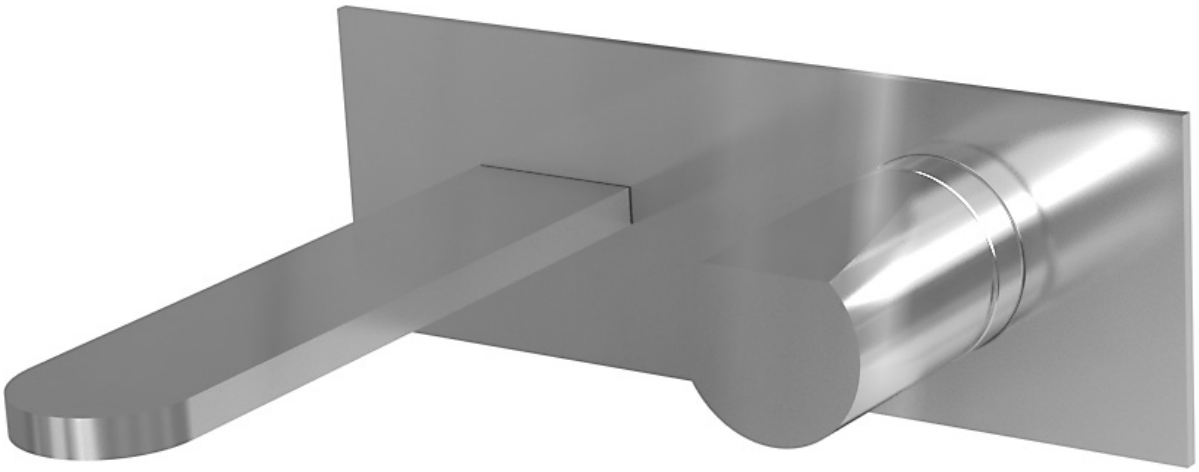

IT_INSTALLAZIONE_**EN**_INSTALLATION_**FR**_INSTALLATION_**ES**_INSTALACIÓN_**DE**_INSTALLATION_**RU**_УСТАНОВКА

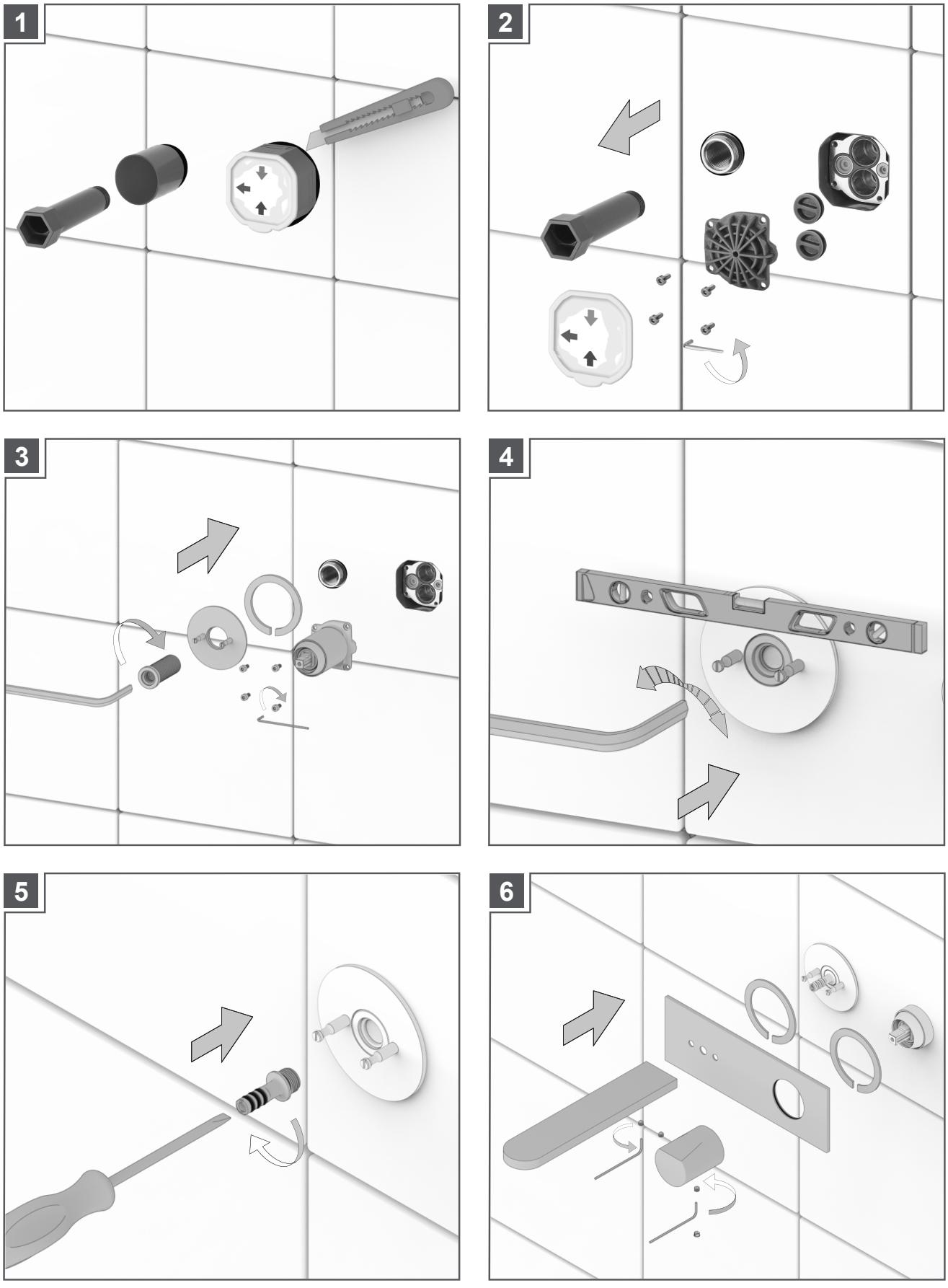

IT_INSTALLAZIONE_**EN**_INSTALLATION_**FR**_INSTALLATION_**ES**_INSTALACIÓN_**DE**_INSTALLATION_**RU**_УСТАНОВКА

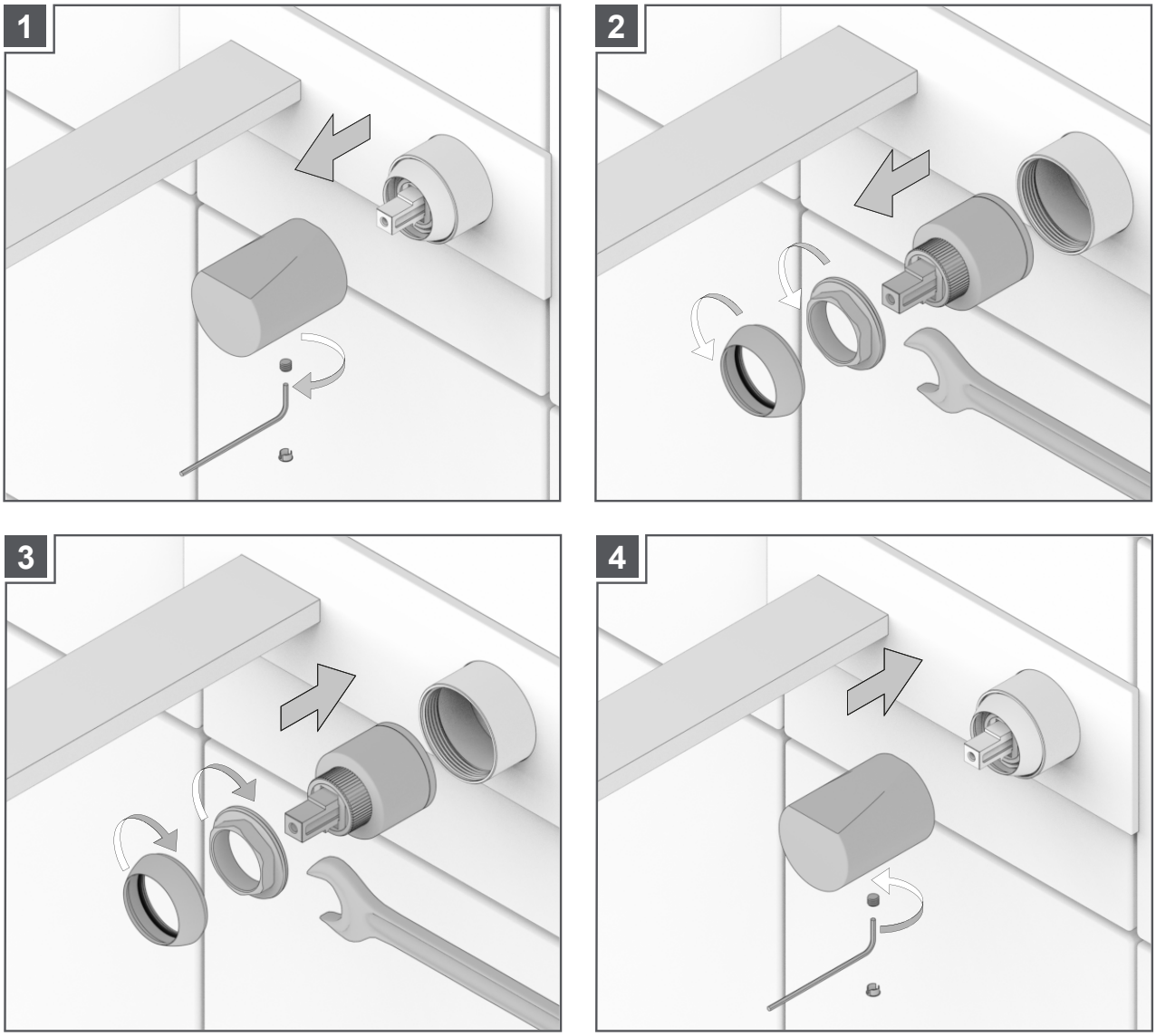

IT_SOSTITUZIONE AERATORE_**EN**_REPLACEMENT AERATOR_**FR**_ REMPLACEMENT DU MOUSSEUR_
ES_SUSTITUCIÓN DEL AIREDOR_**DE**_ERSETZUNG DES PERLATORS_**RU**_ЗАМЕНА АЭРАТОРА

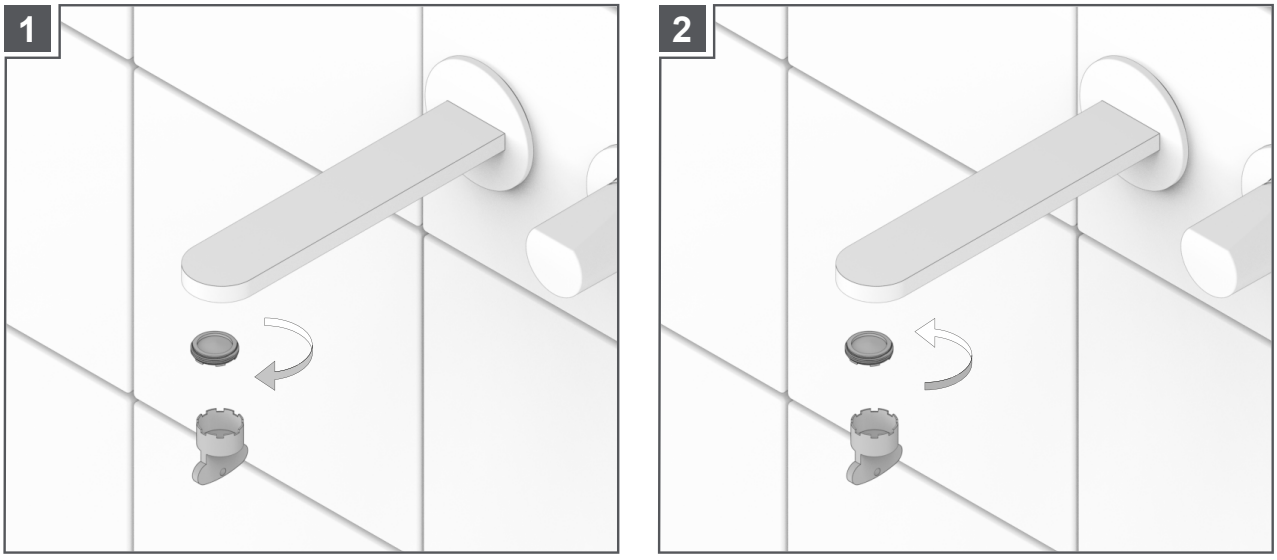

NOTE

NOTE

IMPORTANTE
Per la pulizia consultare la scheda tecnica scaricabile dal nostro sito www.antoniolupi.it

IMPORTANT
For cleaning consult the technical data sheet downloadable from our website www.antoniolupi.it

IMPORTANT
Pour le nettoyage, veuillez vous référer à la fiche technique téléchargeable sur notre site www.antoniolupi.it

IMPORTANTE
Para la limpieza consultar la ficha técnica descargable de nuestro sitio web www.antoniolupi.it

WICHTIG
Für die Reinigung schauen Sie bitte das technische Datenblatt auf unserer Webseite herunterladbar www.antoniolupi.it

ВНИМАНИЕ!
Информацию по уходу за изделием вы найдете в технической схеме, которая доступна на нашем сайте www.antoniolupi.it

antoniolupi

73
VIA MAZZINI
75

Antonio Lupi Design S.p.A.
via Mazzini 73/75 - 50050 Stabbia
Cerreto Guidi (Firenze) - Italy
T +39 0571 586881_95651
www.antoniolupi.it
lupi@antoniolupi.it