
INDIGO
Design Nevio Tellatin
antoniolupi
MADE IN ITALY

IT_PRIMA DI INIZIARE_**EN**_BEFORE STARTING_**FR**_AVANT DE COMMENCER_**ES**_ANTES DE EMPEZAR_**DE**_VOR BEGINN_
RU_ПЕРЕД НАЧАЛОМ РАБОТ

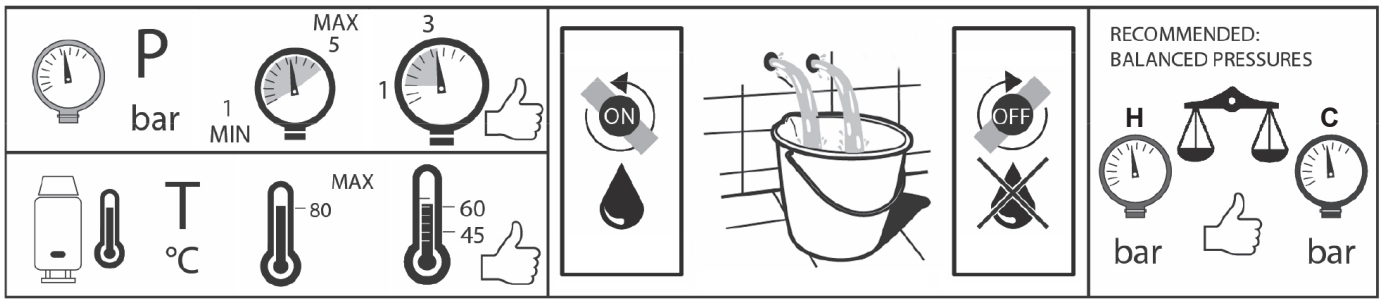

IT_DISEGNI DIMENSIONALI_**EN**_TECHNICAL DRAWING_**FR**_DESSINS DIMENSIONNELS_**ES**_DIBUJOS DIMENSIONALES_
DE_MASSZEICHNUNGEN_**RU**_ЧЕРТЕЖИ С РАЗМЕРАМИ

ND601N

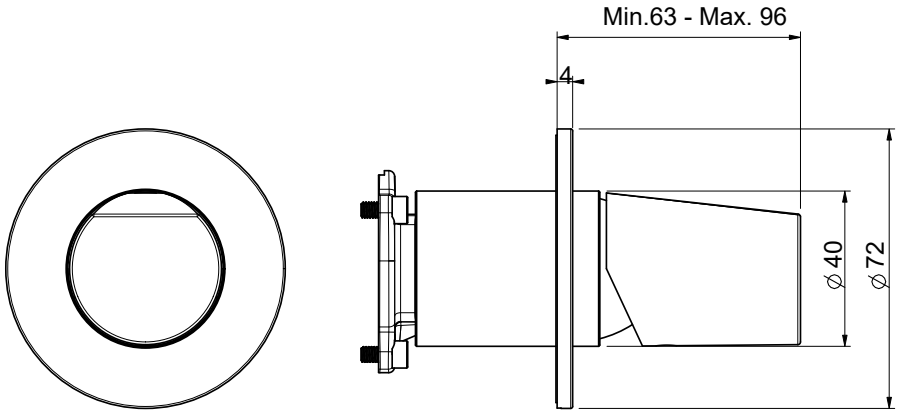

ND602N - ND603N

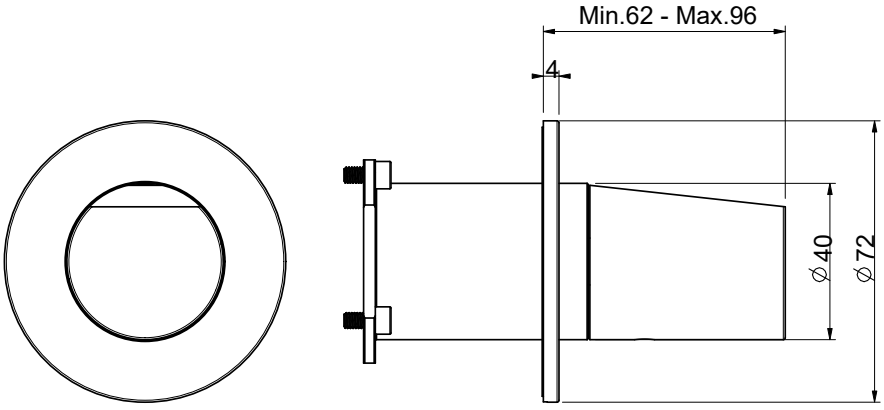

IT_MANUTENZIONE_**EN**_MANUFACTURING_**FR**_ENTRETIEN_**ES**_MANTENIMIENTO_**DE**_WARTUNG_

RU_ТЕХНИЧЕСКОЕ ОБСЛУЖИВАНИЕ

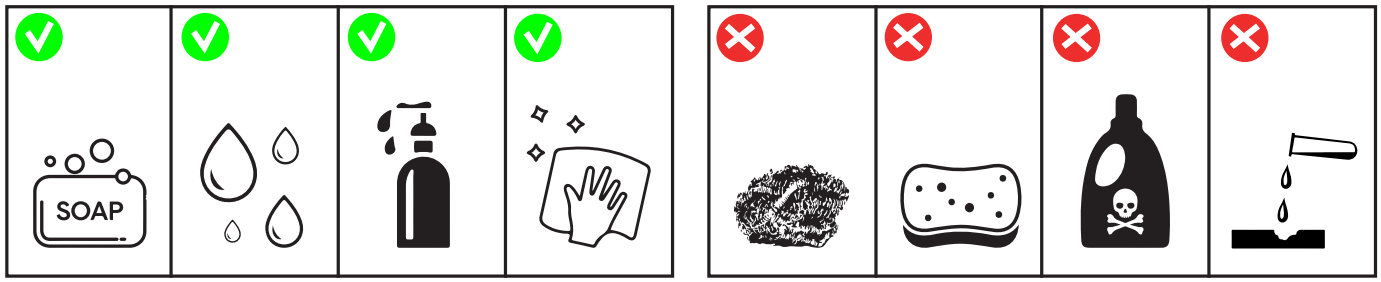

IT_ISTRUZIONI PER MISCELATORE MONOCOMANDO DA INCASSO A PARETE (ND601N), DEVIATORE INCASSO A DUE VIE (ND602N) E DEVIATORE A TRE VIA (ND603N)

EN_INSTRUCTIONS FOR SINGLE-LEVER RECESSED WALL-MOUNTED MIXER (ND601N), TWO-WAY RECESSED DIVERTER (ND602N), AND THREE-WAY DIVERTER (ND603N)

FR_ INSTRUCTIONS POUR MITIGEUR MURAL ENCASTRÉ (ND601N), INVERSEUR À DEUX VOIES (ND602N) ET INVERSEUR À TROIS VOIES (ND603N)

ES_INSTRUCCIONES PARA MEZCLADOR MONOMANDO MURAL EMPOTRABLE (ND601N), DESVIADOR EMPOTRABLE DE DOS VÍAS (ND602N) Y DESVIADOR DE TRES VÍAS (ND603N)

DE_ANLEITUNG FÜR MISCHER FUER WANDEINBAUMONTAGE (ND601N), FUER 2-WEGE- UMSTELLER (ND602N) UND 3-WEGE-UMSTELLER (ND603N)

RU_ ИНСТРУКЦИИ ДЛЯ ОДНОРЫЧАЖНОГО НАСТЕННОГО СМЕСИТЕЛЯ (ND601IN), ВСТРАИВАЕМОГО РАСПРЕДЕЛИТЕЛЯ НА ДВА ВЫХОДА (ND602IN) И ВСТРАИВАЕМОГО РАСПРЕДЕЛИТЕЛЯ НА ТРИ ВЫХОДА (ND603N)

Art. ND601N
Art. ND602N
Art. ND603N



IT_INSTALLAZIONE_**EN**_INSTALLATION_**FR**_INSTALLATION_**ES**_INSTALACIÓN_**DE**_INSTALLATION_**RU**_МОНТАЖ

ND601

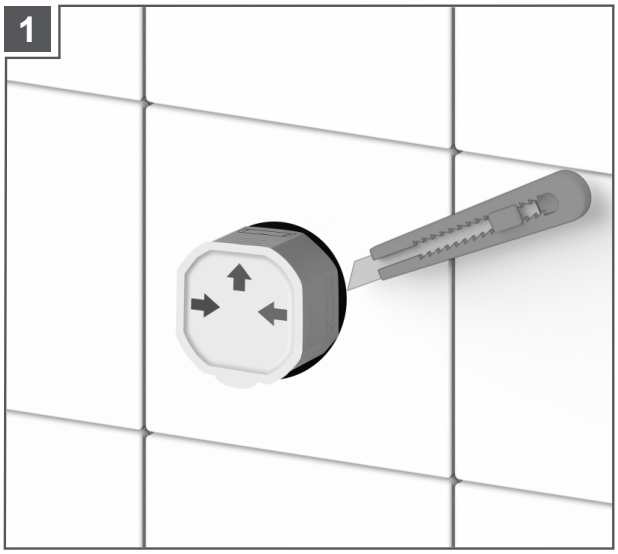

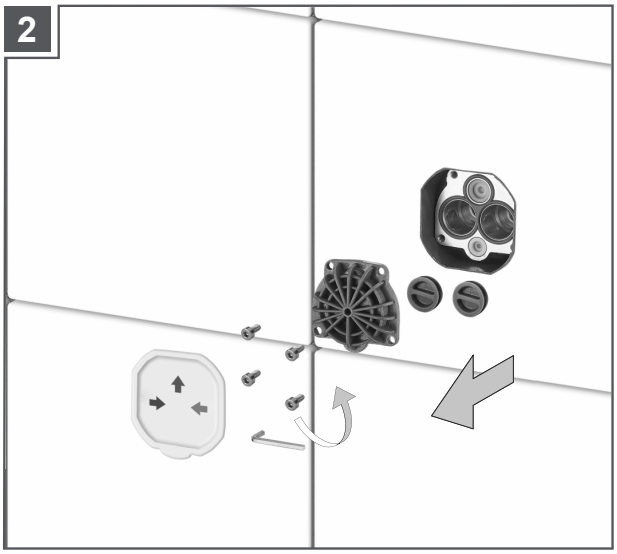

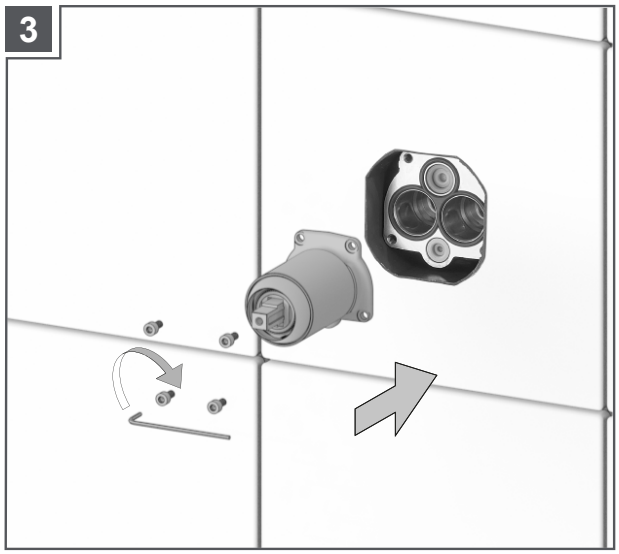

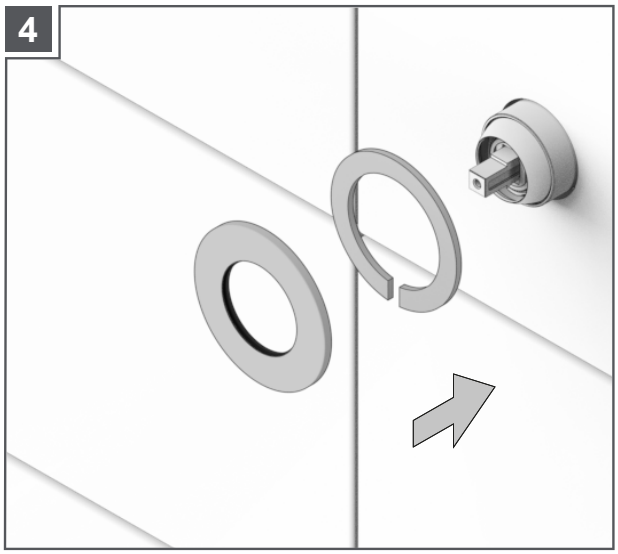

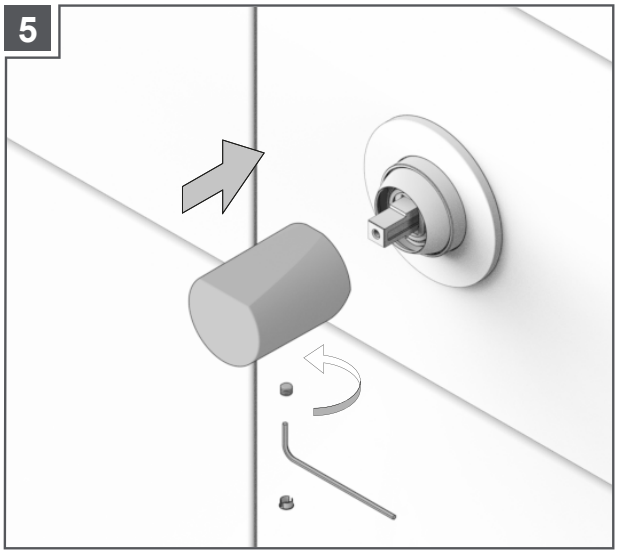

IT_INSTALLAZIONE_**EN**_INSTALLATION_**FR**_INSTALLATION_**ES**_INSTALACIÓN_**DE**_INSTALLATION_**RU**_МОНТАЖ

ND602 - ND603

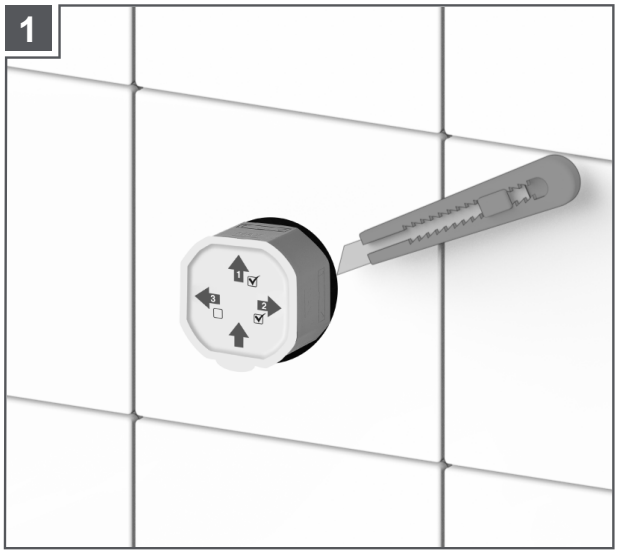

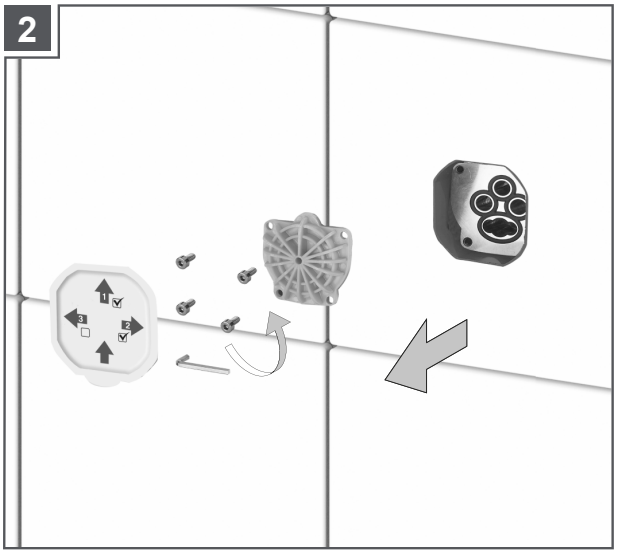

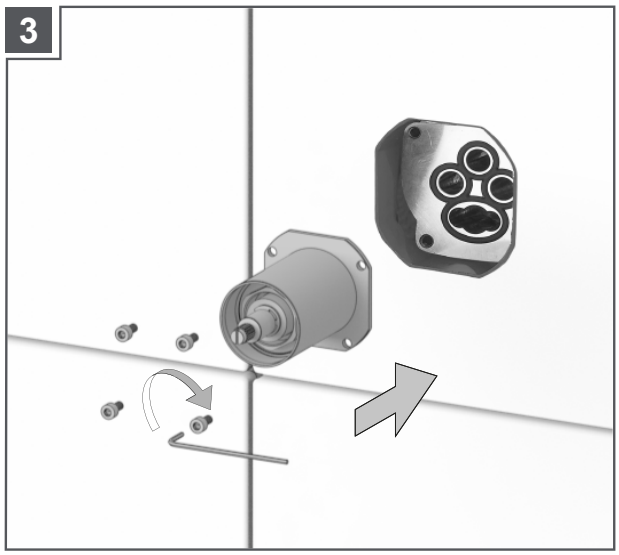

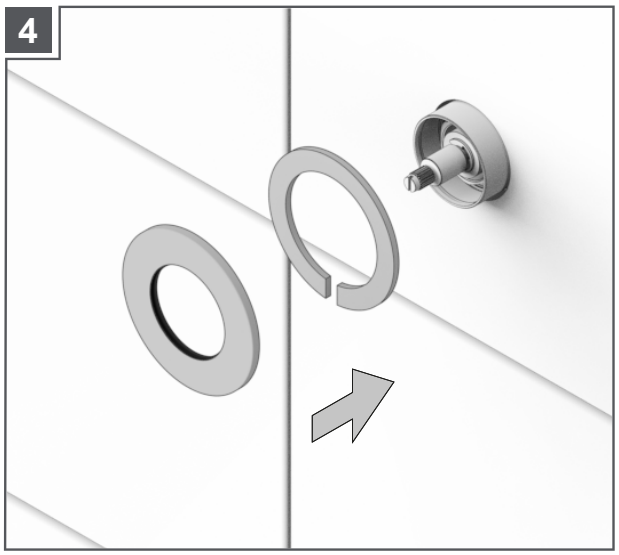

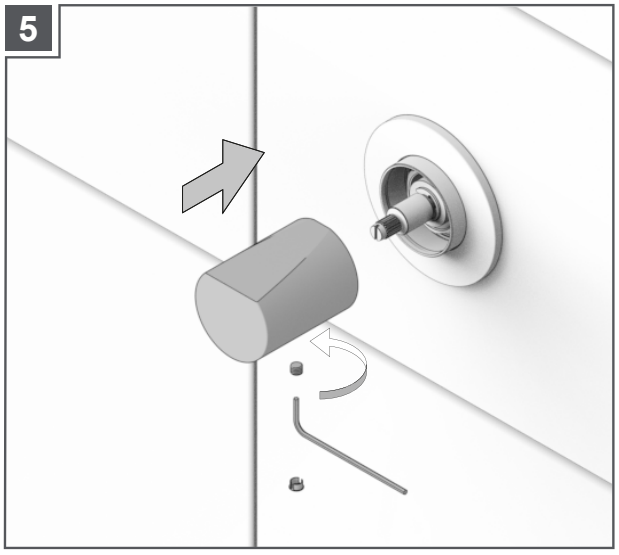

NOTE

NOTE

IMPORTANTE
Per la pulizia consultare la scheda tecnica scaricabile dal nostro sito www.antoniolupi.it

IMPORTANT
For cleaning consult the technical data sheet downloadable from our website www.antoniolupi.it

IMPORTANT
Pour le nettoyage, veuillez vous référer à la fiche technique téléchargeable sur notre site www.antoniolupi.it

IMPORTANTE
Para la limpieza consultar la ficha técnica descargable de nuestro sitio web www.antoniolupi.it

WICHTIG
Für die Reinigung schauen Sie bitte das technische Datenblatt auf unserer Webseite herunterladbar www.antoniolupi.it

ВНИМАНИЕ!
Информацию по уходу за изделием вы найдете в технической схеме, которая доступна на нашем сайте www.antoniolupi.it

antoniolupi

73
VIA MAZZINI
75

Antonio Lupi Design S.p.A.
via Mazzini 73/75 - 50050 Stabbia
Cerreto Guidi (Firenze) - Italy
T +39 0571 586881_95651
www.antoniolupi.it
lupi@antoniolupi.it