INDIGO

design Nevio Tellatin



antoniolupi

MADE IN ITALY

IT_PRIMA DI INIZIARE_**EN**_BEFORE STARTING_**FR**_AVANT DE COMMENCER_**ES**_ANTES DE EMPEZAR_**DE**_VOR BEGINN_
RU_ДО НАЧАЛА

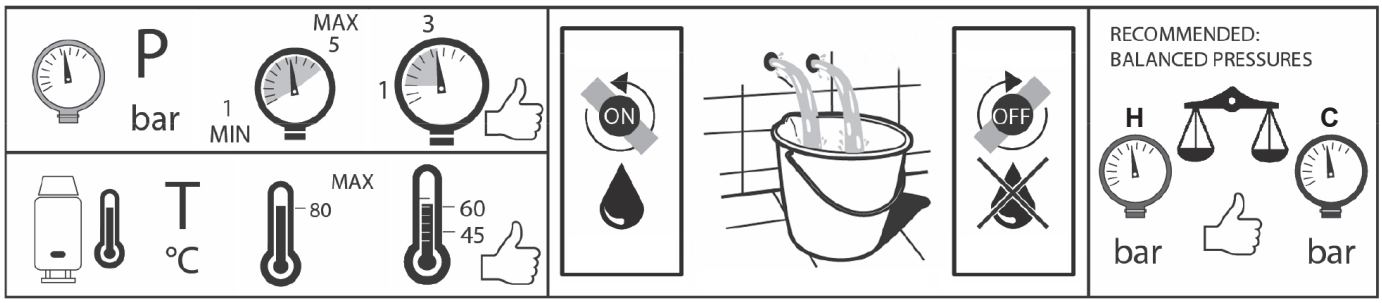

IT_DISEGNI DIMENSIONALI_**EN**_TECHNICAL DRAWING_**FR**_DESSINS DIMENSIONNELS_**ES**_DIBUJOS DIMENSIONALES_
DE_MASSZEICHNUNGEN_**RU**_ЧЕРТЕЖИ С РАЗМЕРАМИ

ND604N

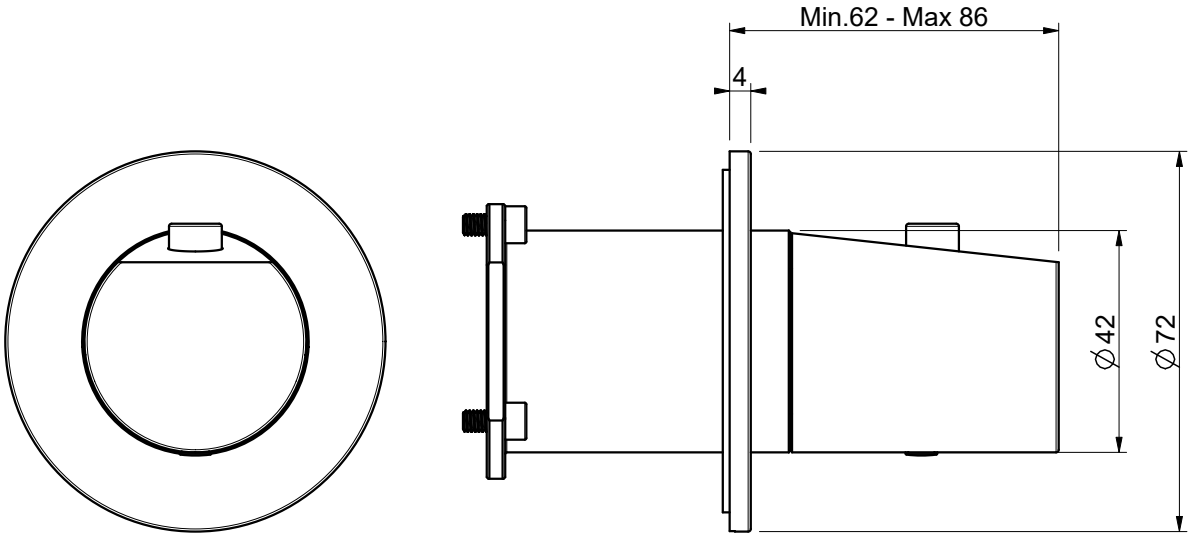

IT_MANUTENZIONE_**EN**_MANUFACTURING_**FR**_ENTRETIEN_**ES**_MANTENIMIENTO_**DE**_WARTUNG_

RU_ТЕХНИЧЕСКОЕ ОБСЛУЖИВАНИЕ

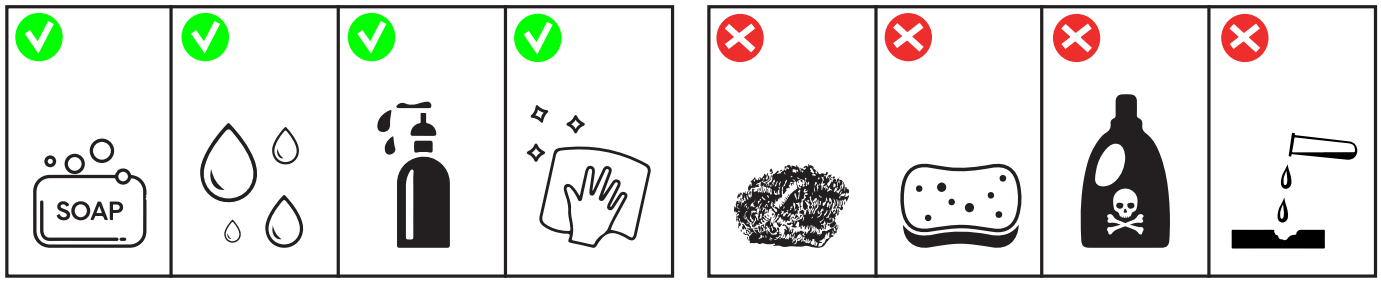

IT_ISTRUZIONI PER MISCELATORE TERMOSTATICO

EN_INSTRUCTIONS FOR THERMOSTATIC MIXER

FR_ INSTRUCTIONS POUR LE MITIGEUR THERMOSTATIQUE

ES_ INSTRUCCIONES PARA MEZCLADOR TERMOSTÁTICO

DE_ ANLEITUNG FÜR THERMOSTATISCHE MISCHER

RU_ ИНСТРУКЦИИ ДЛЯ ТЕРМОСТАТИЧЕСКОГО СМЕСИТЕЛЯ

Art. ND604N

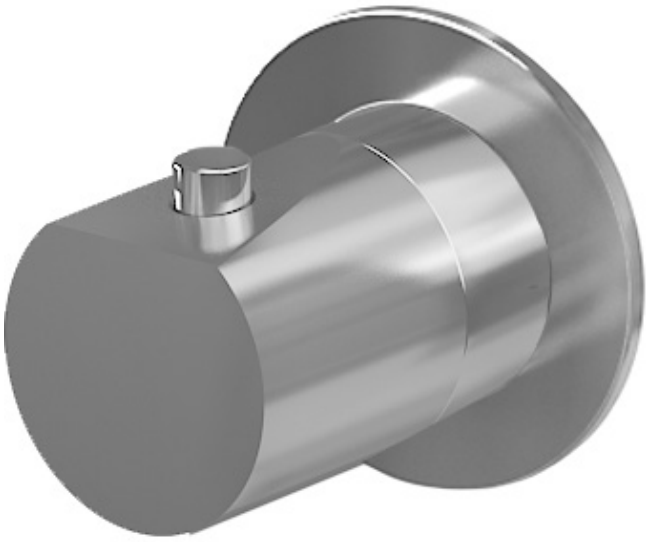

IT_INSTALLAZIONE_**EN**_INSTALLATION_**FR**_INSTALLATION_**ES**_INSTALACIÓN_**DE**_INSTALLATION_**RU**_МОНТАЖ

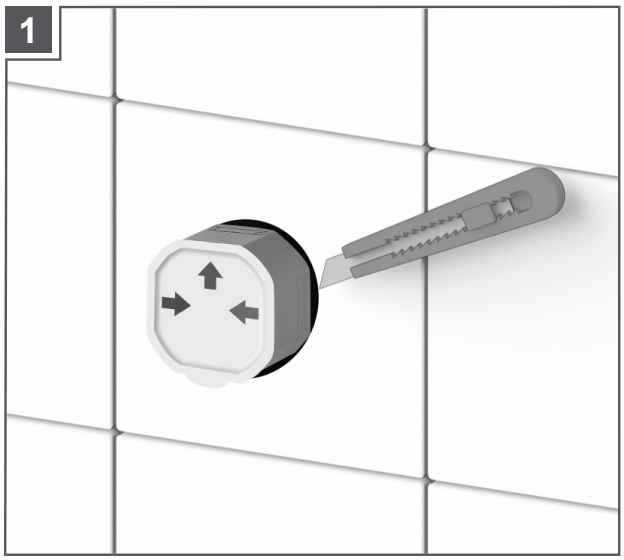

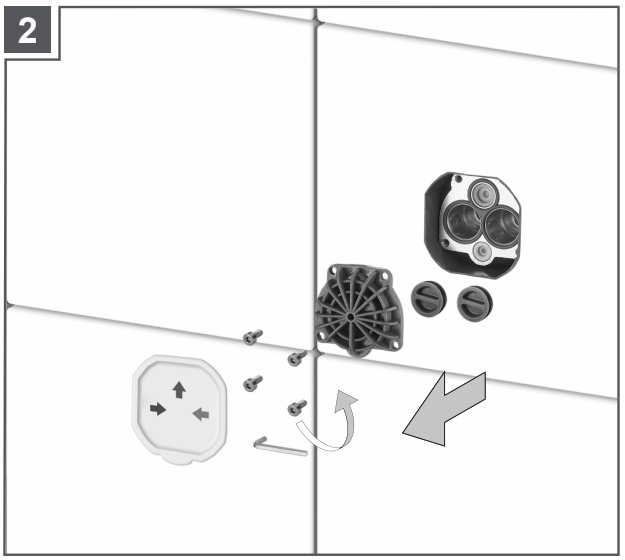

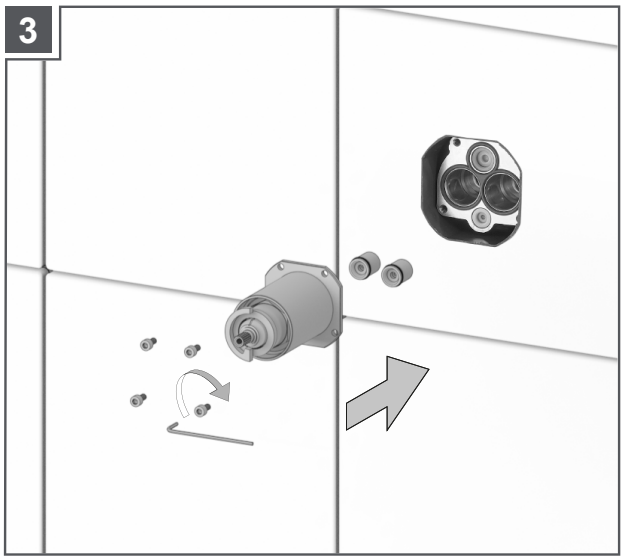

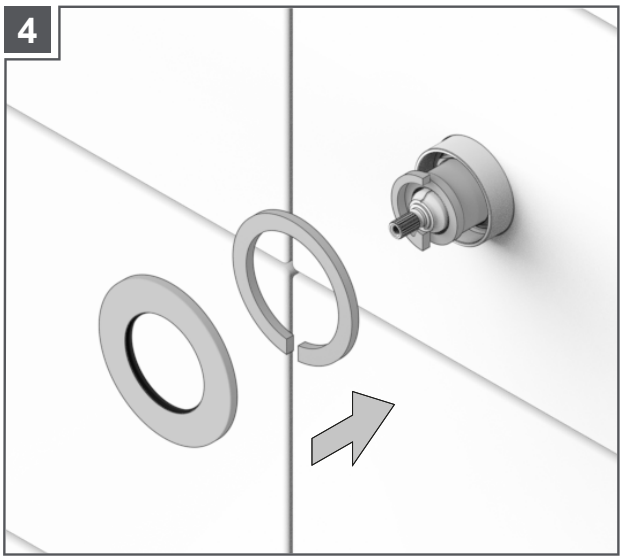

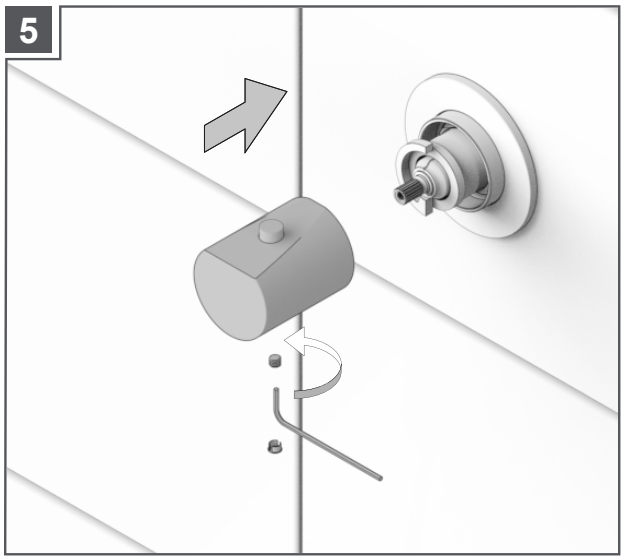

IT_SOSTITUZIONE CARTUCCIA_**EN**_REPLACING THE CARTRIDGE_**FR**_REPLACEMENT DE LA CARTOUCHE_**ES**_SUSTITUCIÓN CARTUCHO_**DE**_AUSTAUSCH DER KARTUSCHE_**RU**_ЗАМЕНА КАРТРИДЖА

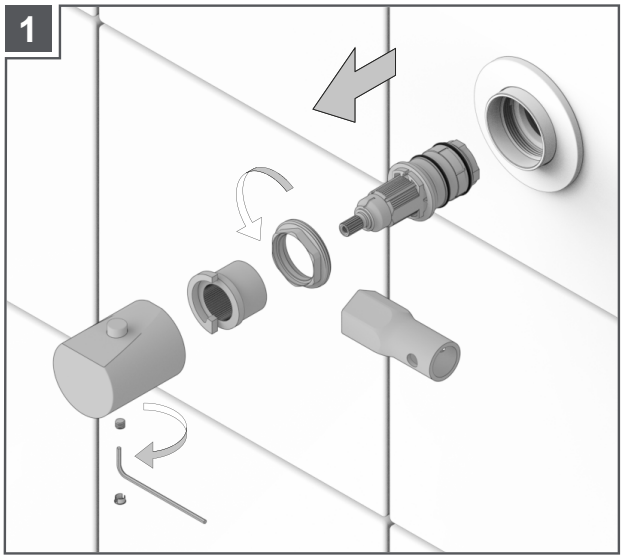

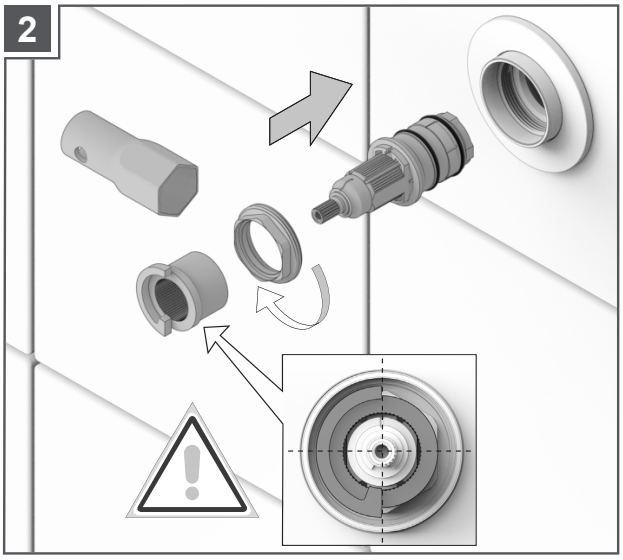

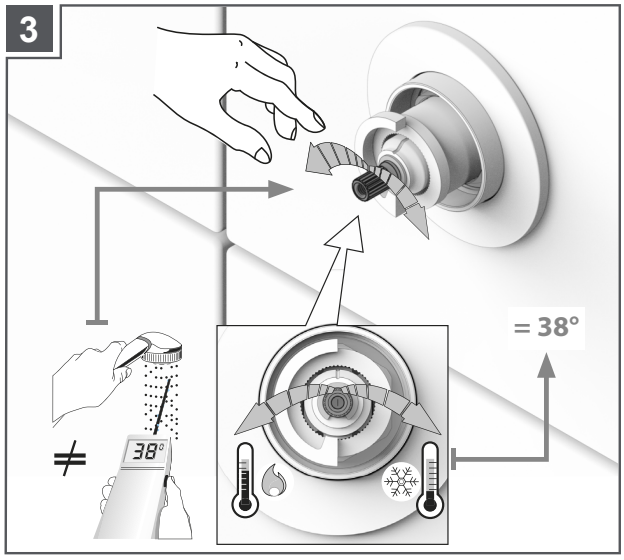

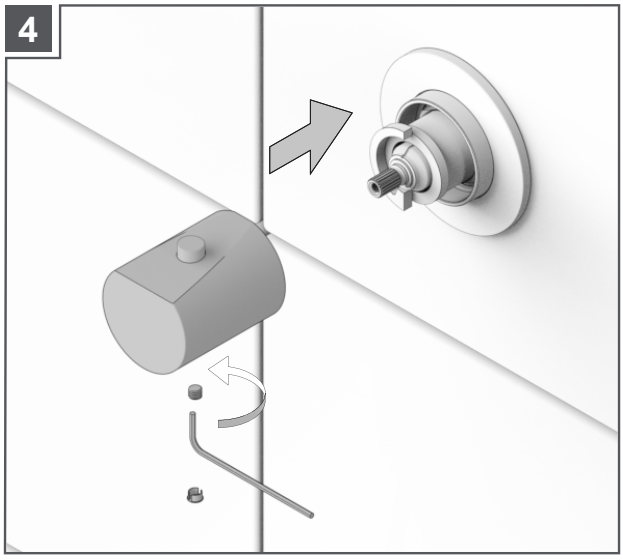

NOTE

NOTE

IMPORTANTE
Per la pulizia consultare la scheda tecnica scaricabile dal nostro sito www.antoniolupi.it

IMPORTANT
For cleaning consult the technical data sheet downloadable from our website www.antoniolupi.it

IMPORTANT
Pour le nettoyage, veuillez vous référer à la fiche technique téléchargeable sur notre site www.antoniolupi.it

IMPORTANTE
Para la limpieza consultar la ficha técnica descargable de nuestro sitio web www.antoniolupi.it

WICHTIG
Für die Reinigung schauen Sie bitte das technische Datenblatt auf unserer Webseite herunterladbar www.antoniolupi.it

ВНИМАНИЕ!
Информацию по уходу за изделием вы найдете в технической схеме, которая доступна на нашем сайте www.antoniolupi.it

antoniolupi

73
VIA MAZZINI
75

Antonio Lupi Design S.p.A.
via Mazzini 73/75 - 50050 Stabbia
Cerreto Guidi (Firenze) - Italy
T +39 0571 586881_95651
www.antoniolupi.it
lupi@antoniolupi.it