
INDIGO
Design Nevio Tellatin
antoniolupi
MADE IN ITALY

IT_PRIMA DI INIZIARE_**EN**_BEFORE STARTING_**FR**_AVANT DE COMMENCER_**ES**_ANTES DE EMPEZAR_**DE**_VOR BEGINN_
RU_ДО НАЧАЛА

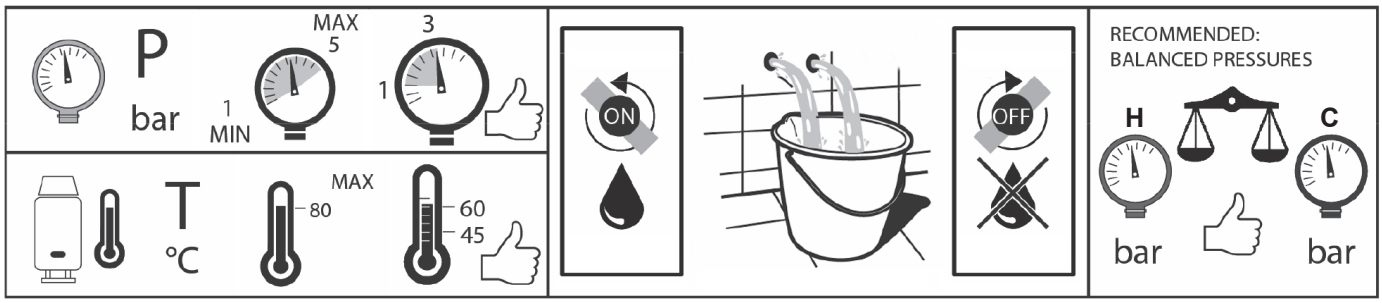

IT_DISEGNI DIMENSIONALI_**EN**_TECHNICAL DRAWING_**FR**_DESSINS DIMENSIONNELS_**ES**_DIBUJOS DIMENSIONALES_
DE_MASSZEICHNUNGEN_**RU**_ЧЕРТЕЖИ С РАЗМЕРАМИ

Art. ND605N

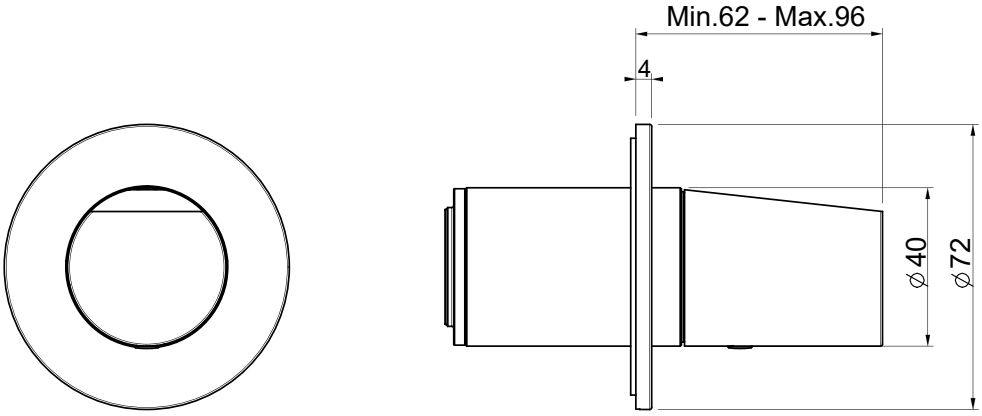

IT_MANUTENZIONE_**EN**_MANUFACTURING_**FR**_ENTRETIEN_**ES**_MANTENIMIENTO_**DE**_WARTUNG_

RU_ТЕХНИЧЕСКОЕ ОБСЛУЖИВАНИЕ

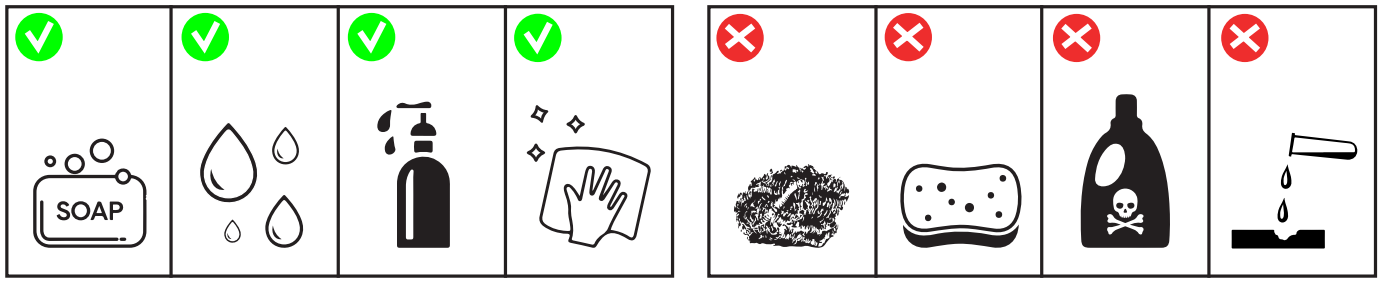

IT_ISTRUZIONI PER RUBINETTO DA ARRESTO ACQUA CALDA E FREDDA CON VITONE CERAMICO 90°

EN_INSTRUCTIONS FOR HOT AND COLD WATER STOP VALVE WITH 90° CERAMIC CARTRIDGE.

FR_INSTRUCTIONS POUR LE ROBINET D'ARRÊT D'EAU CHAUDE ET FROIDE AVEC CARTOUCHE CÉRAMIQUE À 90°

ES_INSTRUCCIONES PARA GRIFO DE CIERRE AGUA CALIENTE Y FRÍA CON TORNILLO CERÁMICO 90°

DE_ANLEITUNG FÜR WARM- UND KALTWASSERABSPERRHAHN MIT KERAMIK-KARTUSCHE 90°

RU_ИНСТРУКЦИИ ДЛЯ ЗАПОРНОГО ВЕНТИЛЯ С КЕРАМИЧЕСКИМИ ДИСКАМИ НА 90°, ДЛЯ ХОЛОДНОЙ И ГОРЯЧЕЙ ВОДЫ

Art. ND605N



IT_INSTALLAZIONE_**EN**_INSTALLATION_**FR**_INSTALLATION_**ES**_INSTALACIÓN_**DE**_INSTALLATION_**RU**_МОНТАЖ



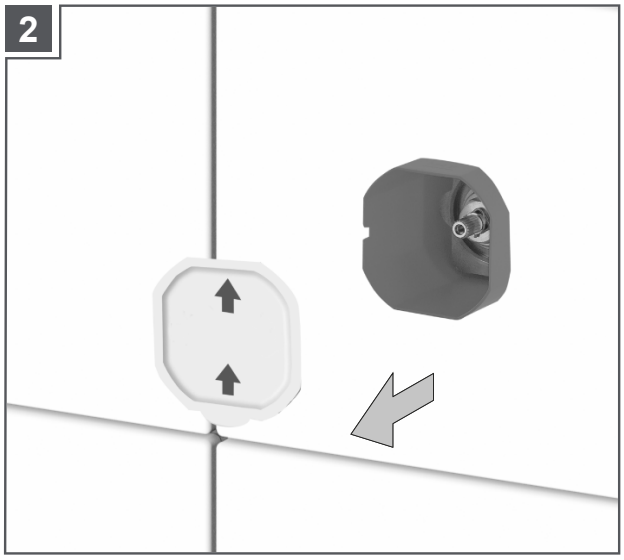

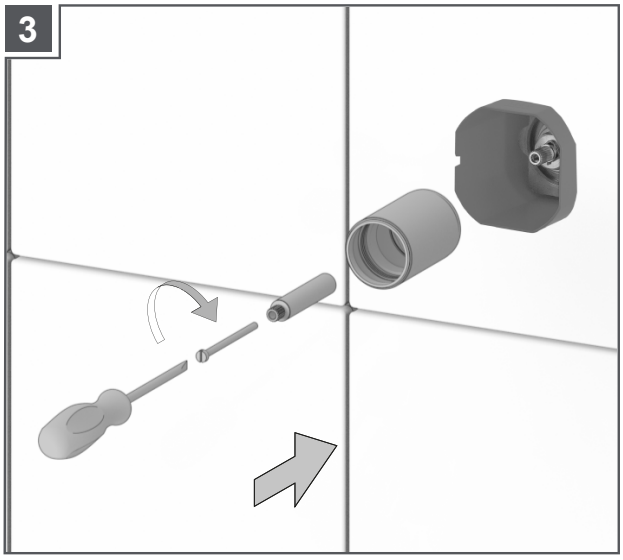

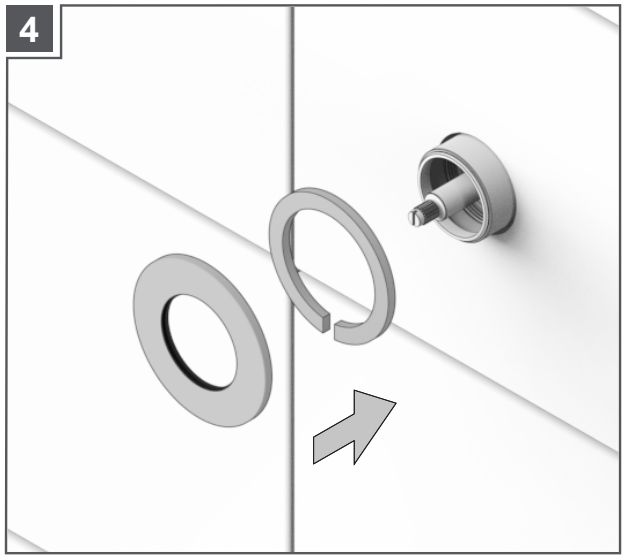

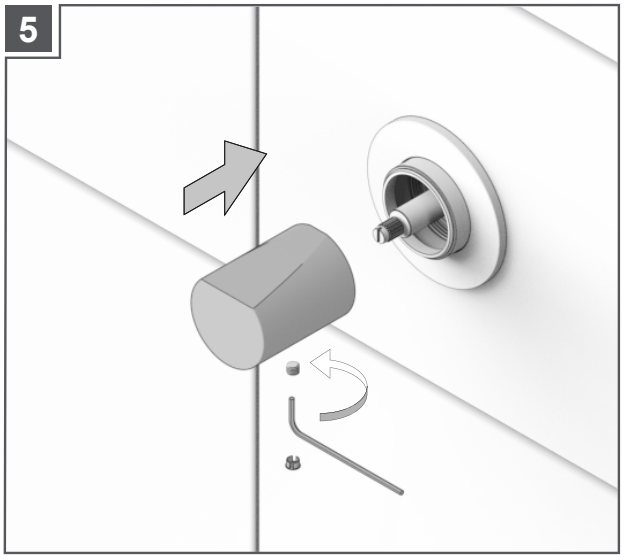

IT_SOSTITUZIONE VITONE_**EN**_REPLACEMENT CERAMIC CARTRIDGE_**FR**_REMPLACEMENT DE LA CARTOUCHE CÉRAMIQUE_
ES_SUSTITUCIÓN DEL TORNILLO_**DE**_ERSETZUNG DER KERAMIK-KARTUSCHE_**RU**_ЗАМЕНА КЕРАМИЧЕСКОГО ДИСКА

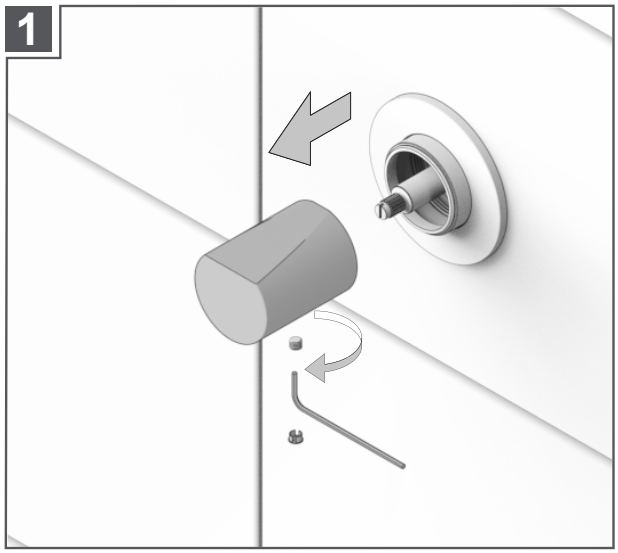

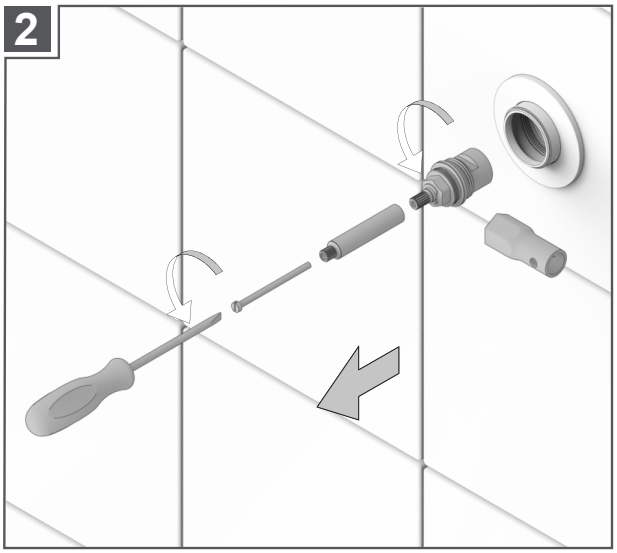

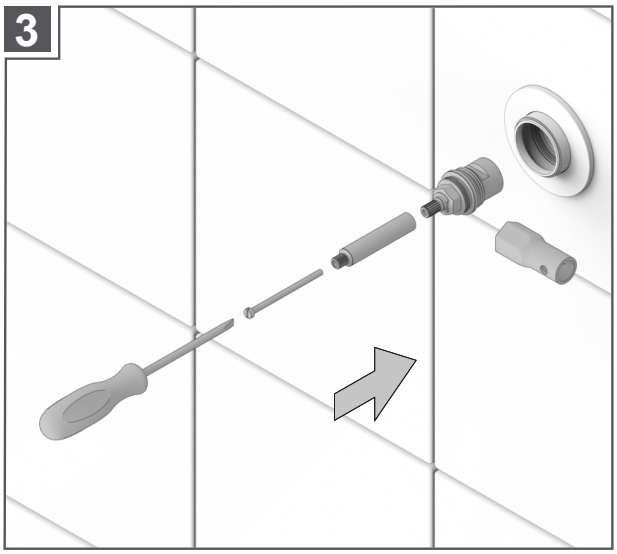

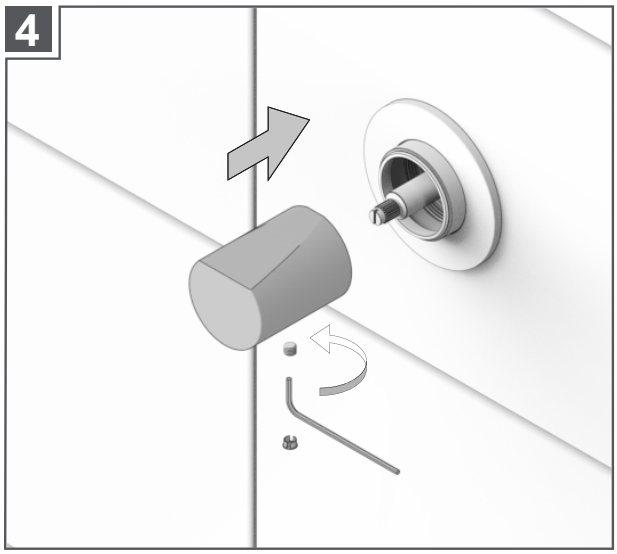

NOTE

NOTE

IMPORTANTE
Per la pulizia consultare la scheda tecnica scaricabile dal nostro sito www.antoniolupi.it

IMPORTANT
For cleaning consult the technical data sheet downloadable from our website www.antoniolupi.it

IMPORTANT
Pour le nettoyage, veuillez vous référer à la fiche technique téléchargeable sur notre site www.antoniolupi.it

IMPORTANTE
Para la limpieza consultar la ficha técnica descargable de nuestro sitio web www.antoniolupi.it

WICHTIG
Für die Reinigung schauen Sie bitte das technische Datenblatt auf unserer Webseite herunterladbar www.antoniolupi.it

ВНИМАНИЕ!
Информацию по уходу за изделием вы найдете в технической схеме, которая доступна на нашем сайте www.antoniolupi.it

antoniolupi

73
VIA MAZZINI
75

Antonio Lupi Design S.p.A.
via Mazzini 73/75 - 50050 Stabbia
Cerreto Guidi (Firenze) - Italy
T +39 0571 586881_95651
www.antoniolupi.it
lupi@antoniolupi.it