
INDIGO
design Nevio Tellatin
antoniolupi
MADE IN ITALY

IT_PRIMA DI INIZIARE_**EN**_BEFORE STARTING_**FR**_AVANT DE COMMENCER_**ES**_ANTES DE EMPEZAR_**DE**_VOR BEGINN_
RU_ДО НАЧАЛА

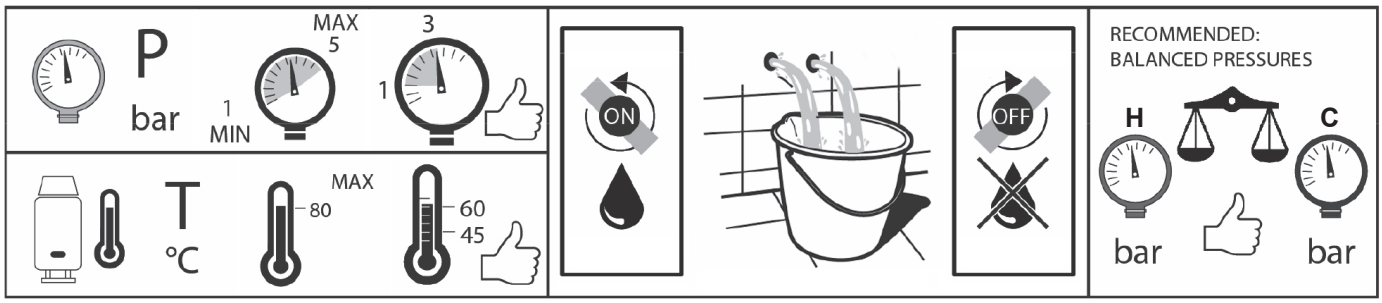

IT_DISEGNI DIMENSIONALI_**EN**_TECHNICAL DRAWING_**FR**_DESSINS DIMENSIONNELS_**ES**_DIBUJOS DIMENSIONALES_
DE_MASSZEICHNUNGEN_**RU**_ЧЕРТЕЖИ С РАЗМЕРАМИ

ND920N

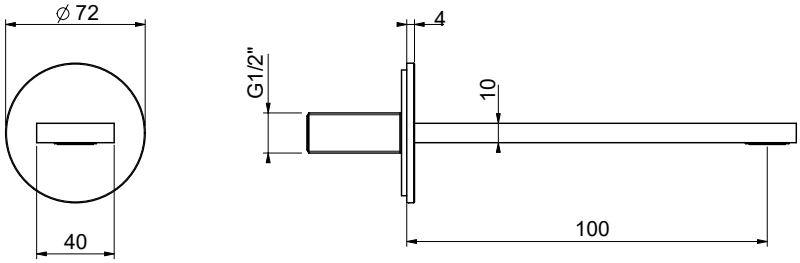

ND921N

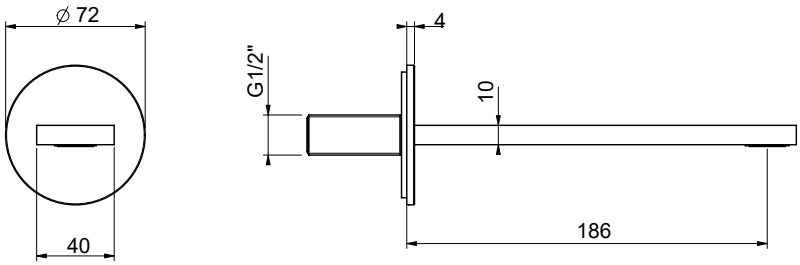

ND922N

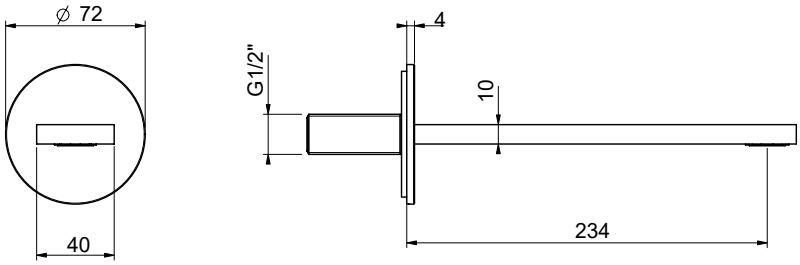

IT_MANUTENZIONE_**EN**_MANUFACTURING_**FR**_ENTRETIEN_**ES**_MANTENIMIENTO_**DE**_WARTUNG_

RU_ТЕХНИЧЕСКОЕ ОБСЛУЖИВАНИЕ

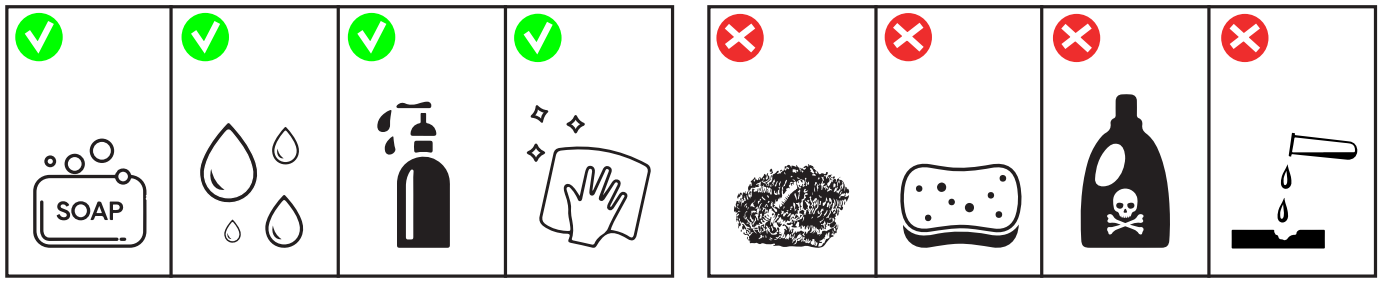

IT_ISTRUZIONI PER EROGATORE A PARETE PER LAVABO

EN_INSTRUCTIONS FOR WALL-MOUNTED BASIN SPOUT

FR_INSTRUCTIONS POUR BEC D'ÉCOULEMENT MURAL POUR LAVABO

ES_INSTRUCCIONES PARA CAÑO MURAL PARA LAVABO

DE_ANLEITUNG FÜR WT- AUSLAUF ZUR WANDMONTAGE

RU_ ЗАМЕНА КЕРАМИЧЕСКОГО ДИСКА

Art. ND920N

Art. ND921N

Art. ND922N

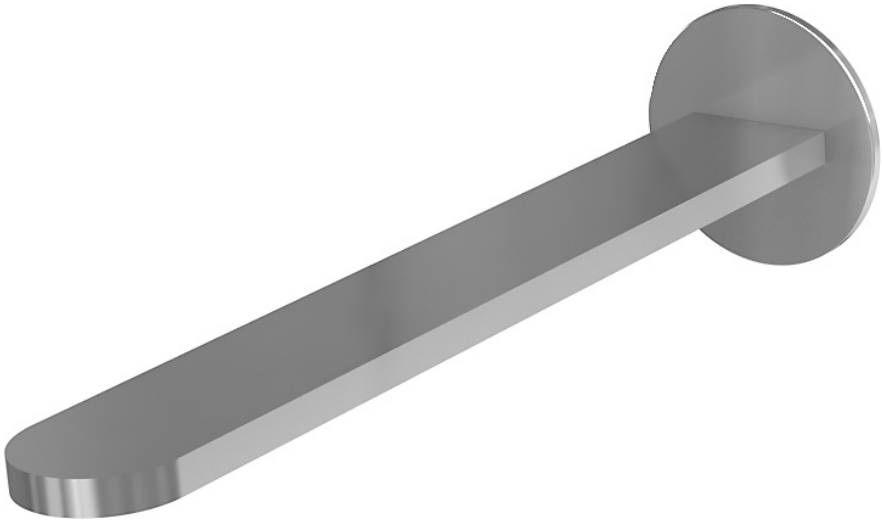

IT_INSTALLAZIONE_**EN**_INSTALLATION_**FR**_INSTALLATION_**ES**_INSTALACIÓN_**DE**_INSTALLATION_**RU**_МОНТАЖ

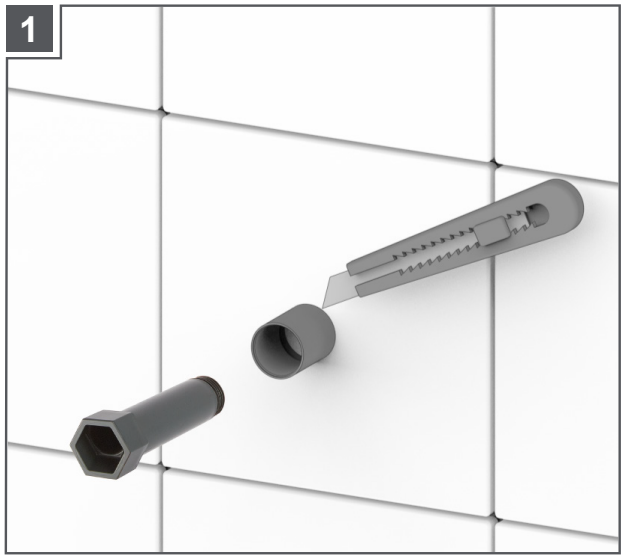

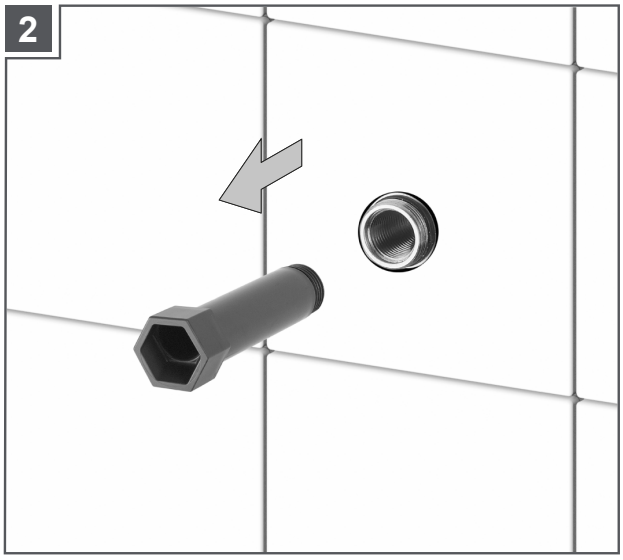

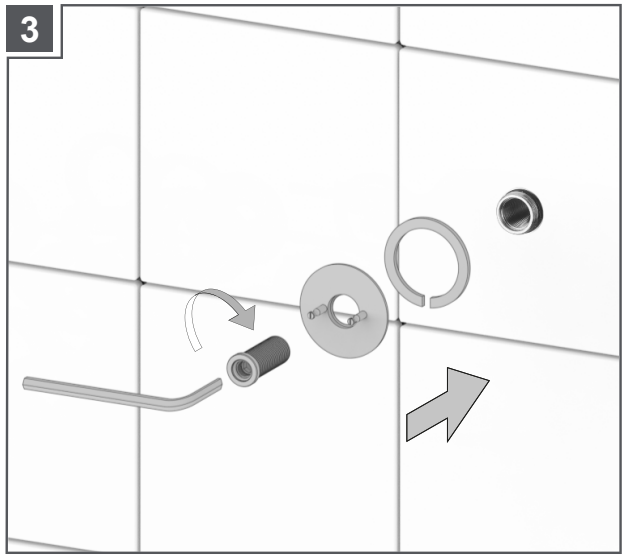

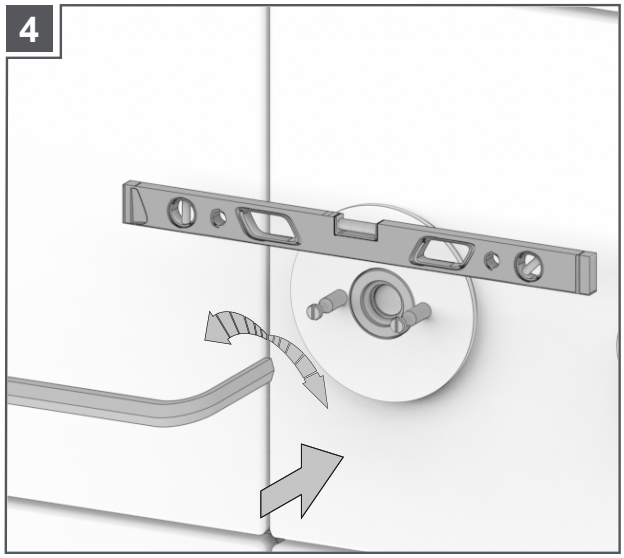

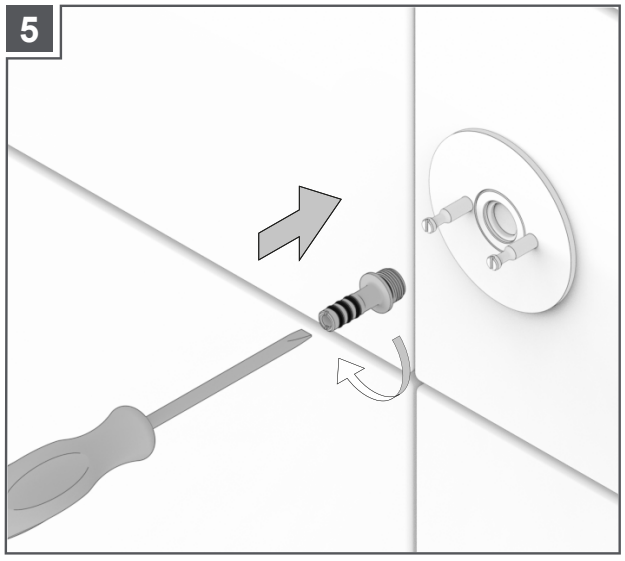

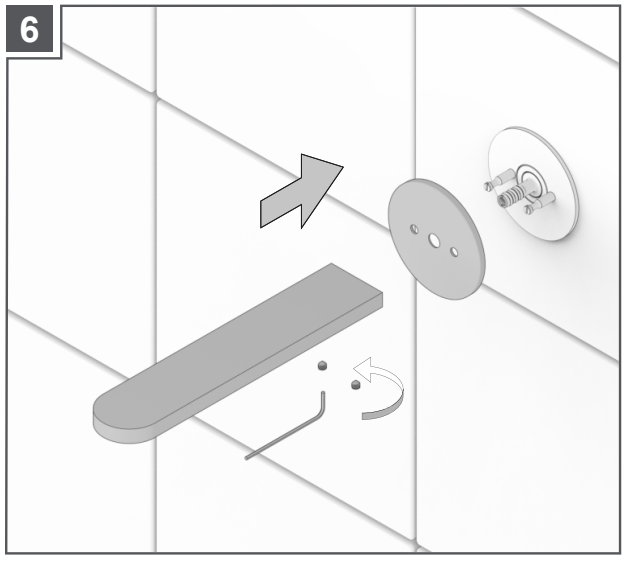

T_SOSTITUZIONE AERATORE**_EN_**REPLACING THE AERATOR**_FR_**REPLACEMENT DE MOUSSEUR**_ES_**SUSTITUCIÓN AIREADOR**_DE_**AUSTAUSCH DES STRAHLREGLERS**_RU_**ЗАМЕНА АЭРАТОРА

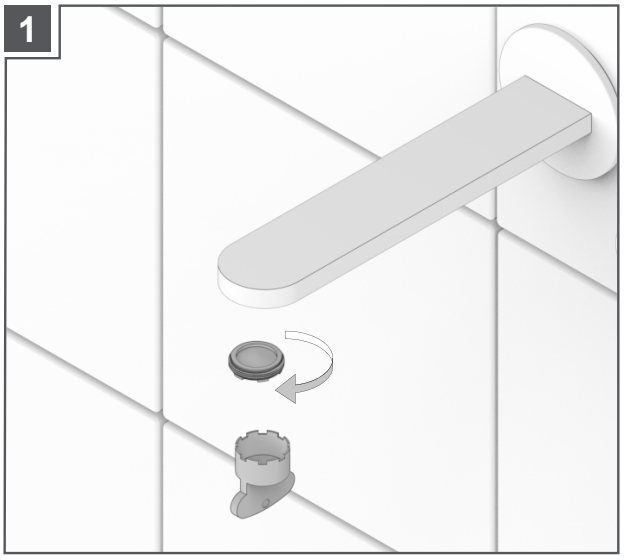

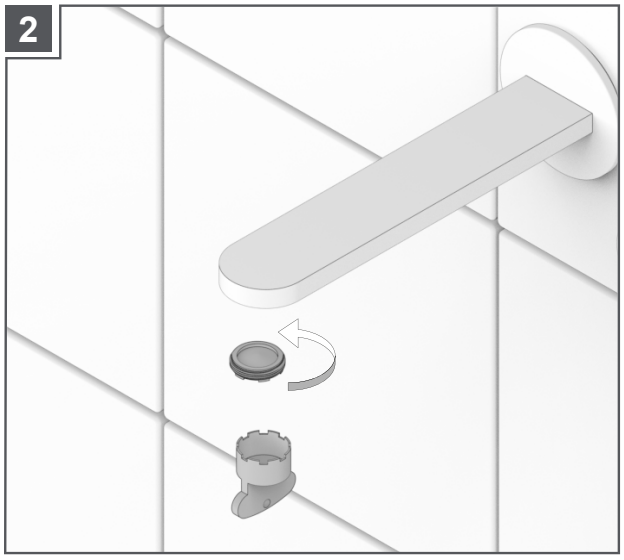

NOTE

NOTE

IMPORTANTE
Per la pulizia consultare la scheda tecnica scaricabile dal nostro sito www.antoniolupi.it

IMPORTANT
For cleaning consult the technical data sheet downloadable from our website www.antoniolupi.it

IMPORTANT
Pour le nettoyage, veuillez vous référer à la fiche technique téléchargeable sur notre site www.antoniolupi.it

IMPORTANTE
Para la limpieza consultar la ficha técnica descargable de nuestro sitio web www.antoniolupi.it

WICHTIG
Für die Reinigung schauen Sie bitte das technische Datenblatt auf unserer Webseite herunterladbar www.antoniolupi.it

ВНИМАНИЕ!
Информацию по уходу за изделием вы найдете в технической схеме, которая доступна на нашем сайте www.antoniolupi.it

antoniolupi

73
VIA MAZZINI
75

Antonio Lupi Design S.p.A.
via Mazzini 73/75 - 50050 Stabbia
Cerreto Guidi (Firenze) - Italy
T +39 0571 586881_95651
www.antoniolupi.it
lupi@antoniolupi.it