ROMA

Articolo: **ROMA1**
Materiale: Marmo come da nostro campionario.
Peso lordo: kg 55 ca.
Peso netto: kg 45 ca.
Dimensione imballo: cm 41 x 40 x 62

Descrizione: Tavolino-sgabello in marmo.

Article**: **ROMA1
***Material**: Marble as per our samples.*
***Gross weight**: kg 55 ca.*
***Net weight**: kg 45 ca.*
***Packing dimensions**: cm 41 x 40 x 62*

***Description**: Marble table-stool.*



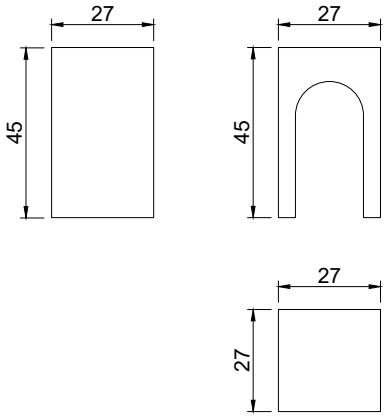

ROMA

Articolo: **ROMA2**
Materiale: Marmo come da nostro campionario.
Peso lordo: kg 85 ca.
Peso netto: kg 75 ca.
Dimensione imballo: cm 64 x 40 x 62

Descrizione: Tavolino-sgabello in marmo.

Article**: **ROMA2
***Material**: Marble as per our samples.*
***Gross weight**: kg 85 ca.*
***Net weight**: kg 75 ca.*
***Packing dimensions**: cm 64 x 40 x 62*

***Description**: Marble table-stool.*



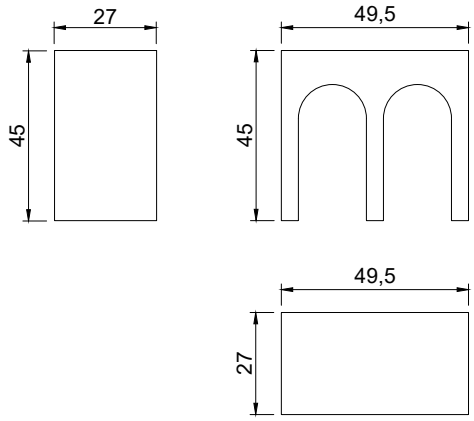

ROMA

Articolo: **ROMA3**
Materiale: Marmo come da nostro campionario.
Peso lordo: kg 75 ca.
Peso netto: kg 63 ca.
Dimensione imballo: cm 41 x 40 x 87

Descrizione: Tavolino in marmo.

Article**: **ROMA3
***Material**: Marble as per our samples.*
***Gross weight**: kg 75 ca.*
***Net weight**: kg 63 ca.*
***Packing dimensions**: cm 41 x 40 x 87*

***Description**: Marble table.*



