NAZIONALE

Articolo: NAIN201
Materiale: Ottone

Descrizione: Corpo ad incasso per
Art. NA200SA, Art. NA200LU, Art. NA200V, Art. NA200PVDS, Art. NA200PVDL
Art. NA201SA, Art. NA201LU, Art. NA201V, Art. NA201PVDS, Art. NA201PVDL
Art. NA200PSA, Art. NA200PLU, Art. NA200PV, Art. NA200PPVDS, Art. NA200PPVDL
Art. NA201PSA, Art. NA201PLU, Art. NA201PV, Art. NA201PPVDS, Art. NA201PPVDL

Article: NAIN201
Material: *Brass*

Description*: Concealed for*
Art. NA200SA, Art. NA200LU, Art. NA200V, Art. NA200PVDS, Art. NA200PVDL
Art. NA201SA, Art. NA201LU, Art. NA201V, Art. NA201PVDS, Art. NA201PVDL
Art. NA200PSA, Art. NA200PLU, Art. NA200PV, Art. NA200PPVDS, Art. NA200PPVDL
Art. NA201PSA, Art. NA201PLU, Art. NA201PV, Art. NA201PPVDS, Art. NA201PPVDL

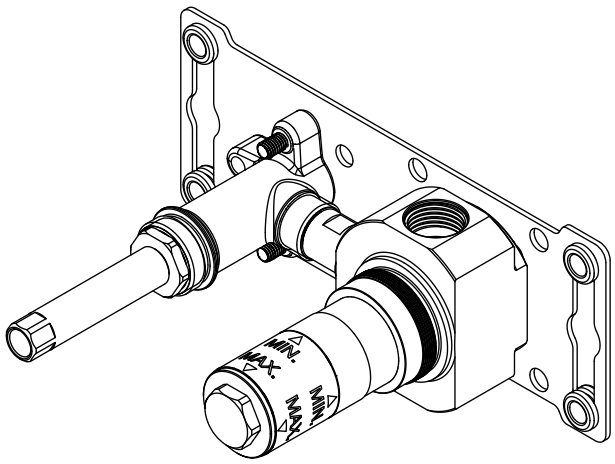

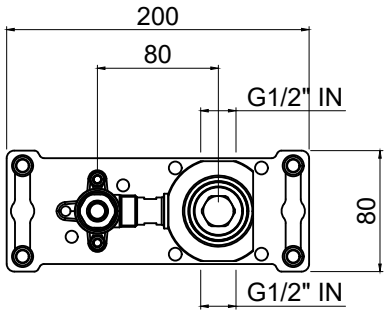

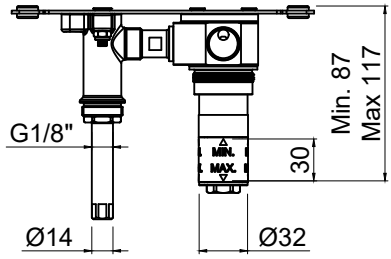

NAZIONALE

Articolo: NA200SA
Materiale: AISI316L
Finitura: Acciaio Satinato

Articolo: NA200LU
Materiale: AISI316L
Finitura: Acciaio Lucido

Articolo: NA200V
Materiale: AISI316L
Finitura: Laccato Opaco

Articolo: NA200PVDS
Materiale: AISI316L
Finitura: PVD Spazzolato

Articolo: NA200PVDL
Materiale: AISI316L
Finitura: PVD Lucido

Descrizione: Gruppo lavabo a parete completo di erogatore e comando progressivo, escluso di corpo ad incasso.

Pulizia: Al fine di evitare depositi di calcare ed incrostazioni, si consiglia di lavare il prodotto con una soluzione di acqua tiepida ed aceto, oppure con sapone liquido diluito in acqua. Quindi asciugarli con un panno morbido. Sono assolutamente da evitare prodotti detergenti a base di cloro, come ad esempio la candeggina o prodotti analoghi normalmente in commercio, poiché possono produrre seri effetti di corrosione se non abbondantemente, rapidamente ed opportunamente risciacquati. Per maggiori dettagli consultare il manuale d'installazione.

Article: NA200SA
Material: *AISI316L*
Finish: *Satin Stainless Steel*

Article: NA200LU
Material: *AISI316L*
Finish: *Polished Stainless Steel*

Article: NA200V
Material: *AISI316L*
Finish: *Matt Lacquered Stainless Steel*

Article: NA200PVDS
Material: *AISI316L*
Finish: *PVD Brushed Finish*

Article: NA200PVDL
Material: *AISI316L*
Finish: *PVD Polished Finish*

Description*: Wall-mounted sink set complete with spout and progressive handle, excluding concealed valve.*

Cleaning: *In order to avoid limestone deposits and encrustations, it is recommended to wash the product with a solution of warm water and vinegar, or with liquid soap diluted in water. Then dry with a soft cloth. The use of detergent products containing chlorine, such as bleach or similar products normally available on the market must be avoided because they can produce serious effects of corrosion if not abundantly, quickly and appropriately rinsed. For further details please reference our installation manuals.*



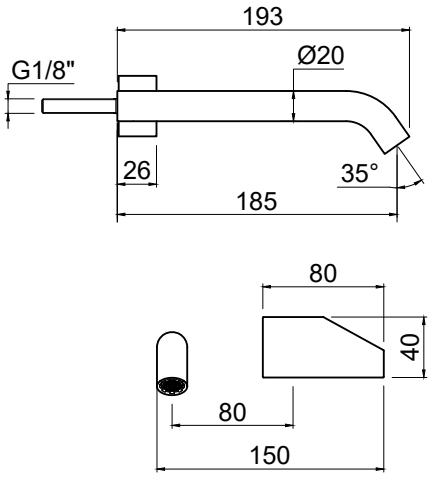

NAZIONALE

Articolo: NA201SA
Materiale: AISI316L
Finitura: Acciaio Satinato

Articolo: NA201LU
Materiale: AISI316L
Finitura: Acciaio Lucido

Articolo: NA201V
Materiale: AISI316L
Finitura: Laccato Opaco

Articolo: NA201PVDS
Materiale: AISI316L
Finitura: PVD Spazzolato

Articolo: NA201PVDL
Materiale: AISI316L
Finitura: PVD Lucido

Descrizione: Gruppo lavabo a parete completo di erogatore e comando progressivo, escluso di corpo ad incasso.

Pulizia: Al fine di evitare depositi di calcare ed incrostazioni, si consiglia di lavare il prodotto con una soluzione di acqua tiepida ed aceto, oppure con sapone liquido diluito in acqua. Quindi asciugarli con un panno morbido. Sono assolutamente da evitare prodotti detergenti a base di cloro, come ad esempio la candeggina o prodotti analoghi normalmente in commercio, poiché possono produrre seri effetti di corrosione se non abbondantemente, rapidamente ed opportunamente risciacquati. Per maggiori dettagli consultare il manuale d'installazione.

Article: NA201SA
Material: *AISI316L*
Finish: *Satin Stainless Steel*

Article: NA201LU
Material: *AISI316L*
Finish: *Polished Stainless Steel*

Article: NA201V
Material: *AISI316L*
Finish: *Matt Lacquered Stainless Steel*

Article: NA201PVDS
Material: *AISI316L*
Finish: *PVD Brushed Finish*

Article: NA201PVDL
Material: *AISI316L*
Finish: *PVD Polished Finish*

Description*: Wall-mounted sink set complete with spout and progressive handle, excluding concealed valve.*

Cleaning: *In order to avoid limestone deposits and encrustations, it is recommended to wash the product with a solution of warm water and vinegar, or with liquid soap diluted in water. Then dry with a soft cloth. The use of detergent products containing chlorine, such as bleach or similar products normally available on the market must be avoided because they can produce serious effects of corrosion if not abundantly, quickly and appropriately rinsed. For further details please reference our installation manuals.*



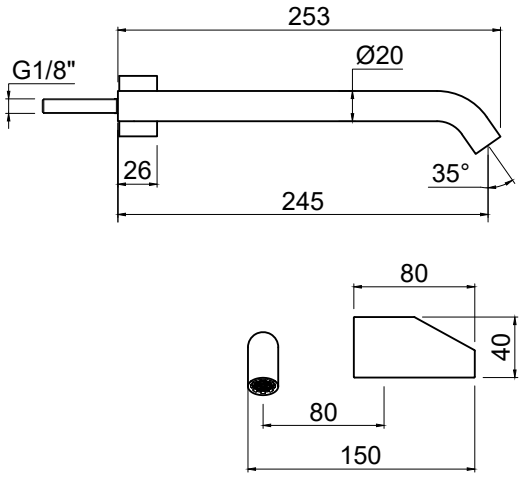

NAZIONALE

Articolo: NA200PSA
Materiale: AISI316L
Finitura: Acciaio Satinato

Articolo: NA200PLU
Materiale: AISI316L
Finitura: Acciaio Lucido

Articolo: NA200PV
Materiale: AISI316L
Finitura: Laccato Opaco

Articolo: NA200PPVDS
Materiale: AISI316L
Finitura: PVD Spazzolato

Articolo: NA200PPVDL
Materiale: AISI316L
Finitura: PVD Lucido

Descrizione: Gruppo lavabo a parete, con placca posteriore, completo di erogatore e comando progressivo, escluso di corpo ad incasso.

Pulizia: Al fine di evitare depositi di calcare ed incrostazioni, si consiglia di lavare il prodotto con una soluzione di acqua tiepida ed aceto, oppure con sapone liquido diluito in acqua. Quindi asciugarli con un panno morbido. Sono assolutamente da evitare prodotti detergenti a base di cloro, come ad esempio la candeggina o prodotti analoghi normalmente in commercio, poiché possono produrre seri effetti di corrosione se non abbondantemente, rapidamente ed opportunamente risciacquati. Per maggiori dettagli consultare il manuale d'installazione.

Article: NA200PSA
Material: *AISI316L*
Finish: *Satin Stainless Steel*

Article: NA200PLU
Material: *AISI316L*
Finish: *Polished Stainless Steel*

Article: NA200PV
Material: *AISI316L*
Finish: *Matt Lacquered Stainless Steel*

Article: NA200PPVDS
Material: *AISI316L*
Finish: *PVD Brushed Finish*

Article: NA200PPVDL
Material: *AISI316L*
Finish: *PVD Polished Finish*

Description*: Wall-mounted sink mixer, with rear plate, complete with spout and progressive control handle. Excluding concealed valve.*

Cleaning: *In order to avoid limestone deposits and encrustations, it is recommended to wash the product with a solution of warm water and vinegar, or with liquid soap diluted in water. Then dry with a soft cloth. The use of detergent products containing chlorine, such as bleach or similar products normally available on the market must be avoided because they can produce serious effects of corrosion if not abundantly, quickly and appropriately rinsed. For further details please reference our installation manuals.*



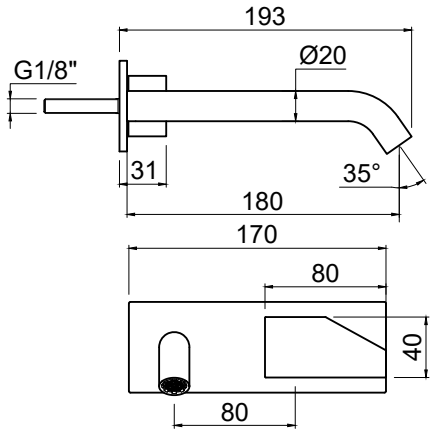

NAZIONALE

Articolo: NA201PSA
Materiale: AISI316L
Finitura: Acciaio Satinato

Articolo: NA201PLU
Materiale: AISI316L
Finitura: Acciaio Lucido

Articolo: NA201PV
Materiale: AISI316L
Finitura: Laccato Opaco

Articolo: NA201PPVDS
Materiale: AISI316L
Finitura: PVD Spazzolato

Articolo: NA201PPVDL
Materiale: AISI316L
Finitura: PVD Lucido

Descrizione: Gruppo lavabo a parete, con placca posteriore, completo di erogatore e comando progressivo, escluso di corpo ad incasso.

Pulizia: Al fine di evitare depositi di calcare ed incrostazioni, si consiglia di lavare il prodotto con una soluzione di acqua tiepida ed aceto, oppure con sapone liquido diluito in acqua. Quindi asciugarli con un panno morbido. Sono assolutamente da evitare prodotti detergenti a base di cloro, come ad esempio la candeggina o prodotti analoghi normalmente in commercio, poiché possono produrre seri effetti di corrosione se non abbondantemente, rapidamente ed opportunamente risciacquati. Per maggiori dettagli consultare il manuale d'installazione.

Article: NA201PSA
Material: *AISI316L*
Finish: *Satin Stainless Steel*

Article: NA201PLU
Material: *AISI316L*
Finish: *Polished Stainless Steel*

Article: NA201PV
Material: *AISI316L*
Finish: *Matt Lacquered Stainless Steel*

Article: NA201PPVDS
Material: *AISI316L*
Finish: *PVD Brushed Finish*

Article: NA201PPVDL
Material: *AISI316L*
Finish: *PVD Polished Finish*

Description*: Wall-mounted sink mixer, with rear plate, complete with spout and progressive control handle. Excluding concealed valve.*

Cleaning: *In order to avoid limestone deposits and encrustations, it is recommended to wash the product with a solution of warm water and vinegar, or with liquid soap diluted in water. Then dry with a soft cloth. The use of detergent products containing chlorine, such as bleach or similar products normally available on the market must be avoided because they can produce serious effects of corrosion if not abundantly, quickly and appropriately rinsed. For further details please reference our installation manuals.*



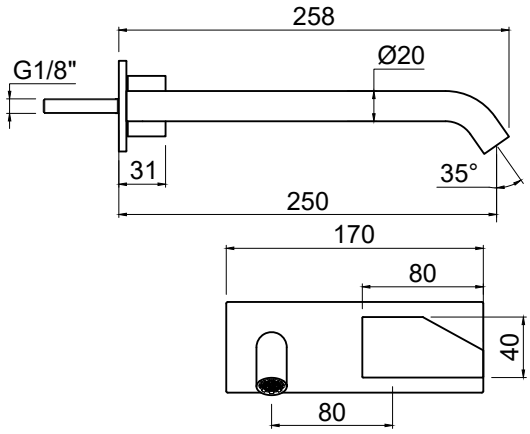

NAZIONALE

Articolo: NAIN231
Materiale: Ottone

Descrizione: Corpo ad incasso per
Art. NA231SA, Art. NA231LU, Art. NA231V, Art. NA231PVDS, Art. NA231PVD
Art. NA231PSA, Art. NA231PLU, Art. NA231PV, Art. NA231PPVDS, Art. NA231PPVD
Art. NA232SA, Art. NA232LU, Art. NA232V, Art. NA232PVDS, Art. NA232PVD
Art. NA232PSA, Art. NA232PLU, Art. NA232PV, Art. NA232PPVDS, Art. NA232PPVD

Article: NAIN231
Material: *Brass*

Description*: Concealed for*
Art. NA231SA, Art. NA231LU, Art. NA231V, Art. NA231PVDS, Art. NA231PVD
Art. NA231PSA, Art. NA231PLU, Art. NA231PV, Art. NA231PPVDS, Art. NA231PPVD
Art. NA232SA, Art. NA232LU, Art. NA232V, Art. NA232PVDS, Art. NA232PVD
Art. NA232PSA, Art. NA232PLU, Art. NA232PV, Art. NA232PPVDS, Art. NA232PPVD

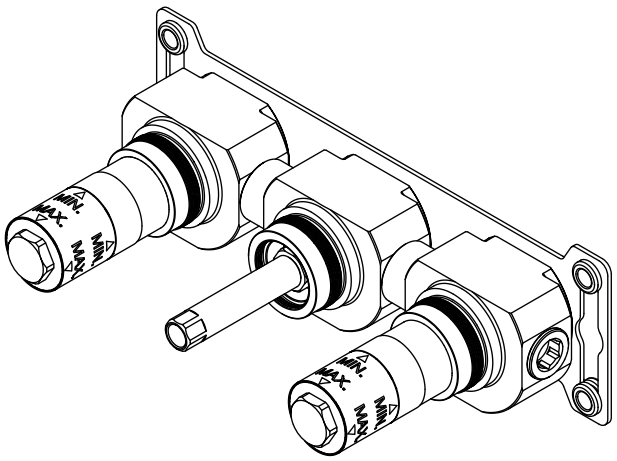

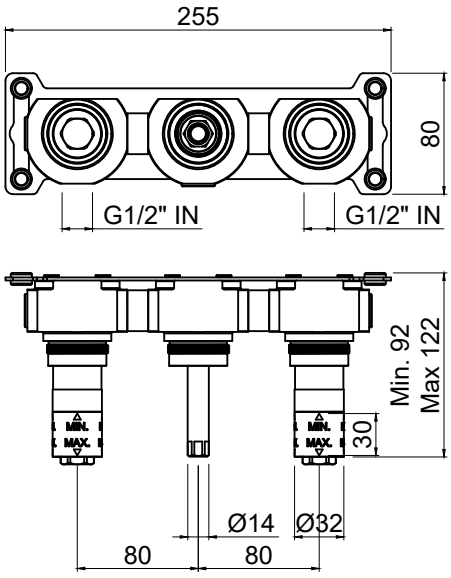

NAZIONALE

Articolo: NA231SA
Materiale: AISI316L
Finitura: Acciaio Satinato

Articolo: NA231LU
Materiale: AISI316L
Finitura: Acciaio Lucido

Articolo: NA231V
Materiale: AISI316L
Finitura: Laccato Opaco

Articolo: NA231PVDS
Materiale: AISI316L
Finitura: PVD Spazzolato

Articolo: NA231PVDL
Materiale: AISI316L
Finitura: PVD Lucido

Descrizione: Gruppo lavabo a parete completo di erogatore e rubinetti di comando acqua calda e fredda, escluso di corpo ad incasso.

Pulizia: Al fine di evitare depositi di calcare ed incrostazioni, si consiglia di lavare il prodotto con una soluzione di acqua tiepida ed aceto, oppure con sapone liquido diluito in acqua. Quindi asciugarli con un panno morbido. Sono assolutamente da evitare prodotti detergenti a base di cloro, come ad esempio la candeggina o prodotti analoghi normalmente in commercio, poiché possono produrre seri effetti di corrosione se non abbondantemente, rapidamente ed opportunamente risciacquati. Per maggiori dettagli consultare il manuale d'installazione.

Article: NA231SA
Material: *AISI316L*
Finish: *Satin Stainless Steel*

Article: NA231LU
Material: *AISI316L*
Finish: *Polished Stainless Steel*

Article: NA231V
Material: *AISI316L*
Finish: *Matt Lacquered Stainless Steel*

Article: NA231PVDS
Material: *AISI316L*
Finish: *PVD Brushed Finish*

Article: NA231PVDL
Material: *AISI316L*
Finish: *PVD Polished Finish*

Description*: Wall-mounted sink complete with spout and hot and cold-water handles, excluding concealed valve.*

Cleaning: *In order to avoid limestone deposits and encrustations, it is recommended to wash the product with a solution of warm water and vinegar, or with liquid soap diluted in water. Then dry with a soft cloth. The use of detergent products containing chlorine, such as bleach or similar products normally available on the market must be avoided because they can produce serious effects of corrosion if not abundantly, quickly and appropriately rinsed. For further details please reference our installation manuals.*



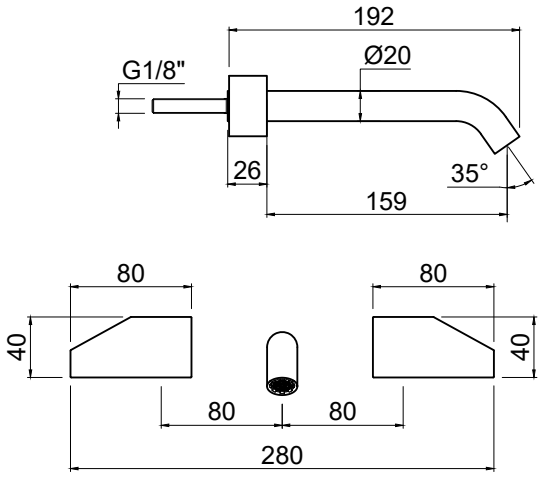

NAZIONALE

Articolo: NA232SA
Materiale: AISI316L
Finitura: Acciaio Satinato

Articolo: NA232LU
Materiale: AISI316L
Finitura: Acciaio Lucido

Articolo: NA232V
Materiale: AISI316L
Finitura: Laccato Opaco

Articolo: NA232PVDS
Materiale: AISI316L
Finitura: PVD Spazzolato

Articolo: NA232PVDL
Materiale: AISI316L
Finitura: PVD Lucido

Descrizione: Gruppo lavabo a parete completo di erogatore e rubinetti di comando acqua calda e fredda, escluso di corpo ad incasso.

Pulizia: Al fine di evitare depositi di calcare ed incrostazioni, si consiglia di lavare il prodotto con una soluzione di acqua tiepida ed aceto, oppure con sapone liquido diluito in acqua. Quindi asciugarli con un panno morbido. Sono assolutamente da evitare prodotti detergenti a base di cloro, come ad esempio la candeggina o prodotti analoghi normalmente in commercio, poiché possono produrre seri effetti di corrosione se non abbondantemente, rapidamente ed opportunamente risciacquati. Per maggiori dettagli consultare il manuale d'installazione.

Article: NA232SA
Material: *AISI316L*
Finish: *Satin Stainless Steel*

Article: NA232LU
Material: *AISI316L*
Finish: *Polished Stainless Steel*

Article: NA232V
Material: *AISI316L*
Finish: *Matt Lacquered Stainless Steel*

Article: NA232PVDS
Material: *AISI316L*
Finish: *PVD Brushed Finish*

Article: NA232PVDL
Material: *AISI316L*
Finish: *PVD Polished Finish*

Description*: Wall-mounted sink complete with spout and hot and cold-water handles, excluding concealed valve.*

Cleaning: *In order to avoid limestone deposits and encrustations, it is recommended to wash the product with a solution of warm water and vinegar, or with liquid soap diluted in water. Then dry with a soft cloth. The use of detergent products containing chlorine, such as bleach or similar products normally available on the market must be avoided because they can produce serious effects of corrosion if not abundantly, quickly and appropriately rinsed. For further details please reference our installation manuals.*



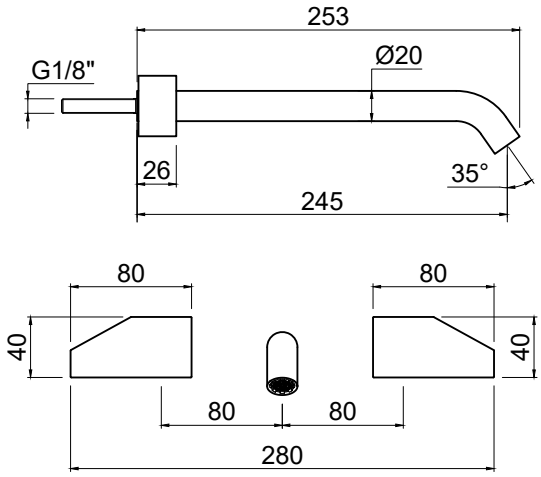

NAZIONALE

Articolo: NARL40SA
Materiale: AISI316L
Finitura: Acciaio Satinato

Articolo: NARL40LU
Materiale: AISI316L
Finitura: Acciaio Lucido

Articolo: NARL40V
Materiale: AISI316L
Finitura: Laccato Opaco

Articolo: NARL40PVDS
Materiale: AISI316L
Finitura: PVD Spazzolato

Articolo: NARL40PVDL
Materiale: AISI316L
Finitura: PVD Lucido

Descrizione: Rosetta per erogatore a parete.

Pulizia: Al fine di evitare depositi di calcare ed incrostazioni, si consiglia di lavare il prodotto con una soluzione di acqua tiepida ed aceto, oppure con sapone liquido diluito in acqua. Quindi asciugarli con un panno morbido. Sono assolutamente da evitare prodotti detergenti a base di cloro, come ad esempio la candeggina o prodotti analoghi normalmente in commercio, poiché possono produrre seri effetti di corrosione se non abbondantemente, rapidamente ed opportunamente risciacquati. Per maggiori dettagli consultare il manuale d'installazione.

Article: NARL40SA
Material: *AISI316L*
Finish: *Satin Stainless Steel*

Article: NARL40LU
Material: *AISI316L*
Finish: *Polished Stainless Steel*

Article: NARL40V
Material: *AISI316L*
Finish: *Matt Lacquered Stainless Steel*

Article: NARL40PVDS
Material: *AISI316L*
Finish: *PVD Brushed Finish*

Article: NARL40PVDL
Material: *AISI316L*
Finish: *PVD Polished Finish*

Description*: Boss for wall-mounted spout.*

Cleaning: *In order to avoid limestone deposits and encrustations, it is recommended to wash the product with a solution of warm water and vinegar, or with liquid soap diluted in water. Then dry with a soft cloth. The use of detergent products containing chlorine, such as bleach or similar products normally available on the market must be avoided because they can produce serious effects of corrosion if not abundantly, quickly and appropriately rinsed. For further details please reference our installation manuals.*



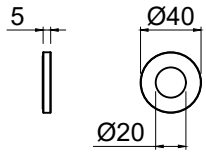

NAZIONALE

Articolo: NA231PSA
Materiale: AISI316L
Finitura: Acciaio Satinato

Articolo: NA231PLU
Materiale: AISI316L
Finitura: Acciaio Lucido

Articolo: NA231PV
Materiale: AISI316L
Finitura: Laccato Opaco

Articolo: NA231PPVDS
Materiale: AISI316L
Finitura: PVD Spazzolato

Articolo: NA231PPVDL
Materiale: AISI316L
Finitura: PVD Lucido

Descrizione: Gruppo lavabo a parete con placca, completo di erogatore e rubinetti di comando acqua calda e fredda, escluso di corpo ad incasso.

Pulizia: Al fine di evitare depositi di calcare ed incrostazioni, si consiglia di lavare il prodotto con una soluzione di acqua tiepida ed aceto, oppure con sapone liquido diluito in acqua. Quindi asciugarli con un panno morbido. Sono assolutamente da evitare prodotti detergenti a base di cloro, come ad esempio la candeggina o prodotti analoghi normalmente in commercio, poiché possono produrre seri effetti di corrosione se non abbondantemente, rapidamente ed opportunamente risciacquati. Per maggiori dettagli consultare il manuale d'installazione.

Article: NA231PSA
Material: *AISI316L*
Finish: *Satin Stainless Steel*

Article: NA231PLU
Material: *AISI316L*
Finish: *Polished Stainless Steel*

Article: NA231PV
Material: *AISI316L*
Finish: *Matt Lacquered Stainless Steel*

Article: NA231PPVDS
Material: *AISI316L*
Finish: *PVD Brushed Finish*

Article: NA231PPVDL
Material: *AISI316L*
Finish: *PVD Polished Finish*

Description*: Wall-mounted sink set with plate, complete with spout and hot and cold-water handles, excluding concealed valve.*

Cleaning: *In order to avoid limestone deposits and encrustations, it is recommended to wash the product with a solution of warm water and vinegar, or with liquid soap diluted in water. Then dry with a soft cloth. The use of detergent products containing chlorine, such as bleach or similar products normally available on the market must be avoided because they can produce serious effects of corrosion if not abundantly, quickly and appropriately rinsed. For further details please reference our installation manuals.*



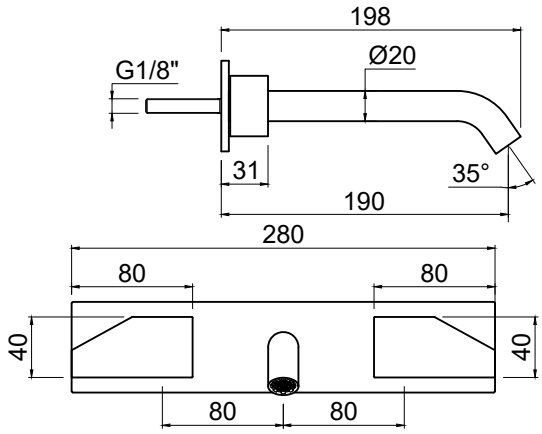

NAZIONALE

Articolo: NA232PSA
Materiale: AISI316L
Finitura: Acciaio Satinato

Articolo: NA232PLU
Materiale: AISI316L
Finitura: Acciaio Lucido

Articolo: NA232PV
Materiale: AISI316L
Finitura: Laccato Opaco

Articolo: NA232PPVDS
Materiale: AISI316L
Finitura: PVD Spazzolato

Articolo: NA232PPVDL
Materiale: AISI316L
Finitura: PVD Lucido

Descrizione: Gruppo lavabo a parete con placca, completo di erogatore e rubinetti di comando acqua calda e fredda, escluso di corpo ad incasso.

Pulizia: Al fine di evitare depositi di calcare ed incrostazioni, si consiglia di lavare il prodotto con una soluzione di acqua tiepida ed aceto, oppure con sapone liquido diluito in acqua. Quindi asciugarli con un panno morbido. Sono assolutamente da evitare prodotti detergenti a base di cloro, come ad esempio la candeggina o prodotti analoghi normalmente in commercio, poiché possono produrre seri effetti di corrosione se non abbondantemente, rapidamente ed opportunamente risciacquati. Per maggiori dettagli consultare il manuale d'installazione.

Article: NA232PSA
Material: *AISI316L*
Finish: *Satin Stainless Steel*

Article: NA232PLU
Material: *AISI316L*
Finish: *Polished Stainless Steel*

Article: NA232PV
Material: *AISI316L*
Finish: *Matt Lacquered Stainless Steel*

Article: NA232PPVDS
Material: *AISI316L*
Finish: *PVD Brushed Finish*

Article: NA232PPVDL
Material: *AISI316L*
Finish: *PVD Polished Finish*

Description*: Wall-mounted sink set with plate, complete with spout and hot and cold-water handles, excluding concealed valve.*

Cleaning: *In order to avoid limestone deposits and encrustations, it is recommended to wash the product with a solution of warm water and vinegar, or with liquid soap diluted in water. Then dry with a soft cloth. The use of detergent products containing chlorine, such as bleach or similar products normally available on the market must be avoided because they can produce serious effects of corrosion if not abundantly, quickly and appropriately rinsed. For further details please reference our installation manuals.*



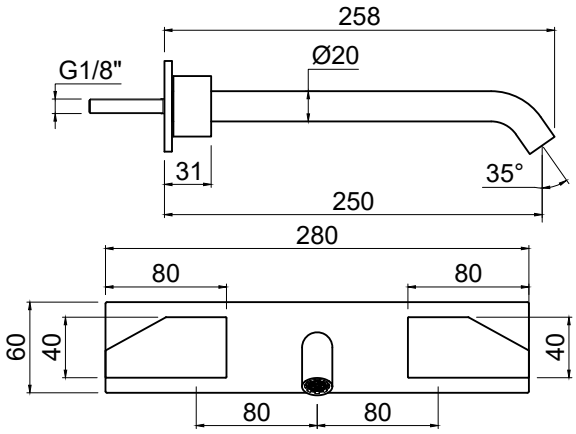

NAZIONALE

Articolo: NAIN921
Materiale: Ottone

Descrizione: Corpo ad incasso per
Art. NA921SA, Art. NA921LU, Art. NA921V, Art. NA921PVDS, Art. NA921VD
Art. NA922SA, Art. NA922LU, Art. NA922V, Art. NA922PVDS, Art. NA922VD
Art. NA704SA, Art. NA704LU, Art. NA704V, Art. NA704PVDS, Art. NA704VD

Article: NAIN921
Material: *Brass*

Description*: Concealed for*
Art. NA921SA, Art. NA921LU, Art. NA921V, Art. NA921PVDS, Art. NA921VD
Art. NA922SA, Art. NA922LU, Art. NA922V, Art. NA922PVDS, Art. NA922VD
Art. NA704SA, Art. NA704LU, Art. NA704V, Art. NA704PVDS, Art. NA704VD

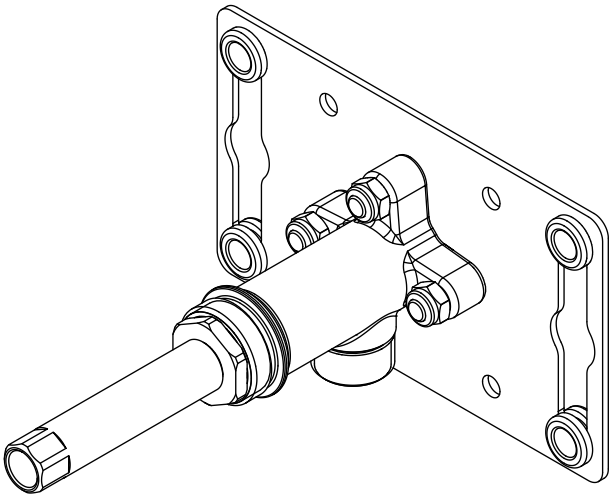

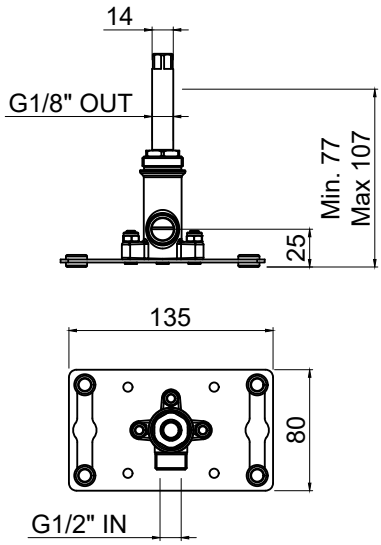

NAZIONALE

Articolo: NA920SA
Materiale: AISI316L
Finitura: Acciaio Satinato

Articolo: NA920LU
Materiale: AISI316L
Finitura: Acciaio Lucido

Articolo: NA920V
Materiale: AISI316L
Finitura: Laccato Opaco

Articolo: NA920PVDS
Materiale: AISI316L
Finitura: PVD Spazzolato

Articolo: NA920PVDL
Materiale: AISI316L
Finitura: PVD Lucido

Descrizione: Erogatore a parete per lavabo, escluso di corpo ad incasso.

Pulizia: Al fine di evitare depositi di calcare ed incrostazioni, si consiglia di lavare il prodotto con una soluzione di acqua tiepida ed aceto, oppure con sapone liquido diluito in acqua. Quindi asciugarli con un panno morbido. Sono assolutamente da evitare prodotti detergenti a base di cloro, come ad esempio la candeggina o prodotti analoghi normalmente in commercio, poiché possono produrre seri effetti di corrosione se non abbondantemente, rapidamente ed opportunamente risciacquati. Per maggiori dettagli consultare il manuale d'installazione.

Article: NA920SA
Material: *AISI316L*
Finish: *Satin Stainless Steel*

Article: NA920LU
Material: *AISI316L*
Finish: *Polished Stainless Steel*

Article: NA920V
Material: *AISI316L*
Finish: *Matt Lacquered Stainless Steel*

Article: NA920PVDS
Material: *AISI316L*
Finish: *PVD Brushed Finish*

Article: NA920PVDL
Material: *AISI316L*
Finish: *PVD Polished Finish*

Description*: Wall-mounted spout for sink, excluding concealed valve.*

Cleaning: *In order to avoid limestone deposits and encrustations, it is recommended to wash the product with a solution of warm water and vinegar, or with liquid soap diluted in water. Then dry with a soft cloth. The use of detergent products containing chlorine, such as bleach or similar products normally available on the market must be avoided because they can produce serious effects of corrosion if not abundantly, quickly and appropriately rinsed. For further details please reference our installation manuals.*



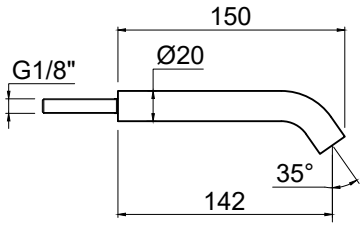

NAZIONALE

Articolo: NA921SA
Materiale: AISI316L
Finitura: Acciaio Satinato

Articolo: NA921LU
Materiale: AISI316L
Finitura: Acciaio Lucido

Articolo: NA921V
Materiale: AISI316L
Finitura: Laccato Opaco

Articolo: NA921PVDS
Materiale: AISI316L
Finitura: PVD Spazzolato

Articolo: NA921PVDL
Materiale: AISI316L
Finitura: PVD Lucido

Descrizione: Erogatore a parete per lavabo, escluso di corpo ad incasso.

Pulizia: Al fine di evitare depositi di calcare ed incrostazioni, si consiglia di lavare il prodotto con una soluzione di acqua tiepida ed aceto, oppure con sapone liquido diluito in acqua. Quindi asciugarli con un panno morbido. Sono assolutamente da evitare prodotti detergenti a base di cloro, come ad esempio la candeggina o prodotti analoghi normalmente in commercio, poiché possono produrre seri effetti di corrosione se non abbondantemente, rapidamente ed opportunamente risciacquati. Per maggiori dettagli consultare il manuale d'installazione.

Article: NA921SA
Material: *AISI316L*
Finish: *Satin Stainless Steel*

Article: NA921LU
Material: *AISI316L*
Finish: *Polished Stainless Steel*

Article: NA921V
Material: *AISI316L*
Finish: *Matt Lacquered Stainless Steel*

Article: NA921PVDS
Material: *AISI316L*
Finish: *PVD Brushed Finish*

Article: NA921PVDL
Material: *AISI316L*
Finish: *PVD Polished Finish*

Description*: Wall-mounted spout for sink, excluding concealed valve.*

Cleaning: *In order to avoid limestone deposits and encrustations, it is recommended to wash the product with a solution of warm water and vinegar, or with liquid soap diluted in water. Then dry with a soft cloth. The use of detergent products containing chlorine, such as bleach or similar products normally available on the market must be avoided because they can produce serious effects of corrosion if not abundantly, quickly and appropriately rinsed. For further details please reference our installation manuals.*



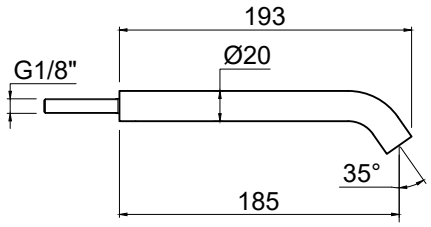

NAZIONALE

Articolo: NA922SA
Materiale: AISI316L
Finitura: Acciaio Satinato

Articolo: NA922LU
Materiale: AISI316L
Finitura: Acciaio Lucido

Articolo: NA922V
Materiale: AISI316L
Finitura: Laccato Opaco

Articolo: NA922PVDS
Materiale: AISI316L
Finitura: PVD Spazzolato

Articolo: NA922PVDL
Materiale: AISI316L
Finitura: PVD Lucido

Descrizione: Erogatore a parete per lavabo, escluso di corpo ad incasso.

Pulizia: Al fine di evitare depositi di calcare ed incrostazioni, si consiglia di lavare il prodotto con una soluzione di acqua tiepida ed aceto, oppure con sapone liquido diluito in acqua. Quindi asciugarli con un panno morbido. Sono assolutamente da evitare prodotti detergenti a base di cloro, come ad esempio la candeggina o prodotti analoghi normalmente in commercio, poiché possono produrre seri effetti di corrosione se non abbondantemente, rapidamente ed opportunamente risciacquati. Per maggiori dettagli consultare il manuale d'installazione.

Article: NA922SA
Material: *AISI316L*
Finish: *Satin Stainless Steel*

Article: NA922LU
Material: *AISI316L*
Finish: *Polished Stainless Steel*

Article: NA922V
Material: *AISI316L*
Finish: *Matt Lacquered Stainless Steel*

Article: NA922PVDS
Material: *AISI316L*
Finish: *PVD Brushed Finish*

Article: NA922PVDL
Material: *AISI316L*
Finish: *PVD Polished Finish*

Description*: Wall-mounted spout for sink, excluding concealed valve.*

Cleaning: *In order to avoid limestone deposits and encrustations, it is recommended to wash the product with a solution of warm water and vinegar, or with liquid soap diluted in water. Then dry with a soft cloth. The use of detergent products containing chlorine, such as bleach or similar products normally available on the market must be avoided because they can produce serious effects of corrosion if not abundantly, quickly and appropriately rinsed. For further details please reference our installation manuals.*



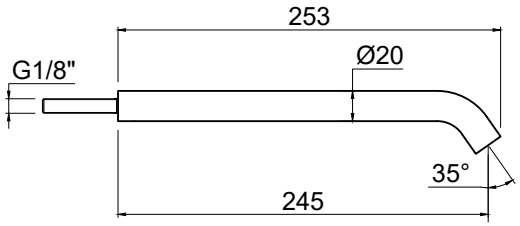

NAZIONALE

Articolo: ES100QSA
Materiale: AISI316L
Finitura: Acciaio Satinato

Articolo: ES100QLU
Materiale: AISI316L
Finitura: Acciaio Lucido

Articolo: ES100QV
Materiale: AISI316L
Finitura: Laccato Opaco

Articolo: ES100QPVDS
Materiale: AISI316L
Finitura: PVD Spazzolato

Articolo: ES100QPVDL
Materiale: AISI316L
Finitura: PVD Lucido

Descrizione: Erogatore da piano per lavabo.

Pulizia: Al fine di evitare depositi di calcare ed incrostazioni, si consiglia di lavare il prodotto con una soluzione di acqua tiepida ed aceto, oppure con sapone liquido diluito in acqua. Quindi asciugarli con un panno morbido. Sono assolutamente da evitare prodotti detergenti a base di cloro, come ad esempio la candeggina o prodotti analoghi normalmente in commercio, poiché possono produrre seri effetti di corrosione se non abbondantemente, rapidamente ed opportunamente risciacquati. Per maggiori dettagli consultare il manuale d'installazione.

Article: ES100QSA
Material: *AISI316L*
Finish: *Satin Stainless Steel*

Article: ES100QLU
Material: *AISI316L*
Finish: *Polished Stainless Steel*

Article: ES100QV
Material: *AISI316L*
Finish: *Matt Lacquered Stainless Steel*

Article: ES100QPVDS
Material: *AISI316L*
Finish: *PVD Brushed Finish*

Article: ES100QPVDL
Material: *AISI316L*
Finish: *PVD Polished Finish*

Description*: Countertop, spout for sink.*

Cleaning: *In order to avoid limestone deposits and encrustations, it is recommended to wash the product with a solution of warm water and vinegar, or with liquid soap diluted in water. Then dry with a soft cloth. The use of detergent products containing chlorine, such as bleach or similar products normally available on the market must be avoided because they can produce serious effects of corrosion if not abundantly, quickly and appropriately rinsed. For further details please reference our installation manuals.*



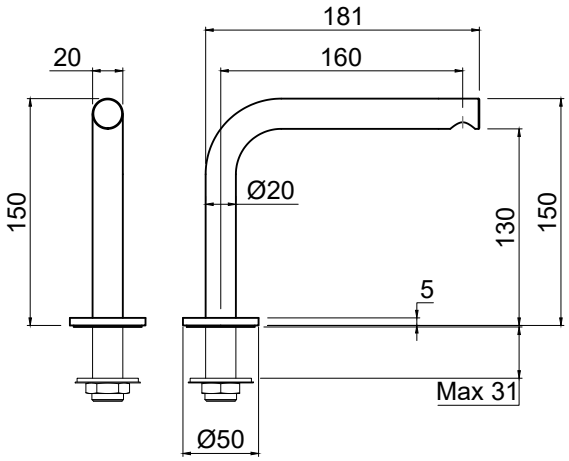

NAZIONALE

Articolo: ES101QSA
Materiale: AISI316L
Finitura: Acciaio Satinato

Articolo: ES101QLU
Materiale: AISI316L
Finitura: Acciaio Lucido

Articolo: ES101QV
Materiale: AISI316L
Finitura: Laccato Opaco

Articolo: ES101QPVDS
Materiale: AISI316L
Finitura: PVD Spazzolato

Articolo: ES101QPVDL
Materiale: AISI316L
Finitura: PVD Lucido

Descrizione: Erogatore da piano per lavabo.

Pulizia: Al fine di evitare depositi di calcare ed incrostazioni, si consiglia di lavare il prodotto con una soluzione di acqua tiepida ed aceto, oppure con sapone liquido diluito in acqua. Quindi asciugarli con un panno morbido. Sono assolutamente da evitare prodotti detergenti a base di cloro, come ad esempio la candeggina o prodotti analoghi normalmente in commercio, poiché possono produrre seri effetti di corrosione se non abbondantemente, rapidamente ed opportunamente risciacquati. Per maggiori dettagli consultare il manuale d'installazione.

Article: ES101QSA
Material: *AISI316L*
Finish: *Satin Stainless Steel*

Article: ES101QLU
Material: *AISI316L*
Finish: *Polished Stainless Steel*

Article: ES101QV
Material: *AISI316L*
Finish: *Matt Lacquered Stainless Steel*

Article: ES101QPVDS
Material: *AISI316L*
Finish: *PVD Brushed Finish*

Article: ES101QPVDL
Material: *AISI316L*
Finish: *PVD Polished Finish*

Description*: Countertop, spout for sink.*

Cleaning: *In order to avoid limestone deposits and encrustations, it is recommended to wash the product with a solution of warm water and vinegar, or with liquid soap diluted in water. Then dry with a soft cloth. The use of detergent products containing chlorine, such as bleach or similar products normally available on the market must be avoided because they can produce serious effects of corrosion if not abundantly, quickly and appropriately rinsed. For further details please reference our installation manuals.*



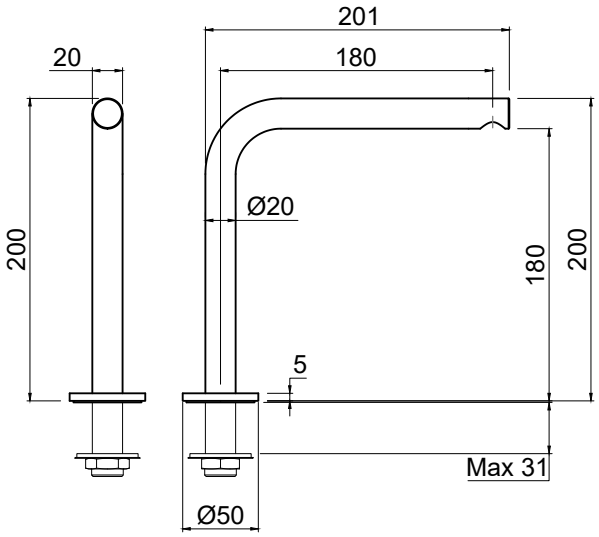

NAZIONALE

Articolo: ES103QSA
Materiale: AISI316L
Finitura: Acciaio Satinato

Articolo: ES103QLU
Materiale: AISI316L
Finitura: Acciaio Lucido

Articolo: ES103QV
Materiale: AISI316L
Finitura: Laccato Opaco

Articolo: ES103QPVDS
Materiale: AISI316L
Finitura: PVD Spazzolato

Articolo: ES103QPVDL
Materiale: AISI316L
Finitura: PVD Lucido

Descrizione: Erogatore da piano per lavabo.

Pulizia: Al fine di evitare depositi di calcare ed incrostazioni, si consiglia di lavare il prodotto con una soluzione di acqua tiepida ed aceto, oppure con sapone liquido diluito in acqua. Quindi asciugarli con un panno morbido. Sono assolutamente da evitare prodotti detergenti a base di cloro, come ad esempio la candeggina o prodotti analoghi normalmente in commercio, poiché possono produrre seri effetti di corrosione se non abbondantemente, rapidamente ed opportunamente risciacquati. Per maggiori dettagli consultare il manuale d'installazione.

Article: ES103QSA
Material: *AISI316L*
Finish: *Satin Stainless Steel*

Article: ES103QLU
Material: *AISI316L*
Finish: *Polished Stainless Steel*

Article: ES103QV
Material: *AISI316L*
Finish: *Matt Lacquered Stainless Steel*

Article: ES103QPVDS
Material: *AISI316L*
Finish: *PVD Brushed Finish*

Article: ES103QPVDL
Material: *AISI316L*
Finish: *PVD Polished Finish*

Description*: Countertop, spout for sink.*

Cleaning: *In order to avoid limestone deposits and encrustations, it is recommended to wash the product with a solution of warm water and vinegar, or with liquid soap diluted in water. Then dry with a soft cloth. The use of detergent products containing chlorine, such as bleach or similar products normally available on the market must be avoided because they can produce serious effects of corrosion if not abundantly, quickly and appropriately rinsed. For further details please reference our installation manuals.*



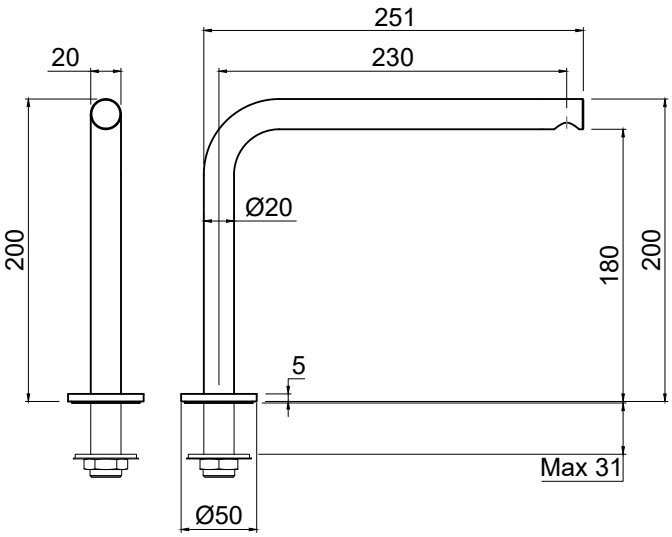

NAZIONALE

Articolo: ES102QSA
Materiale: AISI316L
Finitura: Acciaio Satinato

Articolo: ES102QLU
Materiale: AISI316L
Finitura: Acciaio Lucido

Articolo: ES102QV
Materiale: AISI316L
Finitura: Laccato Opaco

Articolo: ES102QPVDS
Materiale: AISI316L
Finitura: PVD Spazzolato

Articolo: ES102QPVDL
Materiale: AISI316L
Finitura: PVD Lucido

Descrizione: Erogatore da piano per lavabo.

Pulizia: Al fine di evitare depositi di calcare ed incrostazioni, si consiglia di lavare il prodotto con una soluzione di acqua tiepida ed aceto, oppure con sapone liquido diluito in acqua. Quindi asciugarli con un panno morbido. Sono assolutamente da evitare prodotti detergenti a base di cloro, come ad esempio la candeggina o prodotti analoghi normalmente in commercio, poiché possono produrre seri effetti di corrosione se non abbondantemente, rapidamente ed opportunamente risciacquati. Per maggiori dettagli consultare il manuale d'installazione.

Article: ES102QSA
Material: *AISI316L*
Finish: *Satin Stainless Steel*

Article: ES102QLU
Material: *AISI316L*
Finish: *Polished Stainless Steel*

Article: ES102QV
Material: *AISI316L*
Finish: *Matt Lacquered Stainless Steel*

Article: ES102QPVDS
Material: *AISI316L*
Finish: *PVD Brushed Finish*

Article: ES102QPVDL
Material: *AISI316L*
Finish: *PVD Polished Finish*

Description*: Countertop, spout for sink.*

Cleaning: *In order to avoid limestone deposits and encrustations, it is recommended to wash the product with a solution of warm water and vinegar, or with liquid soap diluted in water. Then dry with a soft cloth. The use of detergent products containing chlorine, such as bleach or similar products normally available on the market must be avoided because they can produce serious effects of corrosion if not abundantly, quickly and appropriately rinsed. For further details please reference our installation manuals.*



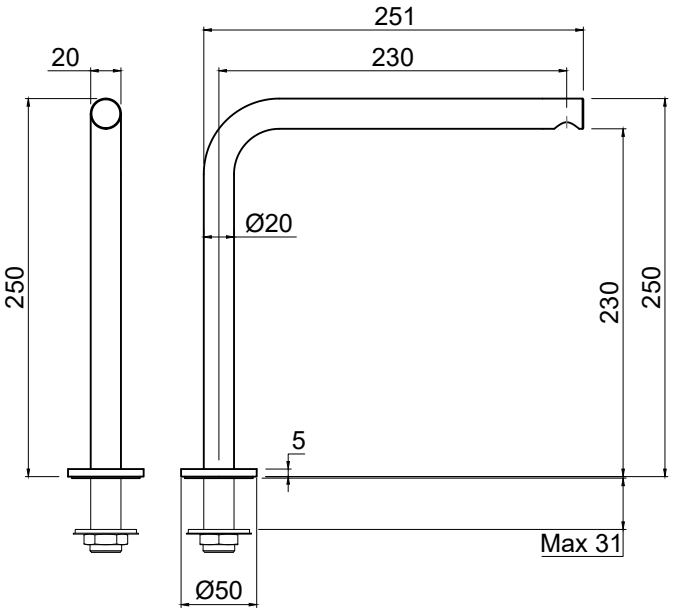

NAZIONALE

Articolo: NA410NSA
Materiale: AISI316L
Finitura: Acciaio Satinato

Articolo: NA410NLU
Materiale: AISI316L
Finitura: Acciaio Lucido

Articolo: NA410NV
Materiale: AISI316L
Finitura: Laccato Opaco

Articolo: NA410NPVDS
Materiale: AISI316L
Finitura: PVD Spazzolato

Articolo: NA410NPVDL
Materiale: AISI316L
Finitura: PVD Lucido

Descrizione: Erogatore da piano per bidet.

Pulizia: Al fine di evitare depositi di calcare ed incrostazioni, si consiglia di lavare il prodotto con una soluzione di acqua tiepida ed aceto, oppure con sapone liquido diluito in acqua. Quindi asciugarli con un panno morbido. Sono assolutamente da evitare prodotti detergenti a base di cloro, come ad esempio la candeggina o prodotti analoghi normalmente in commercio, poiché possono produrre seri effetti di corrosione se non abbondantemente, rapidamente ed opportunamente risciacquati. Per maggiori dettagli consultare il manuale d'installazione.

Article: NA410NSA
Material: *AISI316L*
Finish: *Satin Stainless Steel*

Article: NA410NLU
Material: *AISI316L*
Finish: *Polished Stainless Steel*

Article: NA410NV
Material: *AISI316L*
Finish: *Matt Lacquered Stainless Steel*

Article: NA410NPVDS
Material: *AISI316L*
Finish: *PVD Brushed Finish*

Article: NA410NPVDL
Material: *AISI316L*
Finish: *PVD Polished Finish*

Description*: Spout for bidet.*

Cleaning: *In order to avoid limestone deposits and encrustations, it is recommended to wash the product with a solution of warm water and vinegar, or with liquid soap diluted in water. Then dry with a soft cloth. The use of detergent products containing chlorine, such as bleach or similar products normally available on the market must be avoided because they can produce serious effects of corrosion if not abundantly, quickly and appropriately rinsed. For further details please reference our installation manuals.*



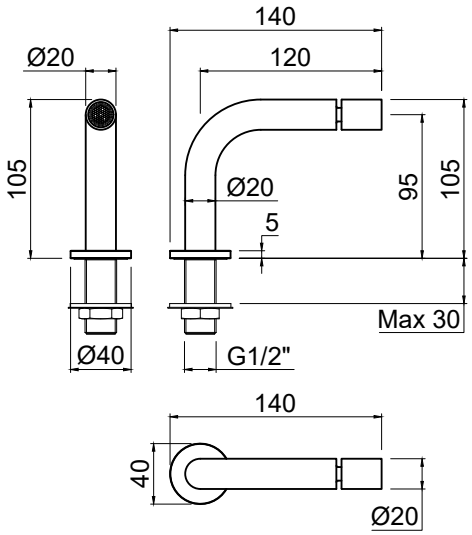

NAZIONALE

Articolo: NAIN600
Materiale: Ottone

Descrizione: Corpo ad incasso per
Art. NA601SA, Art. NA601LU, Art. NA601V, Art. NA601PVDS, Art. NA601PVDL

Article: NAIN600
Material: *Brass*

Description*: Concealed for*
Art. NA601SA, Art. NA601LU, Art. NA601V, Art. NA601PVDS, Art. NA601PVDL

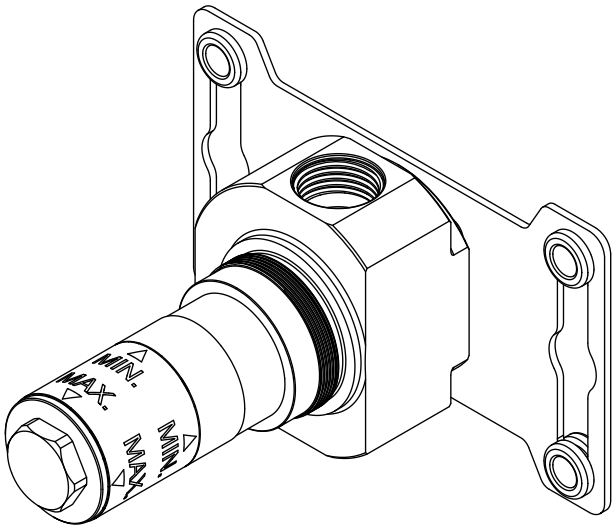

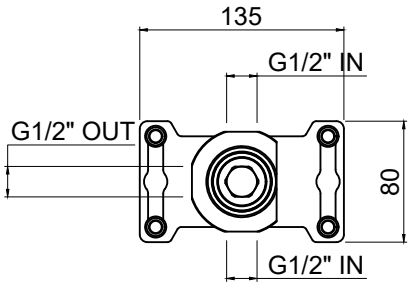

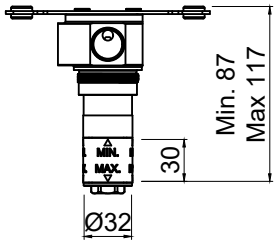

NAZIONALE

Articolo: NA601SA
Materiale: AISI316L
Finitura: Acciaio Satinato

Articolo: NA601LU
Materiale: AISI316L
Finitura: Acciaio Lucido

Articolo: NA601V
Materiale: AISI316L
Finitura: Laccato Opaco

Articolo: NA601PVDS
Materiale: AISI316L
Finitura: PVD Spazzolato

Articolo: NA601PVDL
Materiale: AISI316L
Finitura: PVD Lucido

Descrizione: Comando progressivo da parete, escluso di corpo ad incasso.

Pulizia: Al fine di evitare depositi di calcare ed incrostazioni, si consiglia di lavare il prodotto con una soluzione di acqua tiepida ed aceto, oppure con sapone liquido diluito in acqua. Quindi asciugarli con un panno morbido. Sono assolutamente da evitare prodotti detergenti a base di cloro, come ad esempio la candeggina o prodotti analoghi normalmente in commercio, poiché possono produrre seri effetti di corrosione se non abbondantemente, rapidamente ed opportunamente risciacquati. Per maggiori dettagli consultare il manuale d'installazione.

Article: NA601SA
Material: *AISI316L*
Finish: *Satin Stainless Steel*

Article: NA601LU
Material: *AISI316L*
Finish: *Polished Stainless Steel*

Article: NA601V
Material: *AISI316L*
Finish: *Matt Lacquered Stainless Steel*

Article: NA600PVDS
Material: *AISI316L*
Finish: *PVD Brushed Finish*

Article: NA601PVDL
Material: *AISI316L*
Finish: *PVD Polished Finish*

Description*: Progressive wall-mounted handle, excluding concealed valve.*

Cleaning: *In order to avoid limestone deposits and encrustations, it is recommended to wash the product with a solution of warm water and vinegar, or with liquid soap diluted in water. Then dry with a soft cloth. The use of detergent products containing chlorine, such as bleach or similar products normally available on the market must be avoided because they can produce serious effects of corrosion if not abundantly, quickly and appropriately rinsed. For further details please reference our installation manuals.*



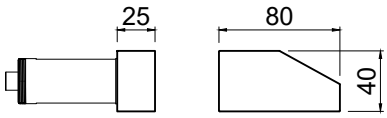

NAZIONALE

Articolo: NA600PSA
Materiale: AISI316L
Finitura: Acciaio Satinato

Articolo: NA600PLU
Materiale: AISI316L
Finitura: Acciaio Lucido

Articolo: NA600PV
Materiale: AISI316L
Finitura: Laccato Opaco

Articolo: NA600PPVDS
Materiale: AISI316L
Finitura: PVD Spazzolato

Articolo: NA600PPVDL
Materiale: AISI316L
Finitura: PVD Lucido

Descrizione: Placca posteriore per comando progressivo a parete.

Pulizia: Al fine di evitare depositi di calcare ed incrostazioni, si consiglia di lavare il prodotto con una soluzione di acqua tiepida ed aceto, oppure con sapone liquido diluito in acqua. Quindi asciugarli con un panno morbido. Sono assolutamente da evitare prodotti detergenti a base di cloro, come ad esempio la candeggina o prodotti analoghi normalmente in commercio, poiché possono produrre seri effetti di corrosione se non abbondantemente, rapidamente ed opportunamente risciacquati. Per maggiori dettagli consultare il manuale d'installazione.

Article: NA600PSA
Material: *AISI316L*
Finish: *Satin Stainless Steel*

Article: NA600PLU
Material: *AISI316L*
Finish: *Polished Stainless Steel*

Article: NA600PV
Material: *AISI316L*
Finish: *Matt Lacquered Stainless Steel*

Article: NA600PPVDS
Material: *AISI316L*
Finish: *PVD Brushed Finish*

Article: NA600PPVDL
Material: *AISI316L*
Finish: *PVD Polished Finish*

Description*: Rear plate for progressive wall handle.*

Cleaning: *In order to avoid limestone deposits and encrustations, it is recommended to wash the product with a solution of warm water and vinegar, or with liquid soap diluted in water. Then dry with a soft cloth. The use of detergent products containing chlorine, such as bleach or similar products normally available on the market must be avoided because they can produce serious effects of corrosion if not abundantly, quickly and appropriately rinsed. For further details please reference our installation manuals.*



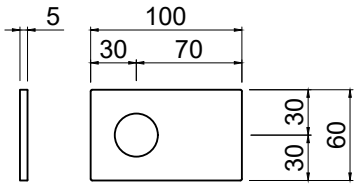

NAZIONALE

Articolo: NAIN221
Materiale: Ottone

Descrizione: Corpo ad incasso per
Art. NA221SA, Art. NA221LU, Art. NA221V, Art. NA221PVDS, Art. NA221PVDL

Article: NAIN221
Material: *Brass*

Description*: Concealed for*
Art. NA221SA, Art. NA221LU, Art. NA221V, Art. NA221PVDS, Art. NA221PVDL

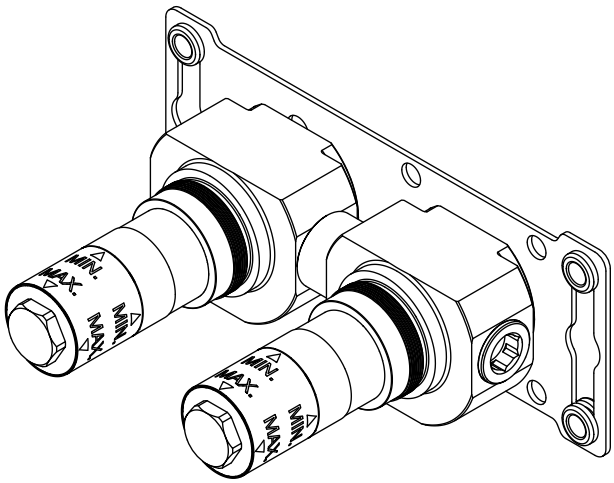

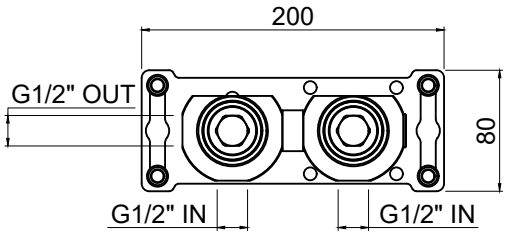

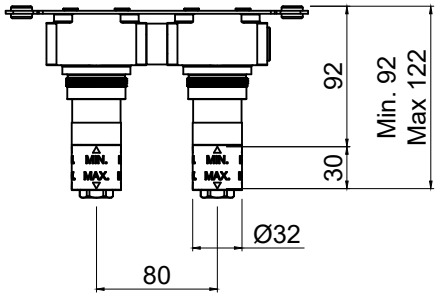

NAZIONALE

Articolo: NA221SA
Materiale: AISI316L
Finitura: Acciaio Satinato

Articolo: NA221LU
Materiale: AISI316L
Finitura: Acciaio Lucido

Articolo: NA221V
Materiale: AISI316L
Finitura: Laccato Opaco

Articolo: NA221PVDS
Materiale: AISI316L
Finitura: PVD Spazzolato

Articolo: NA221PVDL
Materiale: AISI316L
Finitura: PVD Lucido

Descrizione: Gruppo lavabo a parete con rubinetti di comando acqua calda e fredda, per lavabo, bidet. Escluso di corpo ad incasso.

Pulizia: Al fine di evitare depositi di calcare ed incrostazioni, si consiglia di lavare il prodotto con una soluzione di acqua tiepida ed aceto, oppure con sapone liquido diluito in acqua. Quindi asciugarli con un panno morbido. Sono assolutamente da evitare prodotti detergenti a base di cloro, come ad esempio la candeggina o prodotti analoghi normalmente in commercio, poiché possono produrre seri effetti di corrosione se non abbondantemente, rapidamente ed opportunamente risciacquati. Per maggiori dettagli consultare il manuale d'installazione.

Article: NA221SA
Material: *AISI316L*
Finish: *Satin Stainless Steel*

Article: NA221LU
Material: *AISI316L*
Finish: *Polished Stainless Steel*

Article: NA221V
Material: *AISI316L*
Finish: *Matt Lacquered Stainless Steel*

Article: NA221PVDS
Material: *AISI316L*
Finish: *PVD Brushed Finish*

Article: NA221PVDL
Material: *AISI316L*
Finish: *PVD Polished Finish*

Description*: Wall-mounted sink set with hot and cold water handles for sink and bidet. Concealed valve not included.*

Cleaning: *In order to avoid limestone deposits and encrustations, it is recommended to wash the product with a solution of warm water and vinegar, or with liquid soap diluted in water. Then dry with a soft cloth. The use of detergent products containing chlorine, such as bleach or similar products normally available on the market must be avoided because they can produce serious effects of corrosion if not abundantly, quickly and appropriately rinsed. For further details please reference our installation manuals.*



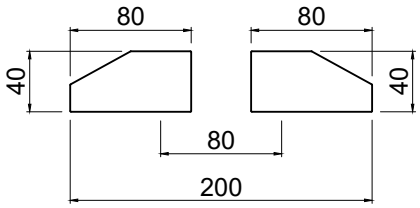

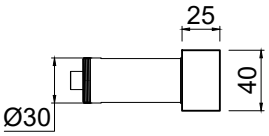

NAZIONALE

Articolo: NA600RDSA
Materiale: AISI316L
Finitura: Acciaio Satinato

Articolo: NA600RDLU
Materiale: AISI316L
Finitura: Acciaio Lucido

Articolo: NA600RDV
Materiale: AISI316L
Finitura: Laccato Opaco

Articolo: NA600RDPVDS
Materiale: AISI316L
Finitura: PVD Spazzolato

Articolo: NA600RDPVDL
Materiale: AISI316L
Finitura: PVD Lucido

Descrizione: Comando progressivo remoto da piano versione destra.

Pulizia: Al fine di evitare depositi di calcare ed incrostazioni, si consiglia di lavare il prodotto con una soluzione di acqua tiepida ed aceto, oppure con sapone liquido diluito in acqua. Quindi asciugarli con un panno morbido. Sono assolutamente da evitare prodotti detergenti a base di cloro, come ad esempio la candeggina o prodotti analoghi normalmente in commercio, poiché possono produrre seri effetti di corrosione se non abbondantemente, rapidamente ed opportunamente risciacquati. Per maggiori dettagli consultare il manuale d'installazione.

Article: NA600RDSA
Material: *AISI316L*
Finish: *Satin Stainless Steel*

Article: NA600RDLU
Material: *AISI316L*
Finish: *Polished Stainless Steel*

Article: NA600RDV
Material: *AISI316L*
Finish: *Matt Lacquered Stainless Steel*

Article: NA600RDPVDS
Material: *AISI316L*
Finish: *PVD Brushed Finish*

Article: NA600RDPVDL
Material: *AISI316L*
Finish: *PVD Polished Finish*

Description*: Remote progressive handle for top mounting right version.*

Cleaning: *In order to avoid limestone deposits and encrustations, it is recommended to wash the product with a solution of warm water and vinegar, or with liquid soap diluted in water. Then dry with a soft cloth. The use of detergent products containing chlorine, such as bleach or similar products normally available on the market must be avoided because they can produce serious effects of corrosion if not abundantly, quickly and appropriately rinsed. For further details please reference our installation manuals.*



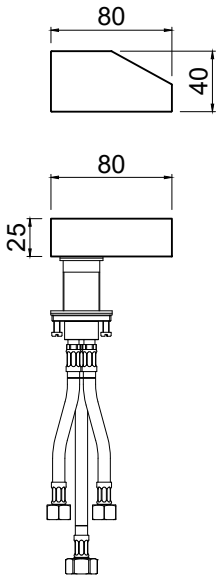

NAZIONALE

Articolo: NA600RSSA
Materiale: AISI316L
Finitura: Acciaio Satinato

Articolo: NA600RSLU
Materiale: AISI316L
Finitura: Acciaio Lucido

Articolo: NA600RSV
Materiale: AISI316L
Finitura: Laccato Opaco

Articolo: NA600RSPVDS
Materiale: AISI316L
Finitura: PVD Spazzolato

Articolo: NA600RSPVDL
Materiale: AISI316L
Finitura: PVD Lucido

Descrizione: Comando progressivo remoto da piano versione sinistra.

Pulizia: Al fine di evitare depositi di calcare ed incrostazioni, si consiglia di lavare il prodotto con una soluzione di acqua tiepida ed aceto, oppure con sapone liquido diluito in acqua. Quindi asciugarli con un panno morbido. Sono assolutamente da evitare prodotti detergenti a base di cloro, come ad esempio la candeggina o prodotti analoghi normalmente in commercio, poiché possono produrre seri effetti di corrosione se non abbondantemente, rapidamente ed opportunamente risciacquati. Per maggiori dettagli consultare il manuale d'installazione.

Article: NA600RSSA
Material: *AISI316L*
Finish: *Satin Stainless Steel*

Article: NA600RSLU
Material: *AISI316L*
Finish: *Polished Stainless Steel*

Article: NA600RSV
Material: *AISI316L*
Finish: *Matt Lacquered Stainless Steel*

Article: NA600RSPVDS
Material: *AISI316L*
Finish: *PVD Brushed Finish*

Article: NA600RSPVDL
Material: *AISI316L*
Finish: *PVD Polished Finish*

Description*: Remote progressive handle for top mounting left version.*

Cleaning: *In order to avoid limestone deposits and encrustations, it is recommended to wash the product with a solution of warm water and vinegar, or with liquid soap diluted in water. Then dry with a soft cloth. The use of detergent products containing chlorine, such as bleach or similar products normally available on the market must be avoided because they can produce serious effects of corrosion if not abundantly, quickly and appropriately rinsed. For further details please reference our installation manuals.*



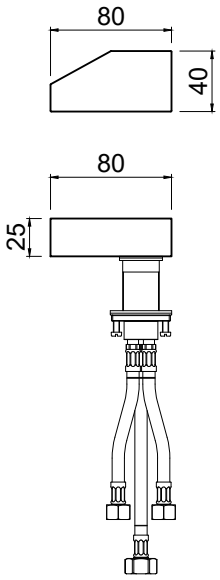

NAZIONALE

Articolo: NA430SA
Materiale: AISI316L
Finitura: Acciaio Satinato

Articolo: NA430LU
Materiale: AISI316L
Finitura: Acciaio Lucido

Articolo: NA430V
Materiale: AISI316L
Finitura: Laccato Opaco

Articolo: NA430PVDS
Materiale: AISI316L
Finitura: PVD Spazzolato

Articolo: NA430PVDL
Materiale: AISI316L
Finitura: PVD Lucido

Descrizione: Rubinetti di comando acqua calda e fredda per piano.

Pulizia: Al fine di evitare depositi di calcare ed incrostazioni, si consiglia di lavare il prodotto con una soluzione di acqua tiepida ed aceto, oppure con sapone liquido diluito in acqua. Quindi asciugarli con un panno morbido. Sono assolutamente da evitare prodotti detergenti a base di cloro, come ad esempio la candeggina o prodotti analoghi normalmente in commercio, poiché possono produrre seri effetti di corrosione se non abbondantemente, rapidamente ed opportunamente risciacquati. Per maggiori dettagli consultare il manuale d'installazione.

Article: NA430SA
Material: *AISI316L*
Finish: *Satin Stainless Steel*

Article: NA430LU
Material: *AISI316L*
Finish: *Polished Stainless Steel*

Article: NA430V
Material: *AISI316L*
Finish: *Matt Lacquered Stainless Steel*

Article: NA430PVDS
Material: *AISI316L*
Finish: *PVD Brushed Finish*

Article: NA430PVDL
Material: *AISI316L*
Finish: *PVD Polished Finish*

Description*: Hot and cold-water handles for top mounting.*

Cleaning: *In order to avoid limestone deposits and encrustations, it is recommended to wash the product with a solution of warm water and vinegar, or with liquid soap diluted in water. Then dry with a soft cloth. The use of detergent products containing chlorine, such as bleach or similar products normally available on the market must be avoided because they can produce serious effects of corrosion if not abundantly, quickly and appropriately rinsed. For further details please reference our installation manuals.*



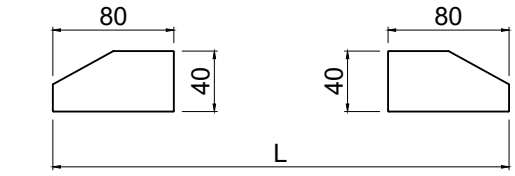

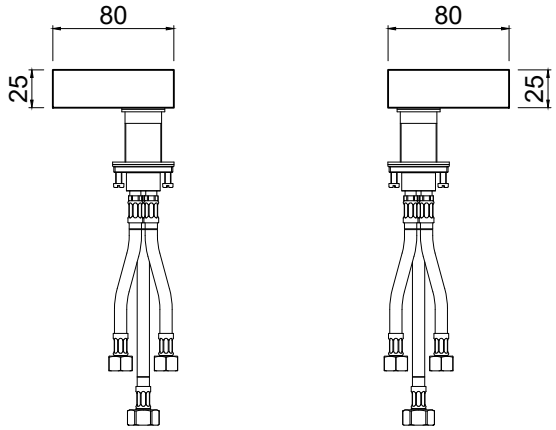

NAZIONALE

Articolo: NA704SA
Materiale: AISI316L
Finitura: Acciaio Satinato

Articolo: NA704LU
Materiale: AISI316L
Finitura: Acciaio Lucido

Articolo: NA704V
Materiale: AISI316L
Finitura: Laccato Opaco

Articolo: NA704PVDS
Materiale: AISI316L
Finitura: PVD Spazzolato

Articolo: NA704PVDL
Materiale: AISI316L
Finitura: PVD Lucido

Descrizione: Erogatore a parete per vasca escluso di corpo ad incasso.

Pulizia: Al fine di evitare depositi di calcare ed incrostazioni, si consiglia di lavare il prodotto con una soluzione di acqua tiepida ed aceto, oppure con sapone liquido diluito in acqua. Quindi asciugarli con un panno morbido. Sono assolutamente da evitare prodotti detergenti a base di cloro, come ad esempio la candeggina o prodotti analoghi normalmente in commercio, poiché possono produrre seri effetti di corrosione se non abbondantemente, rapidamente ed opportunamente risciacquati. Per maggiori dettagli consultare il manuale d'installazione.

Article: NA704SA
Material: *AISI316L*
Finish: *Satin Stainless Steel*

Article: NA704LU
Material: *AISI316L*
Finish: *Polished Stainless Steel*

Article: NA704V
Material: *AISI316L*
Finish: *Matt Lacquered Stainless Steel*

Article: NA704PVDS
Material: *AISI316L*
Finish: *PVD Brushed Finish*

Article: NA704PVDL
Material: *AISI316L*
Finish: *PVD Polished Finish*

Description*: Bathtub wall spout. Concealed valve not included.*

Cleaning: *In order to avoid limestone deposits and encrustations, it is recommended to wash the product with a solution of warm water and vinegar, or with liquid soap diluted in water. Then dry with a soft cloth. The use of detergent products containing chlorine, such as bleach or similar products normally available on the market must be avoided because they can produce serious effects of corrosion if not abundantly, quickly and appropriately rinsed. For further details please reference our installation manuals.*



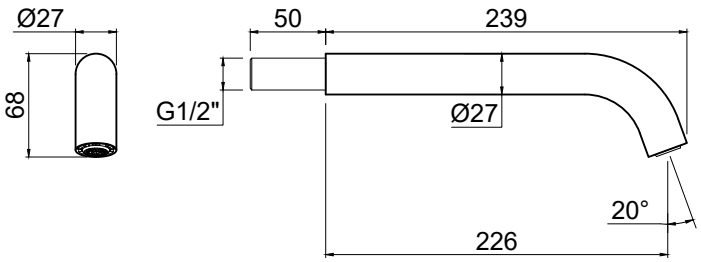

NAZIONALE

Articolo: NARV40SA
Materiale: AISI316L
Finitura: Acciaio Satinato

Articolo: NARV40LU
Materiale: AISI316L
Finitura: Acciaio Lucido

Articolo: NARV40V
Materiale: AISI316L
Finitura: Laccato Opaco

Articolo: NARV40PVDS
Materiale: AISI316L
Finitura: PVD Spazzolato

Articolo: NARV40PVDL
Materiale: AISI316L
Finitura: PVD Lucido

Descrizione: Rosetta per erogatore a parete.

Pulizia: Al fine di evitare depositi di calcare ed incrostazioni, si consiglia di lavare il prodotto con una soluzione di acqua tiepida ed aceto, oppure con sapone liquido diluito in acqua. Quindi asciugarli con un panno morbido. Sono assolutamente da evitare prodotti detergenti a base di cloro, come ad esempio la candeggina o prodotti analoghi normalmente in commercio, poiché possono produrre seri effetti di corrosione se non abbondantemente, rapidamente ed opportunamente risciacquati. Per maggiori dettagli consultare il manuale d'installazione.

Article: NARV40SA
Material: *AISI316L*
Finish: *Satin Stainless Steel*

Article: NARV40LU
Material: *AISI316L*
Finish: *Polished Stainless Steel*

Article: NARV40V
Material: *AISI316L*
Finish: *Matt Lacquered Stainless Steel*

Article: NARV40PVDS
Material: *AISI316L*
Finish: *PVD Brushed Finish*

Article: NARV40PVDL
Material: *AISI316L*
Finish: *PVD Polished Finish*

Description*: Boss for wall-mounted spout.*

Cleaning: *In order to avoid limestone deposits and encrustations, it is recommended to wash the product with a solution of warm water and vinegar, or with liquid soap diluted in water. Then dry with a soft cloth. The use of detergent products containing chlorine, such as bleach or similar products normally available on the market must be avoided because they can produce serious effects of corrosion if not abundantly, quickly and appropriately rinsed. For further details please reference our installation manuals.*



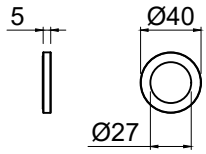

NAZIONALE

Articolo: NAIN201P
Materiale: Ottone

Descrizione: Corpo ad incasso per
Art. NA650PSA, Art. NA650PLU, Art. NA650PV, Art. NA650PPVDS, Art. NA650PPVDL
Art. NA651PSA, Art. NA651PLU, Art. NA651PV, Art. NA651PPVDS, Art. NA651PPVDL

Article: NAIN201P
Material: *Brass*

Description*: Concealed for*
Art. NA650PSA, Art. NA650PLU, Art. NA650PV, Art. NA650PPVDS, Art. NA650PPVDL
Art. NA651PSA, Art. NA651PLU, Art. NA651PV, Art. NA651PPVDS, Art. NA651PPVDL

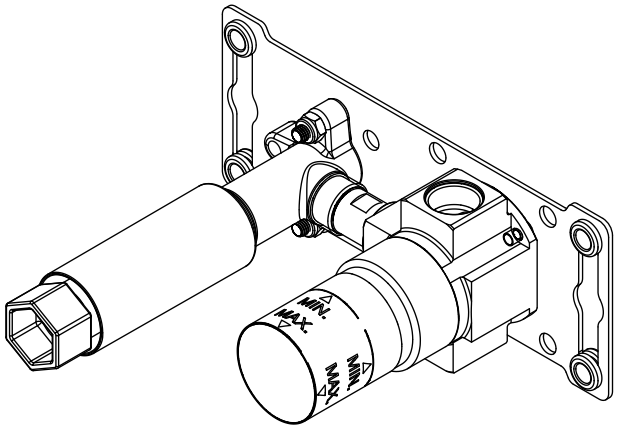

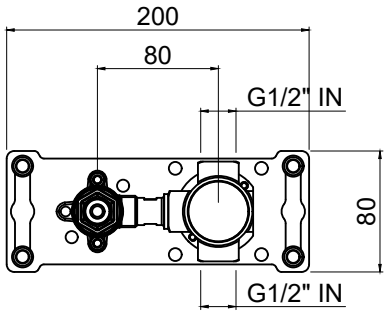

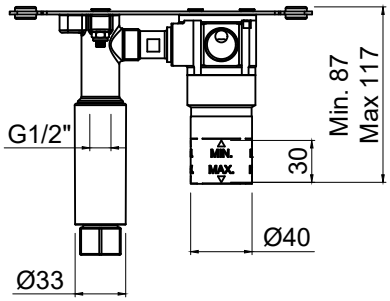

NAZIONALE



Articolo: NA650PSA
Materiale: AISI316L
Finitura: Acciaio Satinato

Articolo: NA650PLU
Materiale: AISI316L
Finitura: Acciaio Lucido

Articolo: NA650PV
Materiale: AISI316L
Finitura: Laccato Opaco

Articolo: NA650PPVDS
Materiale: AISI316L
Finitura: PVD Spazzolato

Articolo: NA650PPVDL
Materiale: AISI316L
Finitura: PVD Lucido

Descrizione: Gruppo vasca a parete, con placca posteriore, completo di erogatore e comando progressivo. Escluso di corpo ad incasso.

Pulizia: Al fine di evitare depositi di calcare ed incrostazioni, si consiglia di lavare il prodotto con una soluzione di acqua tiepida ed aceto, oppure con sapone liquido diluito in acqua. Quindi asciugarli con un panno morbido. Sono assolutamente da evitare prodotti detergenti a base di cloro, come ad esempio la candeggina o prodotti analoghi normalmente in commercio, poiché possono produrre seri effetti di corrosione se non abbondantemente, rapidamente ed opportunamente risciacquati. Per maggiori dettagli consultare il manuale d'installazione.

Article: NA650PSA
Material: *AISI316L*
Finish: *Satin Stainless Steel*

Article: NA650PLU
Material: *AISI316L*
Finish: *Polished Stainless Steel*

Article: NA650PV
Material: *AISI316L*
Finish: *Matt Lacquered Stainless Steel*

Article: NA650PPVDS
Material: *AISI316L*
Finish: *PVD Brushed Finish*

Article: NA650PPVDL
Material: *AISI316L*
Finish: *PVD Polished Finish*

Description*: Wall-mounted bathub set, with rear plate, complete with spout and progressive handle, excluding concealed valve.*

Cleaning: *In order to avoid limestone deposits and encrustations, it is recommended to wash the product with a solution of warm water and vinegar, or with liquid soap diluted in water. Then dry with a soft cloth. The use of detergent products containing chlorine, such as bleach or similar products normally available on the market must be avoided because they can produce serious effects of corrosion if not abundantly, quickly and appropriately rinsed. For further details please reference our installation manuals.*

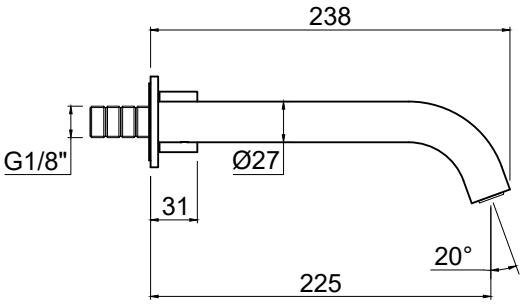

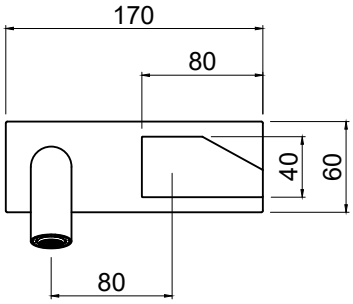

NAZIONALE

Articolo: NA651PSA
Materiale: AISI316L
Finitura: Acciaio Satinato

Articolo: NA651PLU
Materiale: AISI316L
Finitura: Acciaio Lucido

Articolo: NA651PV
Materiale: AISI316L
Finitura: Laccato Opaco

Articolo: NA6501PVDS
Materiale: AISI316L
Finitura: PVD Spazzolato

Articolo: NA651PPVDL
Materiale: AISI316L
Finitura: PVD Lucido

Descrizione: Gruppo doccia a parete, con placca posteriore, completo di doccetta con flessibile 150 cm e comando progressivo. Escluso di corpo ad incasso.

Pulizia: Al fine di evitare depositi di calcare ed incrostazioni, si consiglia di lavare il prodotto con una soluzione di acqua tiepida ed aceto, oppure con sapone liquido diluito in acqua. Quindi asciugarli con un panno morbido. Sono assolutamente da evitare prodotti detergenti a base di cloro, come ad esempio la candeggina o prodotti analoghi normalmente in commercio, poiché possono produrre seri effetti di corrosione se non abbondantemente, rapidamente ed opportunamente risciacquati. Per maggiori dettagli consultare il manuale d'installazione.

Article: NA651PSA
***Material:** AISI316L*
***Finish:** Satin Stainless Steel*

Article: NA651PLU
***Material:** AISI316L*
***Finish:** Polished Stainless Steel*

Article: NA651PV
***Material:** AISI316L*
***Finish:** Matt Lacquered Stainless Steel*

Article: NA651PPVDS
***Material:** AISI316L*
***Finish:** PVD Brushed Finish*

Article: NA651PPVDL
***Material:** AISI316L*
***Finish:** PVD Polished Finish*

***Description**: Wall-mounted shower set, with rear plate, complete with hand shower with 150 cm hose and progressive handle excluding concealed valve.*

***Cleaning:** In order to avoid limestone deposits and encrustations, it is recommended to wash the product with a solution of warm water and vinegar, or with liquid soap diluted in water. Then dry with a soft cloth. The use of detergent products containing chlorine, such as bleach or similar products normally available on the market must be avoided because they can produce serious effects of corrosion if not abundantly, quickly and appropriately rinsed. For further details please reference our installation manuals.*



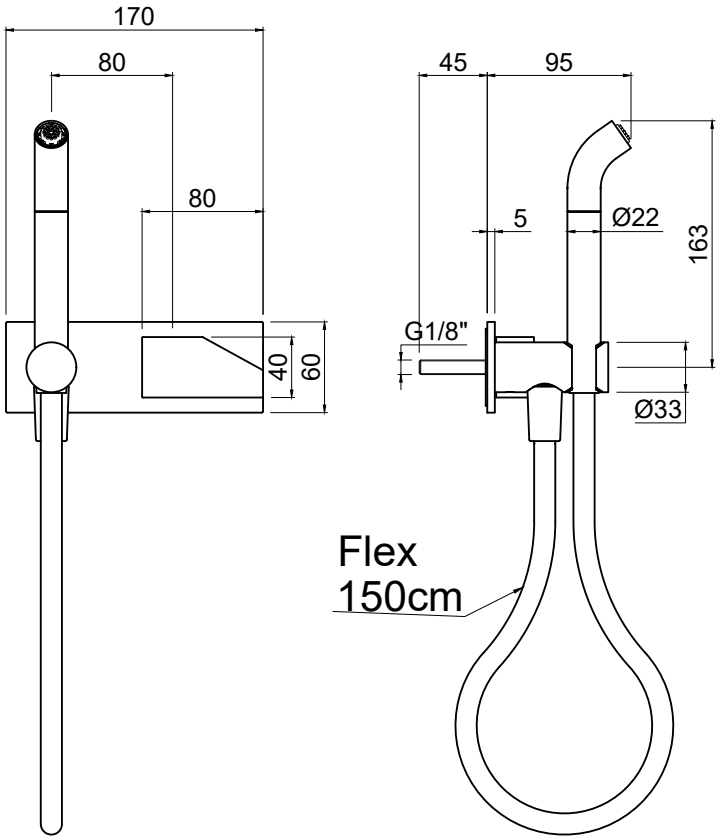

NAZIONALE

Articolo: NAIN654
Materiale: Ottone

Descrizione: Corpo ad incasso per
Art. NA654SA, Art. NA654LU, Art. NA654V, Art. NA654PVDS, Art. NA654PVDL

Article: NAIN654
Material: *Brass*

Description*: Concealed for*
Art. NA654SA, Art. NA654LU, Art. NA654V, Art. NA654PVDS, Art. NA654PVDL

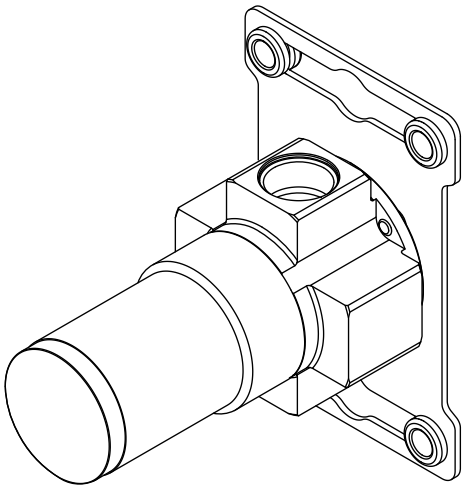

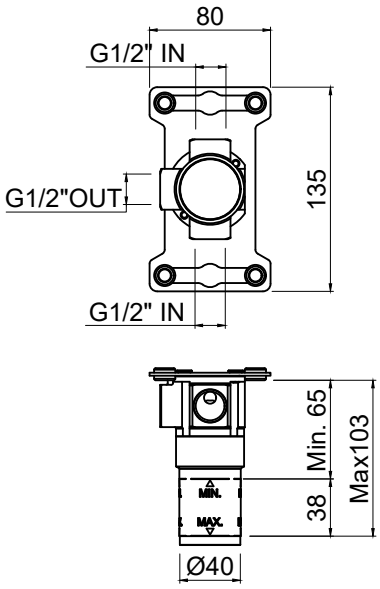

NAZIONALE

Articolo: NA654SA
Materiale: AISI316L
Finitura: Acciaio Satinato

Articolo: NA654LU
Materiale: AISI316L
Finitura: Acciaio Lucido

Articolo: NA654V
Materiale: AISI316L
Finitura: Laccato Opaco

Articolo: NA654PVDS
Materiale: AISI316L
Finitura: PVD Spazzolato

Articolo: NA654PVDL
Materiale: AISI316L
Finitura: PVD Lucido

Descrizione: Comando progressivo da parete per doccia, escluso di corpo ad incasso.

Pulizia: Al fine di evitare depositi di calcare ed incrostazioni, si consiglia di lavare il prodotto con una soluzione di acqua tiepida ed aceto, oppure con sapone liquido diluito in acqua. Quindi asciugarli con un panno morbido. Sono assolutamente da evitare prodotti detergenti a base di cloro, come ad esempio la candeggina o prodotti analoghi normalmente in commercio, poiché possono produrre seri effetti di corrosione se non abbondantemente, rapidamente ed opportunamente risciacquati. Per maggiori dettagli consultare il manuale d'installazione.

Article: NA654SA
Material: *AISI316L*
Finish: *Satin Stainless Steel*

Article: NA654LU
Material: *AISI316L*
Finish: *Polished Stainless Steel*

Article: NA654V
Material: *AISI316L*
Finish: *Matt Lacquered Stainless Steel*

Article: NA654PVDS
Material: *AISI316L*
Finish: *PVD Brushed Finish*

Article: NA654PVDL
Material: *AISI316L*
Finish: *PVD Polished Finish*

Description*: Progressive wall-mounted shower control, excluding concealed valve.*

Cleaning: *In order to avoid limestone deposits and encrustations, it is recommended to wash the product with a solution of warm water and vinegar, or with liquid soap diluted in water. Then dry with a soft cloth. The use of detergent products containing chlorine, such as bleach or similar products normally available on the market must be avoided because they can produce serious effects of corrosion if not abundantly, quickly and appropriately rinsed. For further details please reference our installation manuals.*

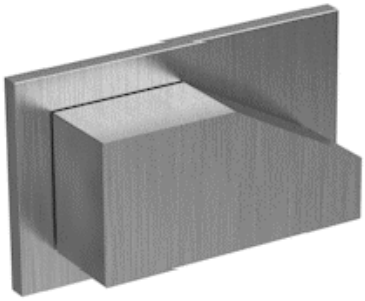

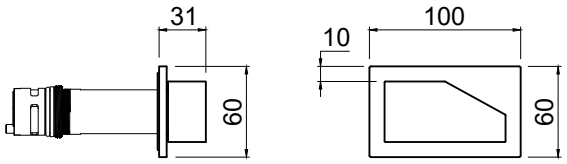

NAZIONALE

Articolo: NAIN602
Materiale: Ottone

Descrizione: Corpo ad incasso per
Art. NA602SA, Art. NA602LU, Art. NA602V, Art. NA602PVDS, Art. NA602PVDL
Art. NA603SA, Art. NA603LU, Art. NA603V, Art. NA603PVDS, Art. NA603PVDL

Article: NAIN602
Material: *Brass*

Description*: Concealed for*
Art. NA602SA, Art. NA602LU, Art. NA602V, Art. NA602PVDS, Art. NA602PVDL
Art. NA603SA, Art. NA603LU, Art. NA603V, Art. NA603PVDS, Art. NA603PVDL

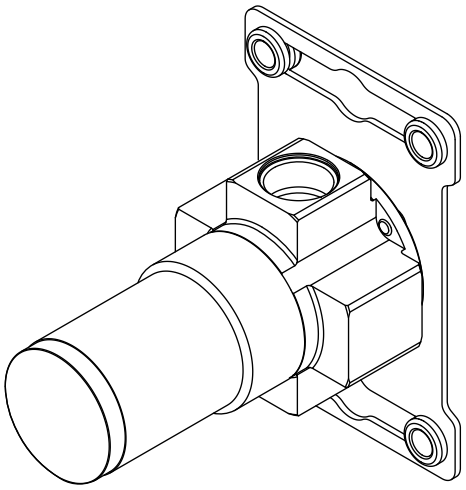

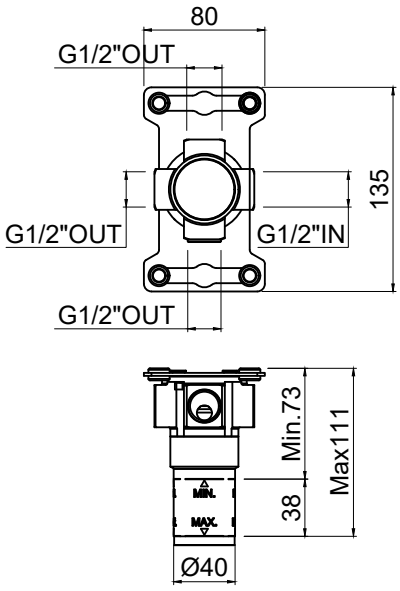

NAZIONALE

Articolo: NA602SA
Materiale: AISI316L
Finitura: Acciaio Satinato

Articolo: NA602LU
Materiale: AISI316L
Finitura: Acciaio Lucido

Articolo: NA602V
Materiale: AISI316L
Finitura: Laccato Opaco

Articolo: NA602PVDS
Materiale: AISI316L
Finitura: PVD Spazzolato

Articolo: NA602PVDL
Materiale: AISI316L
Finitura: PVD Lucido

Descrizione: Deviatore incasso a due vie. Escluso di corpo ad incasso.

Pulizia: Al fine di evitare depositi di calcare ed incrostazioni, si consiglia di lavare il prodotto con una soluzione di acqua tiepida ed aceto, oppure con sapone liquido diluito in acqua. Quindi asciugarli con un panno morbido. Sono assolutamente da evitare prodotti detergenti a base di cloro, come ad esempio la candeggina o prodotti analoghi normalmente in commercio, poiché possono produrre seri effetti di corrosione se non abbondantemente, rapidamente ed opportunamente risciacquati. Per maggiori dettagli consultare il manuale d'installazione.

Article: NA602SA
Material: *AISI316L*
Finish: *Satin Stainless Steel*

Article: NA602LU
Material: *AISI316L*
Finish: *Polished Stainless Steel*

Article: NA602V
Material: *AISI316L*
Finish: *Matt Lacquered Stainless Steel*

Article: NA602PVDS
Material: *AISI316L*
Finish: *PVD Brushed Finish*

Article: NA602PVDL
Material: *AISI316L*
Finish: *PVD Polished Finish*

Description*: Two-way concealed diverter. Excluding concealed valve.*

Cleaning: *In order to avoid limestone deposits and encrustations, it is recommended to wash the product with a solution of warm water and vinegar, or with liquid soap diluted in water. Then dry with a soft cloth. The use of detergent products containing chlorine, such as bleach or similar products normally available on the market must be avoided because they can produce serious effects of corrosion if not abundantly, quickly and appropriately rinsed. For further details please reference our installation manuals.*

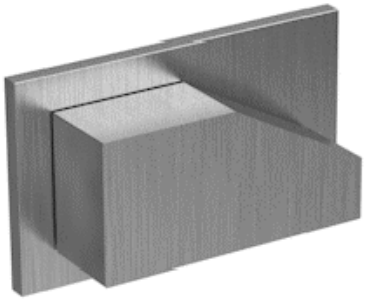

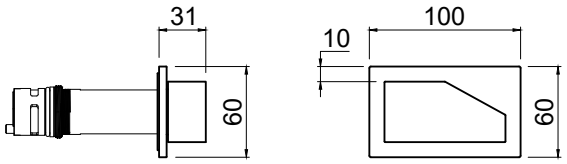

NAZIONALE

Articolo: NA603SA
Materiale: AISI316L
Finitura: Acciaio Satinato

Articolo: NA603LU
Materiale: AISI316L
Finitura: Acciaio Lucido

Articolo: NA603V
Materiale: AISI316L
Finitura: Laccato Opaco

Articolo: NA603PVDS
Materiale: AISI316L
Finitura: PVD Spazzolato

Articolo: NA603PVDL
Materiale: AISI316L
Finitura: PVD Lucido

Descrizione: Deviatore incasso a tre vie. Escluso di corpo ad incasso.

Pulizia: Al fine di evitare depositi di calcare ed incrostazioni, si consiglia di lavare il prodotto con una soluzione di acqua tiepida ed aceto, oppure con sapone liquido diluito in acqua. Quindi asciugarli con un panno morbido. Sono assolutamente da evitare prodotti detergenti a base di cloro, come ad esempio la candeggina o prodotti analoghi normalmente in commercio, poiché possono produrre seri effetti di corrosione se non abbondantemente, rapidamente ed opportunamente risciacquati. Per maggiori dettagli consultare il manuale d'installazione.

Article: NA603SA
Material: *AISI316L*
Finish: *Satin Stainless Steel*

Article: NA603LU
Material: *AISI316L*
Finish: *Polished Stainless Steel*

Article: NA603V
Material: *AISI316L*
Finish: *Matt Lacquered Stainless Steel*

Article: NA603PVDS
Material: *AISI316L*
Finish: *PVD Brushed Finish*

Article: NA603PVDL
Material: *AISI316L*
Finish: *PVD Polished Finish*

Description*: Three-way concealed diverter. Excluding concealed valve.*

Cleaning: *In order to avoid limestone deposits and encrustations, it is recommended to wash the product with a solution of warm water and vinegar, or with liquid soap diluted in water. Then dry with a soft cloth. The use of detergent products containing chlorine, such as bleach or similar products normally available on the market must be avoided because they can produce serious effects of corrosion if not abundantly, quickly and appropriately rinsed. For further details please reference our installation manuals.*

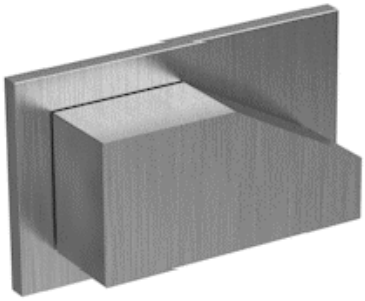

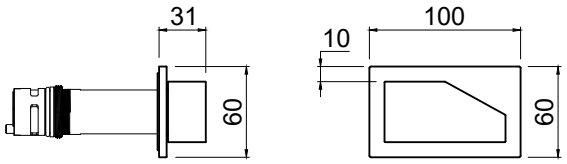

NAZIONALE

Articolo: NAIN652
Materiale: Ottone

Descrizione: Corpo ad incasso per
Art. NA652SA, Art. NA652LU, Art. NA652V, Art. NA652PVDS, Art. NA652PVDL
Art. NA653SA, Art. NA653LU, Art. NA653V, Art. NA653PVDS, Art. NA653PVDL

Article: NAIN652
Material: *Brass*

Description*: Concealed for*
Art. NA652SA, Art. NA652LU, Art. NA652V, Art. NA652PVDS, Art. NA652PVDL
Art. NA653SA, Art. NA653LU, Art. NA653V, Art. NA653PVDS, Art. NA653PVDL

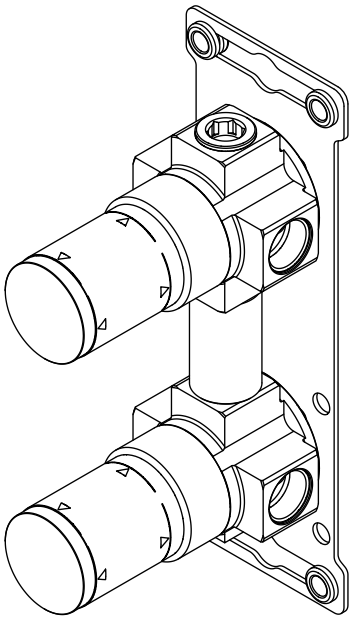

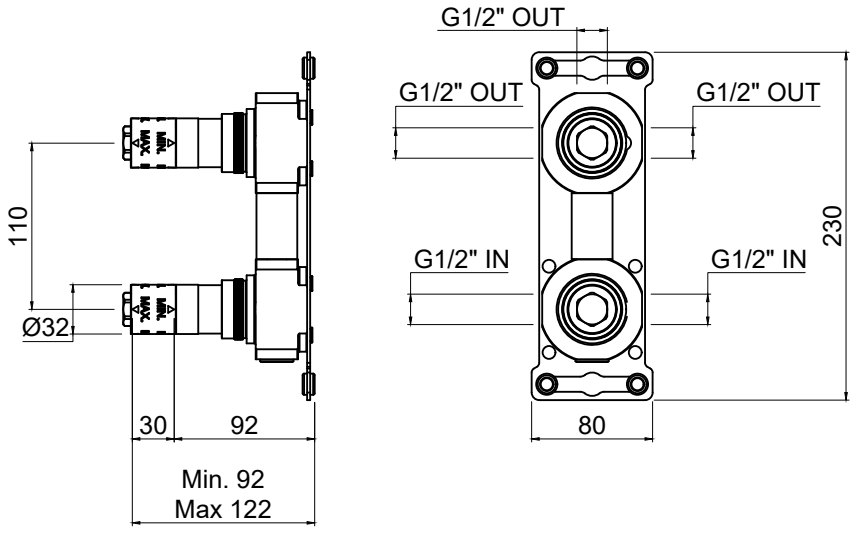

NAZIONALE

Articolo: NA652SA
Materiale: AISI316L
Finitura: Acciaio Satinato

Articolo: NA652LU
Materiale: AISI316L
Finitura: Acciaio Lucido

Articolo: NA652V
Materiale: AISI316L
Finitura: Laccato Opaco

Articolo: NA652PVDS
Materiale: AISI316L
Finitura: PVD Spazzolato

Articolo: NA652PVDL
Materiale: AISI316L
Finitura: PVD Lucido

Descrizione: Set esterno per doccia completo di miscelatore progressivo e deviatore incasso a due vie. Escluso di corpo ad incasso.

Pulizia: Al fine di evitare depositi di calcare ed incrostazioni, si consiglia di lavare il prodotto con una soluzione di acqua tiepida ed aceto, oppure con sapone liquido diluito in acqua. Quindi asciugarli con un panno morbido. Sono assolutamente da evitare prodotti detergenti a base di cloro, come ad esempio la candeggina o prodotti analoghi normalmente in commercio, poiché possono produrre seri effetti di corrosione se non abbondantemente, rapidamente ed opportunamente risciacquati. Per maggiori dettagli consultare il manuale d'installazione.

Article: NA652SA
Material: *AISI316L*
Finish: *Satin Stainless Steel*

Article: NA652LU
Material: *AISI316L*
Finish: *Polished Stainless Steel*

Article: NA652V
Material: *AISI316L*
Finish: *Matt Lacquered Stainless Steel*

Article: NA652PVDS
Material: *AISI316L*
Finish: *PVD Brushed Finish*

Article: NA652PVDL
Material: *AISI316L*
Finish: *PVD Polished Finish*

Description*: External shower set complete with progressive mixer and two-way concealed diverter. Excluding concealed valve.*

Cleaning: *In order to avoid limestone deposits and encrustations, it is recommended to wash the product with a solution of warm water and vinegar, or with liquid soap diluted in water. Then dry with a soft cloth. The use of detergent products containing chlorine, such as bleach or similar products normally available on the market must be avoided because they can produce serious effects of corrosion if not abundantly, quickly and appropriately rinsed. For further details please reference our installation manuals.*



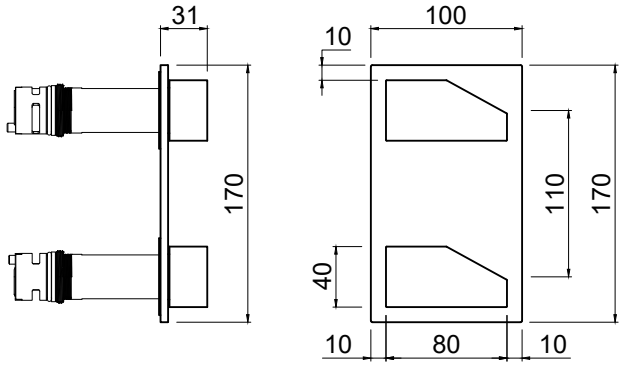

NAZIONALE

Articolo: NA653SA
Materiale: AISI316L
Finitura: Acciaio Satinato

Articolo: NA653LU
Materiale: AISI316L
Finitura: Acciaio Lucido

Articolo: NA653V
Materiale: AISI316L
Finitura: Laccato Opaco

Articolo: NA653PVDS
Materiale: AISI316L
Finitura: PVD Spazzolato

Articolo: NA653PVDL
Materiale: AISI316L
Finitura: PVD Lucido

Descrizione: Set esterno per doccia completo di miscelatore progressivo e deviatore incasso a tre vie. Escluso di corpo ad incasso.

Pulizia: Al fine di evitare depositi di calcare ed incrostazioni, si consiglia di lavare il prodotto con una soluzione di acqua tiepida ed aceto, oppure con sapone liquido diluito in acqua. Quindi asciugarli con un panno morbido. Sono assolutamente da evitare prodotti detergenti a base di cloro, come ad esempio la candeggina o prodotti analoghi normalmente in commercio, poiché possono produrre seri effetti di corrosione se non abbondantemente, rapidamente ed opportunamente risciacquati. Per maggiori dettagli consultare il manuale d'installazione.

Article: NA653SA
Material: *AISI316L*
Finish: *Satin Stainless Steel*

Article: NA653LU
Material: *AISI316L*
Finish: *Polished Stainless Steel*

Article: NA653V
Material: *AISI316L*
Finish: *Matt Lacquered Stainless Steel*

Article: NA653PVDS
Material: *AISI316L*
Finish: *PVD Brushed Finish*

Article: NA653PVDL
Material: *AISI316L*
Finish: *PVD Polished Finish*

Description*: External shower set complete with progressive mixer and three-way concealed diverter. Excluding concealed valve.*

Cleaning: *In order to avoid limestone deposits and encrustations, it is recommended to wash the product with a solution of warm water and vinegar, or with liquid soap diluted in water. Then dry with a soft cloth. The use of detergent products containing chlorine, such as bleach or similar products normally available on the market must be avoided because they can produce serious effects of corrosion if not abundantly, quickly and appropriately rinsed. For further details please reference our installation manuals.*



