VELA

Articolo: VELA
Materiale: Acciaio AISI 304
Peso lordo: kg 15 ca.
Peso netto: kg 13 ca.

Descrizione: Colonna doccia a parete in acciaio inox satinato completa di soffione, miscelatore termostatico (**2**), rubinetto di comando con deviatore a due vie (**1**) e doccetta con flessibile 150 cm.

Pulizia: Al fine di evitare depositi di calcare ed incrostazioni, si consiglia di lavare il prodotto con una soluzione di acqua tiepida ed aceto, oppure con sapone liquido diluito in acqua. Quindi asciugarli con un panno morbido. Sono assolutamente da evitare prodotti detergenti a base di cloro, come ad esempio la candeggina o prodotti analoghi normalmente in commercio, poiché possono produrre seri effetti di corrosione se non abbondantemente, rapidamente ed opportunamente risciacquati. Per maggiori dettagli consultare il manuale d'installazione.

***Article**: VELA*
***Material**: AISI 304 Steel*
***Gross weight**: kg 15 ca.*
***Net weight**: kg 13 ca.*

***Description**: Showerhead column in stainless steel complete with thermostatic mixer (**2**), command handle with 2-way diverter (**1**) and hand shower with hose 150 cm.*

***Cleaning**: In order to avoid limestone deposits and encrustations, it is recommended to wash the product with a solution of warm water and vinegar, or with liquid soap diluted in water. Then dry with a soft cloth. The use of detergent products containing chlorine, such as bleach or similar products normally available on the market must be avoided because they can produce serious effects of corrosion if not abundantly, quickly and appropriately rinsed. For further details please reference our installation manuals.*



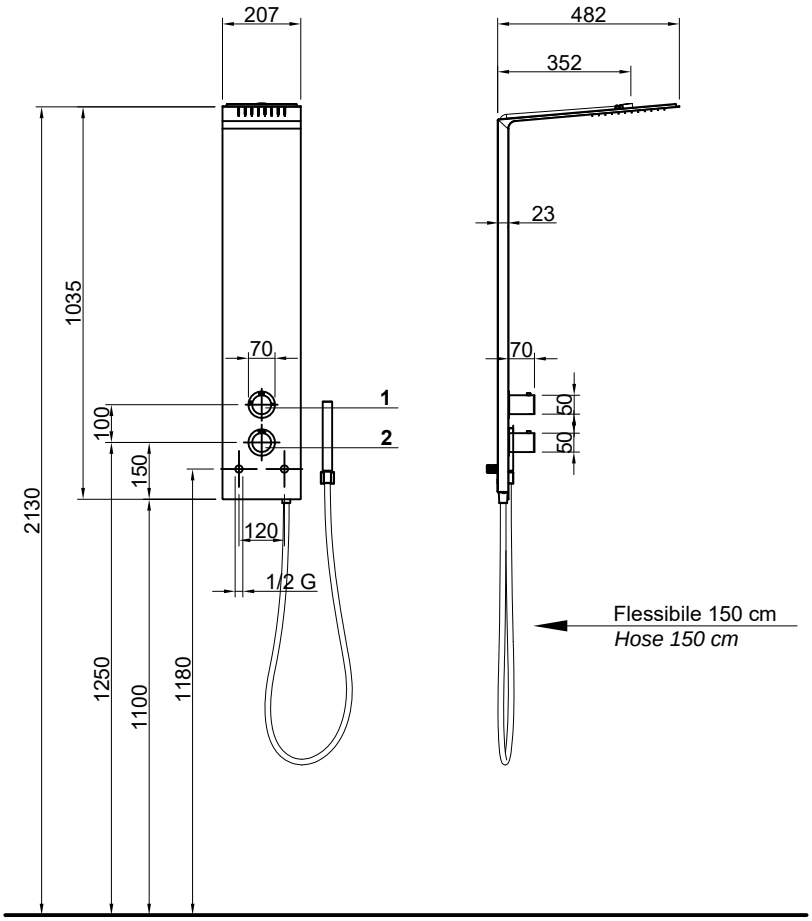

VELA - **Curve di portata del soffione - *Showerhead flow rates* ***

	n°ugelli-n°nozzles	1 bar	2 bar	3 bar	4 bar	5 bar
soffione showerhead	96	8,5	10,5	12	13	13,7
docceta hand shower	n.d.	8	10	11,5	12,5	13,2

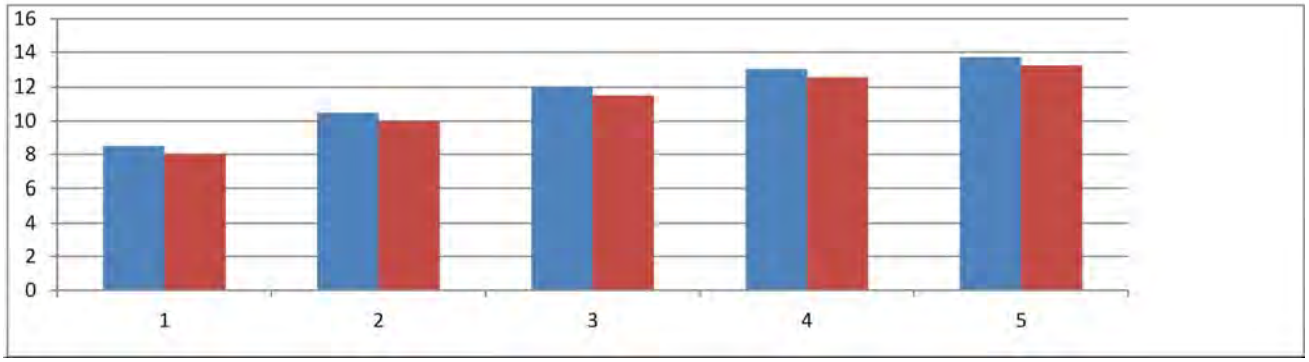

* **Prove portata escluse di miscelatore. La portata effettiva dipende dall'impianto e dal tipo di miscelatore.**
Water flow test without mixer. Effective water flow depends on the installation and type of mixer.