TRAMEDITERRA

Gumdesign



antoniolupi

lifestyle

A

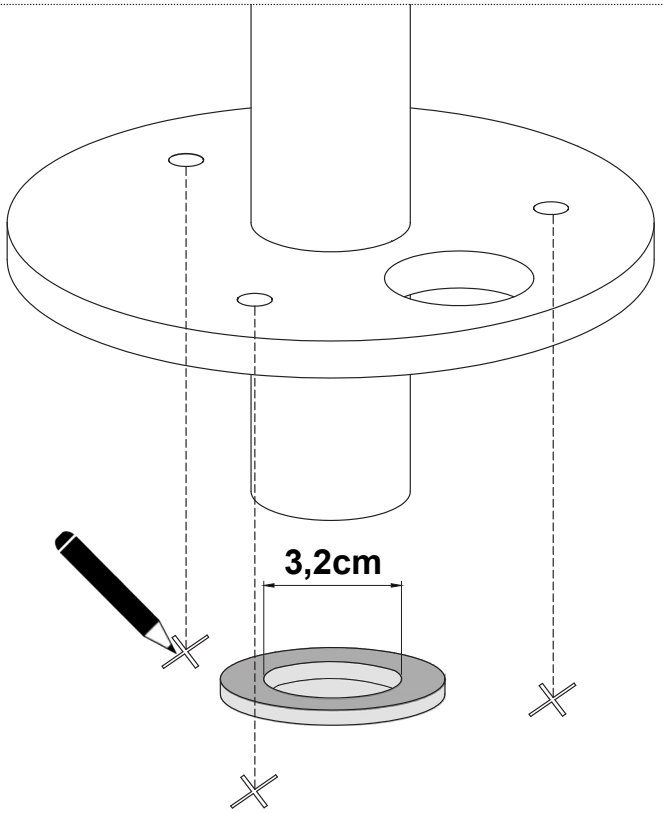

B

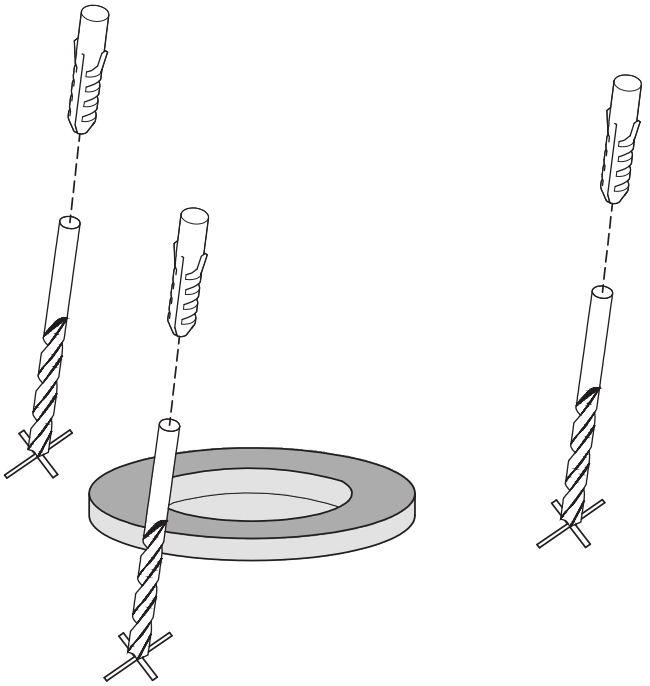

IT_1_ Predisporre per lo scarico, un morsetto in gomma Ø3,2cm. Tracciare a pavimento la posizione dei fori da eseguire, realizzare le forature ed inserire i tasselli.
EN_1_ Provide a Ø3.2cm rubber washer for the drain. Draw the location of the holes to be drilled on the floor, make the holes and insert the plugs.
FR_1_ Prévoir pour l'évacuation, un joint en caoutchouc Ø3,2cm. Marquer la position des trous à percer sur le sol, percer les trous et insérer les chevilles.
ES_1_ Disponer para el desagüe, una abrazadera de goma Ø3,2cm. Marcar en el suelo la posición de los agujeros a realizar, taladrar los agujeros e insertar los tacos.
DE_1_ Für den Ablauf eine Gummidichtung Ø3,2cm vorbereiten. Markieren Sie die Position der zu bohrenden Löcher auf dem Boden, bohren Sie die Löcher und setzen Sie die Dübel ein.
RU_1_ Установить для слива резиновый хомут Ø3,2 см. Отметьте на полу положение отверстий, которые необходимо просверлить, просверлите отверстия и вставьте заглушки.

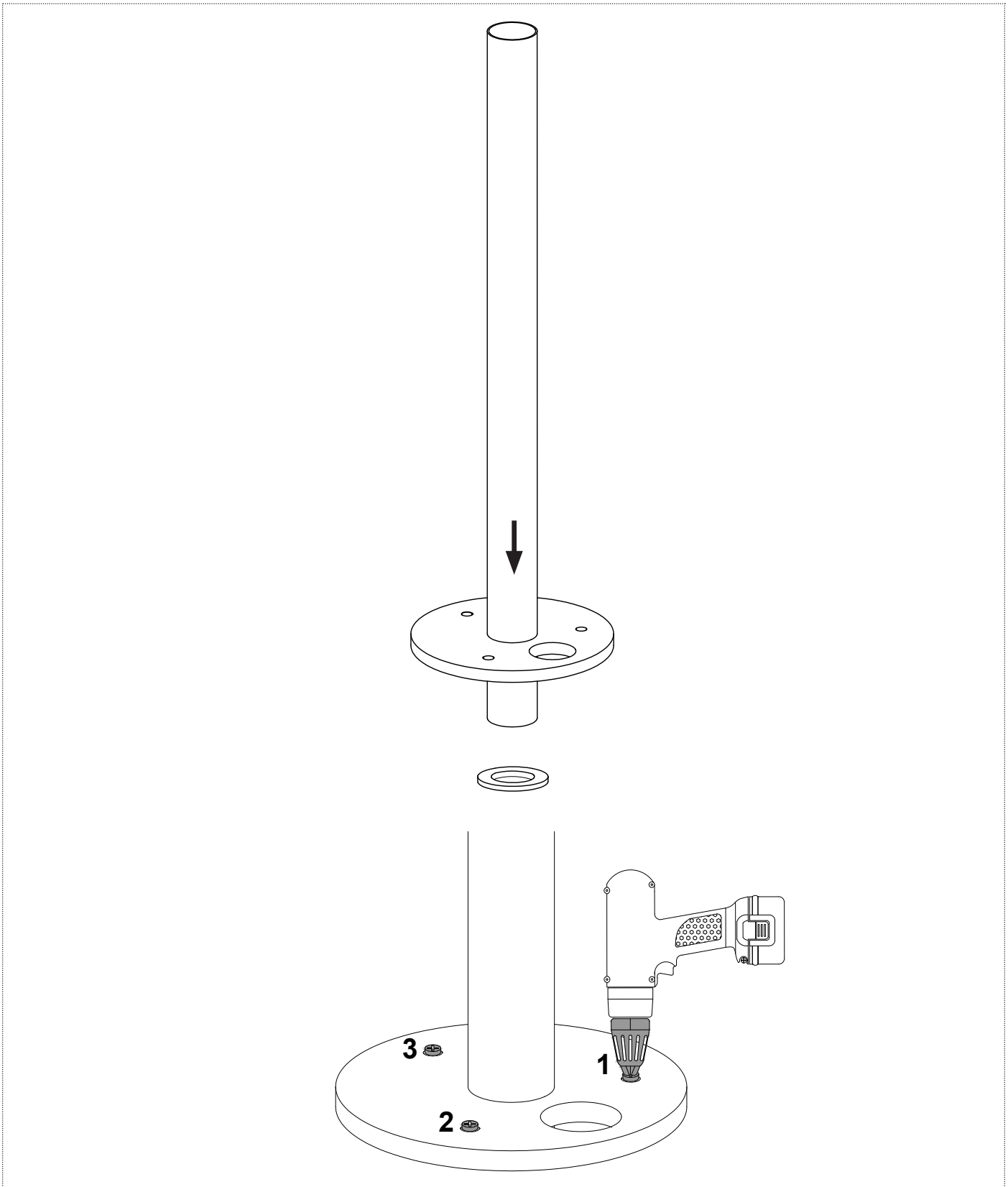

IT_2_ Collegare il tubo rigido allo scarico a pavimento. Fissare poi la flangia a pavimento con le 3 viti presenti in dotazione.
EN_2_ Connect the rigid pipe to the floor drain. Then fix the floor flange with the 3 screws provided.
FR_2_ Raccorder le tuyau rigide à l’évacuation au sol. Fixer ensuite la bride au sol à l’aide des 3 vis fournies.
ES_2_ Conectar el tubo rígido al desagüe a suelo. A continuación, fijar la brida al suelo con los 3 tornillos suministrados.
DE_2_ Schließen Sie das starre Rohr an den Bodenablauf an. Anschließend den Flansch mit den 3 mitgelieferten Schrauben am Boden befestigen.
RU_2_ Подсоедините жесткую трубу к напольному сливу. Затем прикрепите фланец к полу с помощью 3 винтов, входящие в комплект поставки.

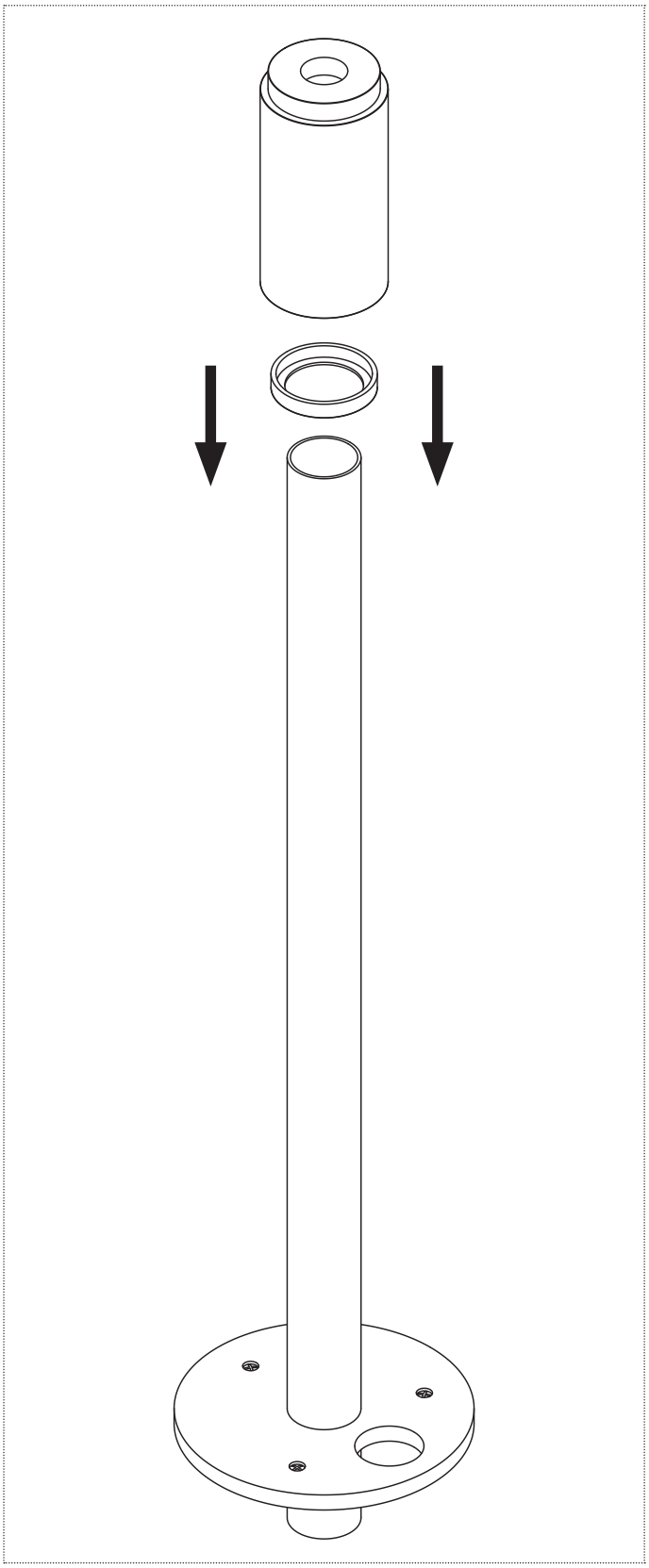

IT_3_ Inserire il sifone sul tubo di scarico.
EN_3_ Insert the siphon to the rigid pipe.
FR_3_ Insérer le siphon sur l'évacuation.
ES_3_ Insertar el sifón en el tubo de desagüe.
DE_3_ Siphon in den Ablauf einsetzen.
RU_3_ Установите сифон на сливную трубу.

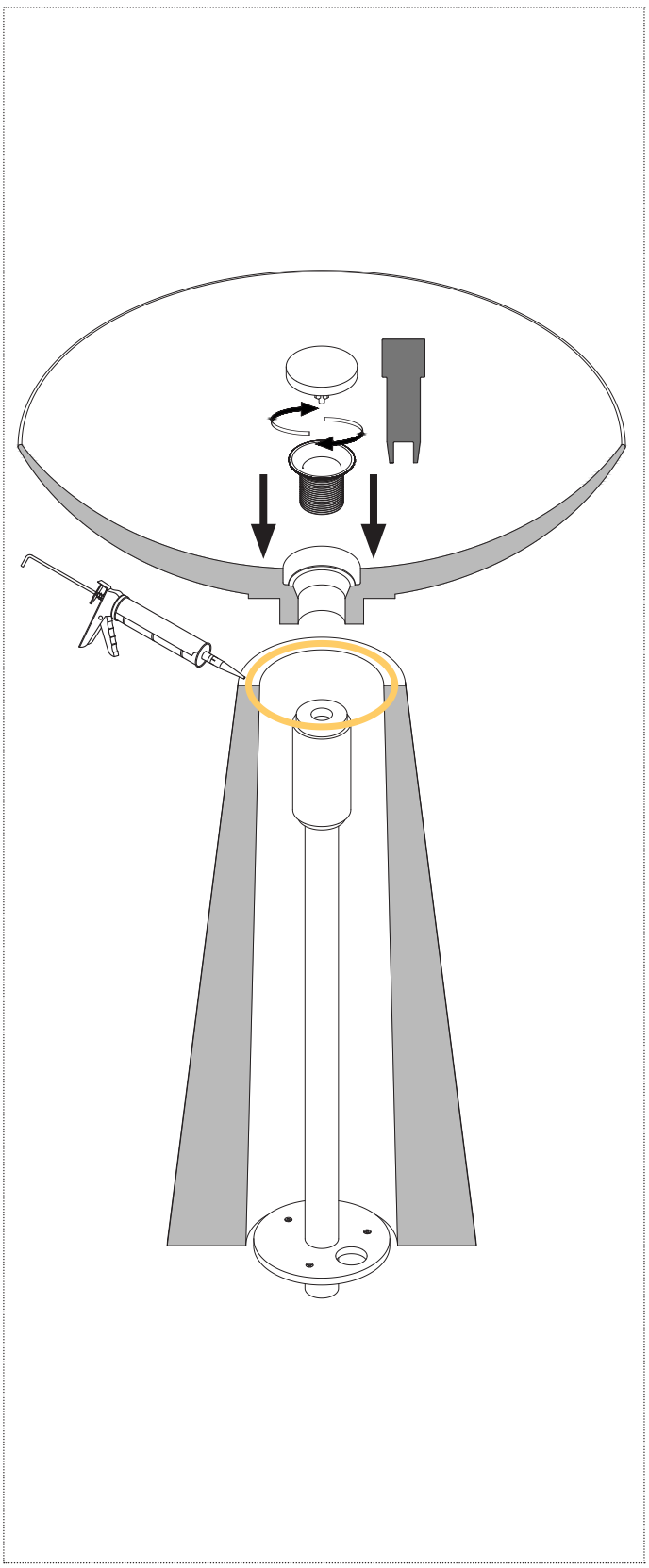

IT_4_ Inserire la colonna, appoggiare il bacino alla colonna attraverso l'incastro, vincolare i componenti avvitando la piletta con la chiave presente in dotazione.
EN_4_ Insert the base, rest the basin on the base and bind the components by screwing the drain with the wrench provided.
FR_4_ Insérer la colonne, placer le lavabo sur la colonne, fixer les composants en vissant la bonde à l'aide de la clé fournie.
ES_4_ Insertar la columna, colocar el lavabo en la columna a través de la junta, fijar los componentes atornillando el desagüe con la llave suministrada.
DE_4_ Das Gestell einsetzen, das Waschbecken durch die Fuge auf das Gestell setzen, die Komponenten durch Verschrauben des Ablaufs mit dem mitgelieferten Schraubenschlüssel befestigen.
RU_4_ Вставьте колонну, установите раковину на колонну через стык, закрепите компоненты, прикрутив донный клапан гаечным ключом из комплекта поставки.

NOTE

NOTE

NOTE

IMPORTANTE
Per la pulizia consultare la scheda tecnica scaricabile dal nostro sito www.antoniolupi.it

IMPORTANT
For cleaning consult the technical data sheet downloadable from our website www.antoniolupi.it

IMPORTANT
Pour le nettoyage, veuillez vous référer à la fiche technique téléchargeable sur notre site www.antoniolupi.it

IMPORTANTE
Para la limpieza consultar la ficha técnica descargable de nuestro sitio web www.antoniolupi.it

WICHTIG
Für die Reinigung schauen Sie bitte das technische Datenblatt auf unserer Webseite herunterladbar www.antoniolupi.it

ВНИМАНИЕ!
Информацию по уходу за изделием вы найдете в технической схеме, которая доступна на нашем сайте www.antoniolupi.it

antoniolupi

73
VIA MAZZINI
75

Antonio Lupi Design S.p.A.
via Mazzini 73/75 - 50050 Stabbia
Cerreto Guidi (Firenze) - Italy
T +39 0571 586881_95651
www.antoniolupi.it
lupi@antoniolupi.it