MINA

design E-ggs



antoniolupi

lifestyle

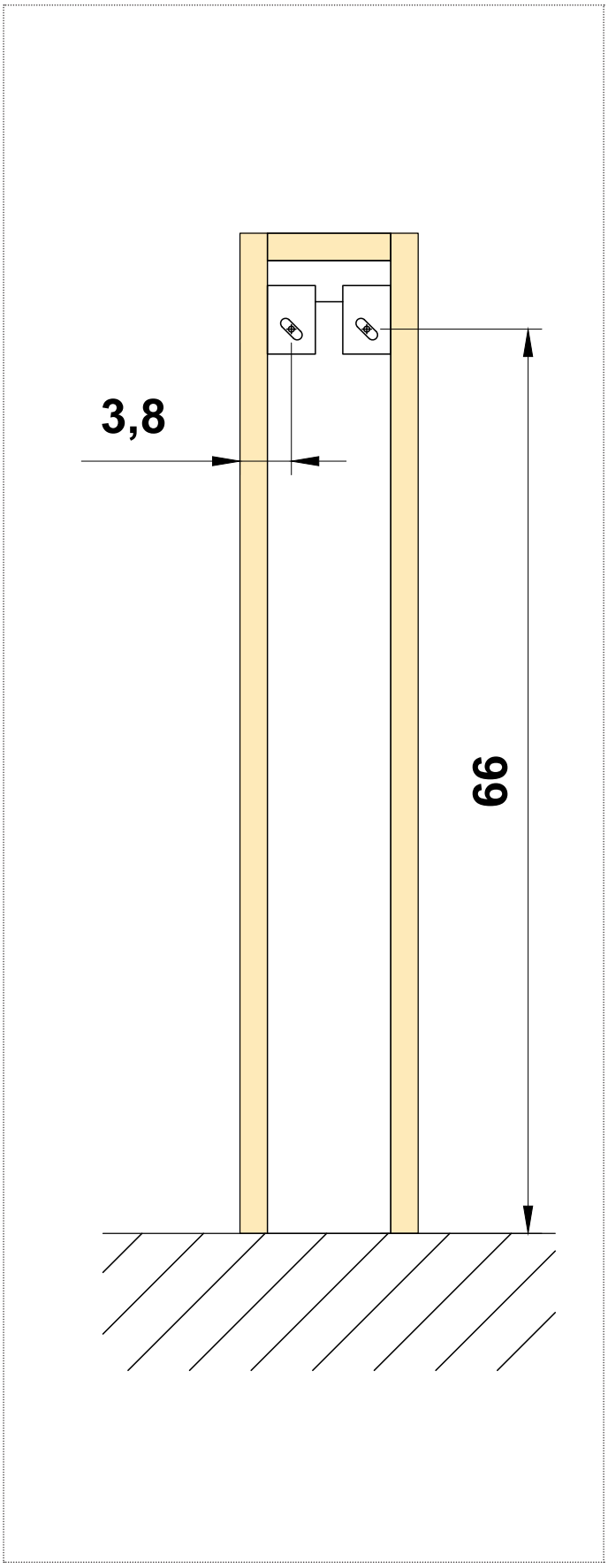

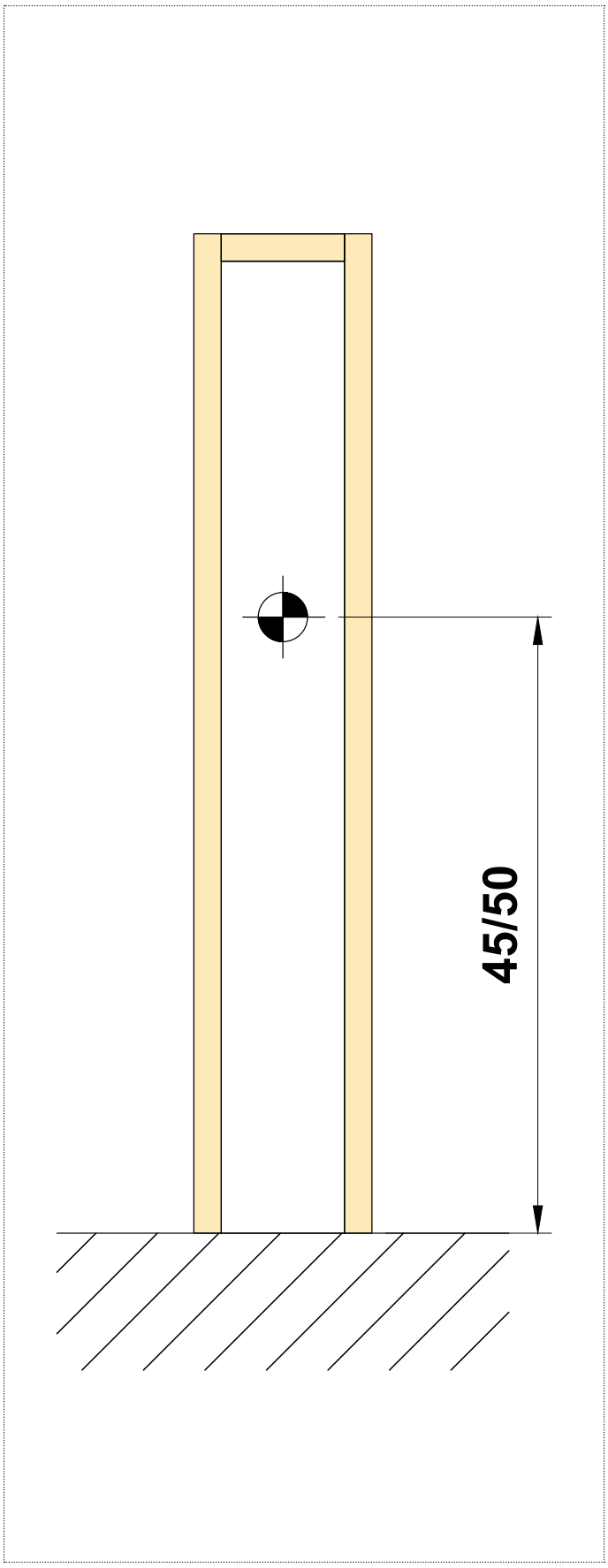

IT_1_ Praticare i fori a muro per i due supporti
EN_1_ Drill holes in the wall for the two wall brackets
FR_1_ Percer les trous dans le mur pour les deux supports
ES_1_ Practicar los orificios en la pared para los dos soportes
DE_1_ Bohren Sie die Löcher für die beiden Halterungen in die Wand
RU_1_Просверлите отверстия в стене для двух креплений

IT_2_ Predisporre lo scarico a muro, dai **45** cm ai **50** cm da terra
EN_2_ Install the wall drain, **45** to **50** cm above the floor
FR_2_ Préparer l'évacuation murale, entre **45** cm et **50** cm du sol
ES_2_ Preparar el desagüe en la pared, a una altura comprendida entre **45** y **50** cm del suelo
DE_2_ Bringen Sie den Wandablauf in einer Höhe von **45** cm bis **50** cm über dem Boden an
RU_2_Подготовьте слив в стене на высоте от **45** см до **50** см от пола

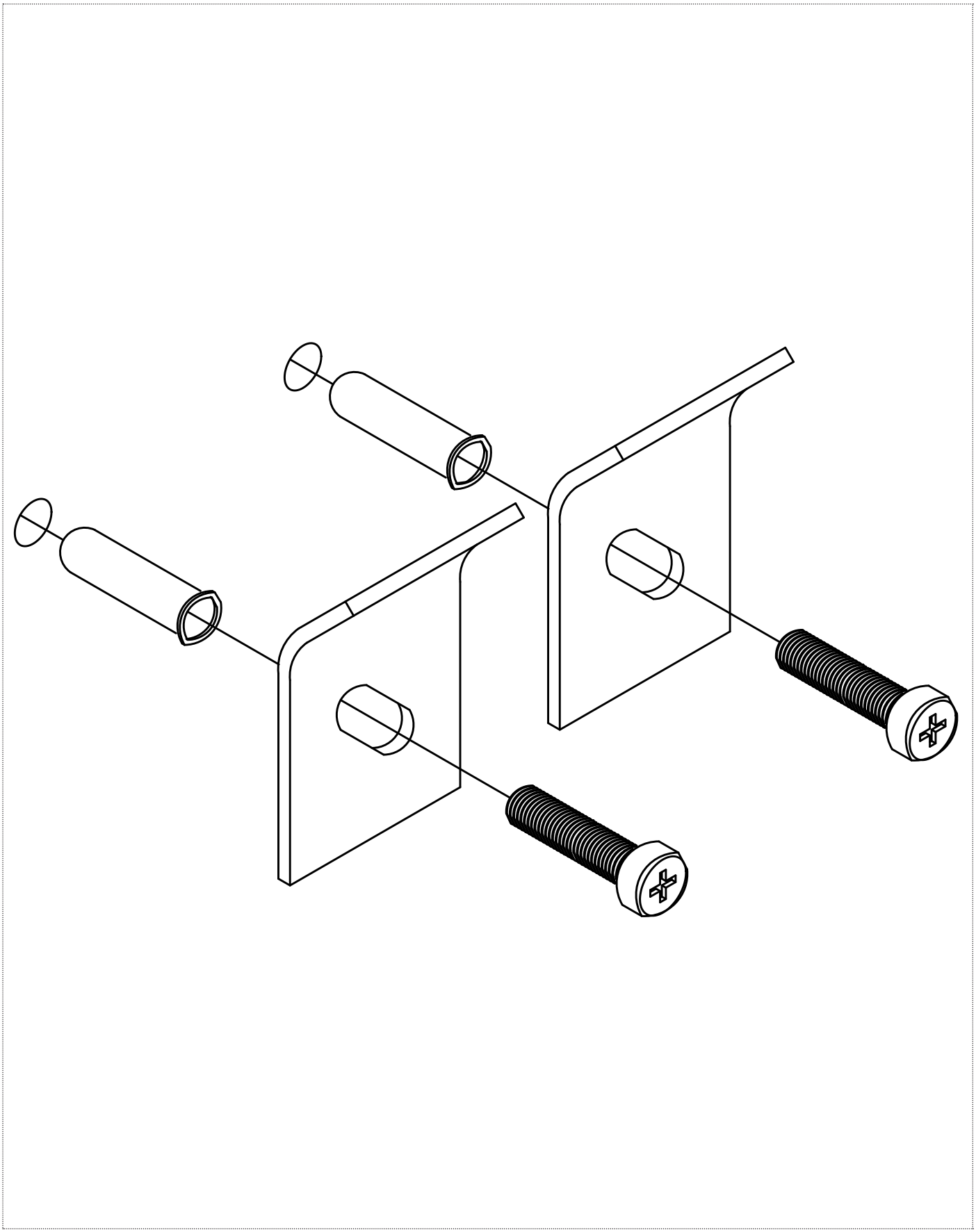

IT_3_ Posizionare gli attacchi a muro in dotazione
EN_3_ Position the included wall brackets
FR_3_ Installer les raccords muraux fournis
ES_3_ Instalar los herrajes de fijación a pared suministrados
DE_3_ Bringen Sie die mitgelieferten Wandhalterungen an
RU_3_Установите настенные крепления, входящие в комплект

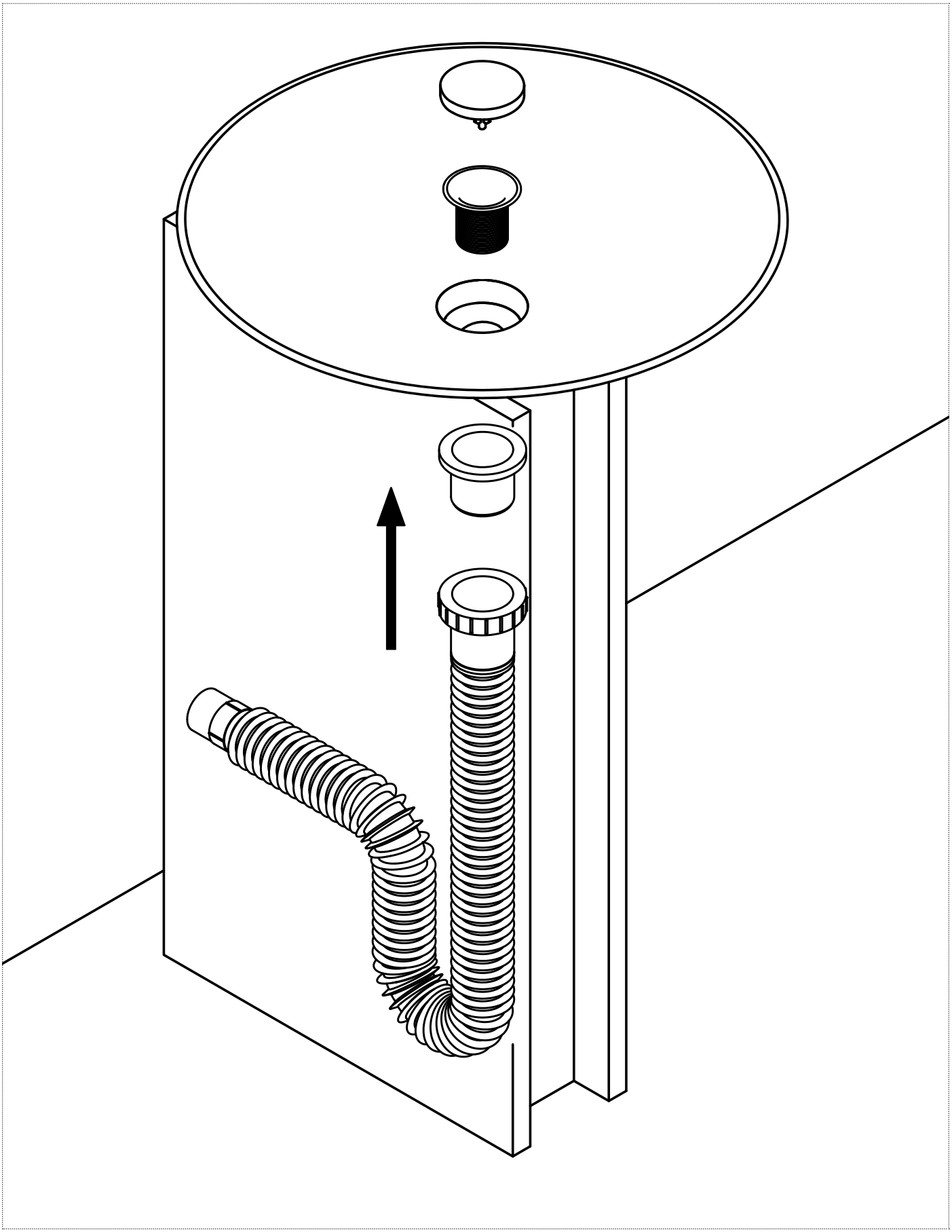

IT_4_ Collegare tubo flessibile (in dotazione) alla piletta
EN_4_ Connect the flexible hose (supplied) to the drain
FR_4_ Raccorder le tuyau flexible (fourni) à la bonde
ES_4_ Conectar el tubo flexible (suministrado) a la válvula de desagüe
DE_4_ Den mitgelieferten Schlauch an die Ablaufgarnitur anschließen
RU_4_Подсоедините гибкий шланг (в комплекте) к донному клапану

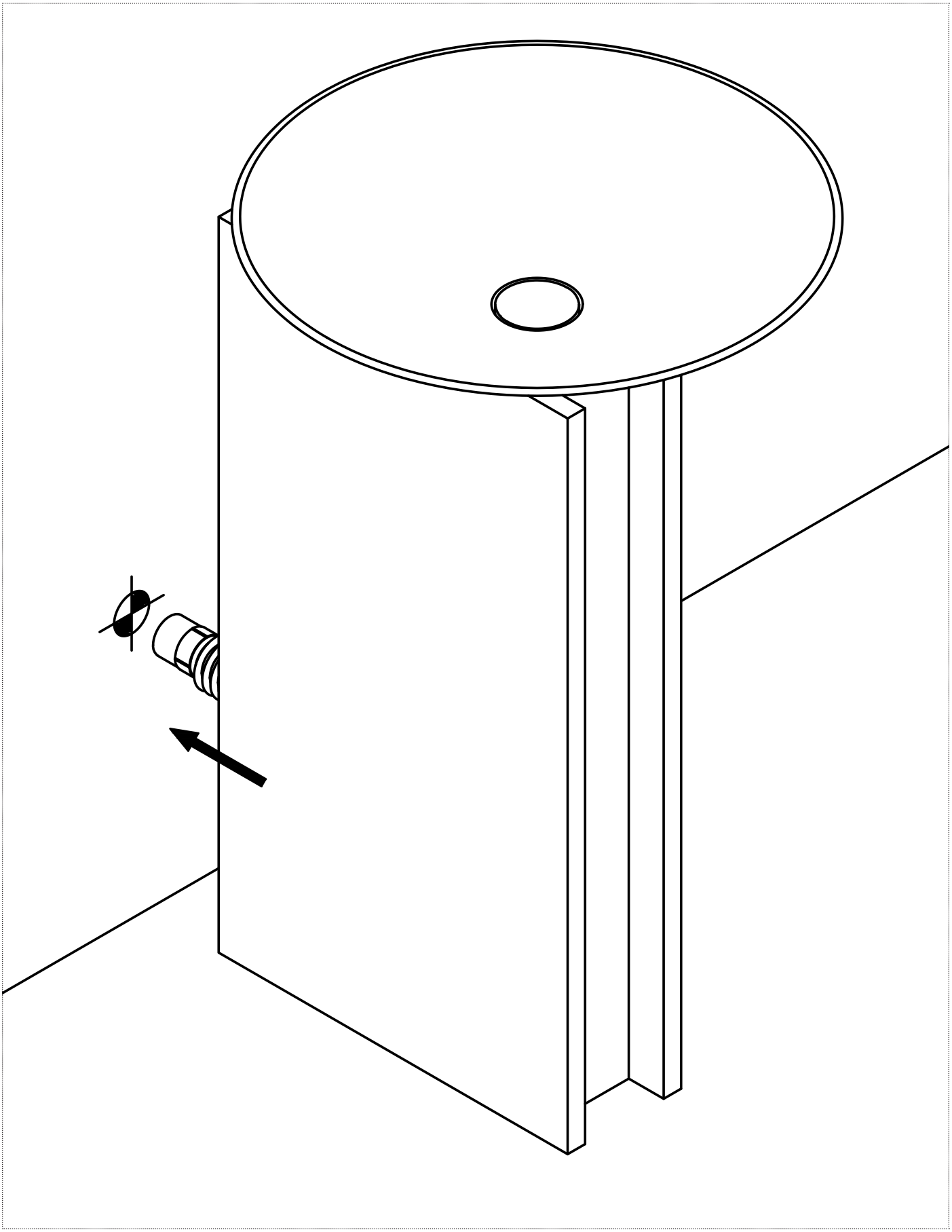

IT_5_ Collegare tubo flessibile a scarico a muro
EN_5_ Connect the flexible hose to the wall
FR_5_ Raccorder le tuyau flexible à l’évacuation murale
ES_5_ Conectar el tubo flexible al desagüe de pared
DE_5_ Den Schlauch an der Wand befestigen
RU_5_Подсоединить гибкий шланг к сливу в стене

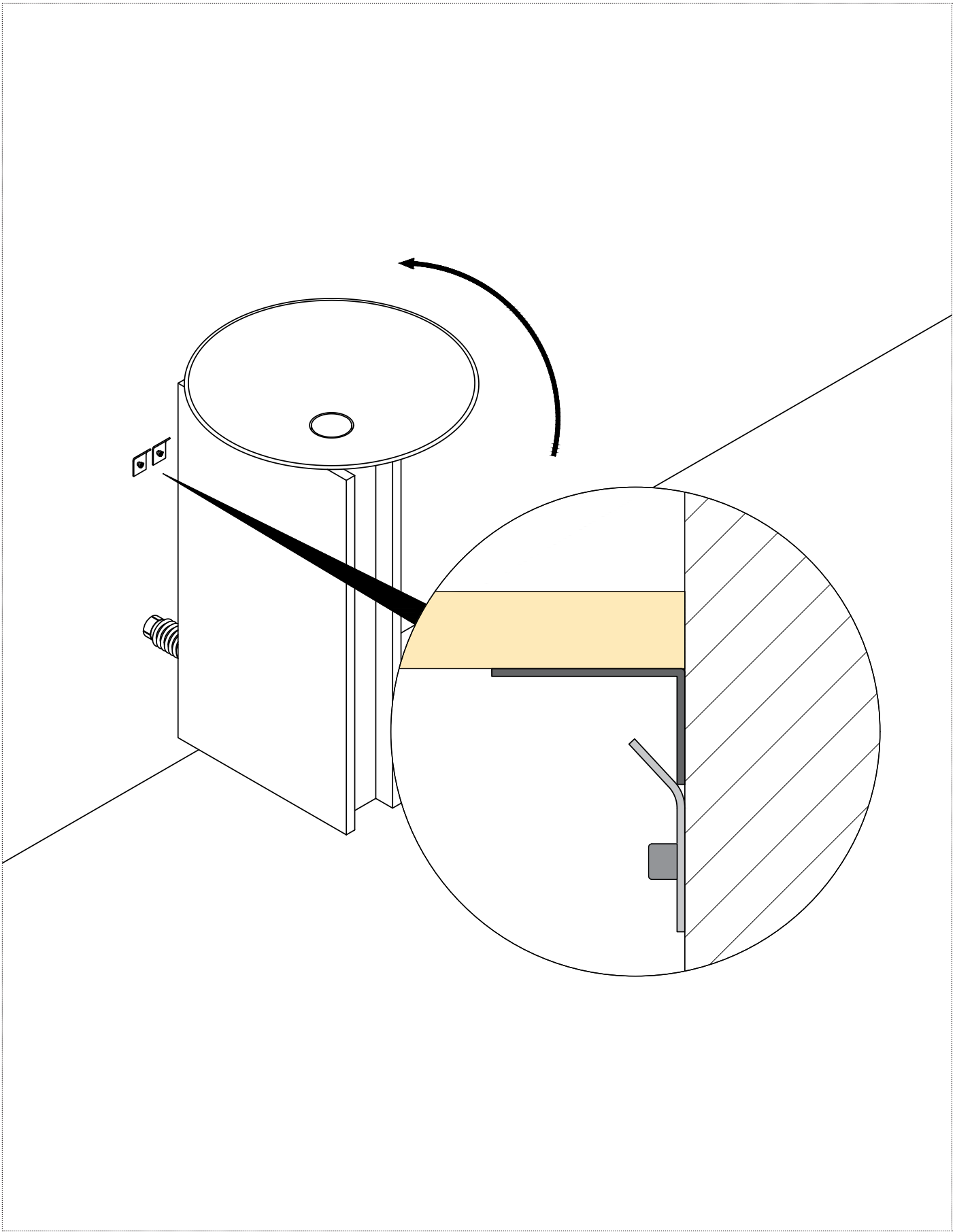

IT_6_ Installare la composizione collegandola agli attacchi posteriori a muro
EN_6_ Install the unit by connecting it to the rear wall brackets
FR_6_ Installer l’ensemble en le fixant aux raccords muraux arrière
ES_6_ Instalar la composición, conectándola a los herrajes de fijación posteriores en la pared
DE_6_ Die Waschtisch-Kombination installieren und an den hinteren Wandanschlüssen befestigen
RU_6_Установить колонну, закрепив её к задним настенным креплениям

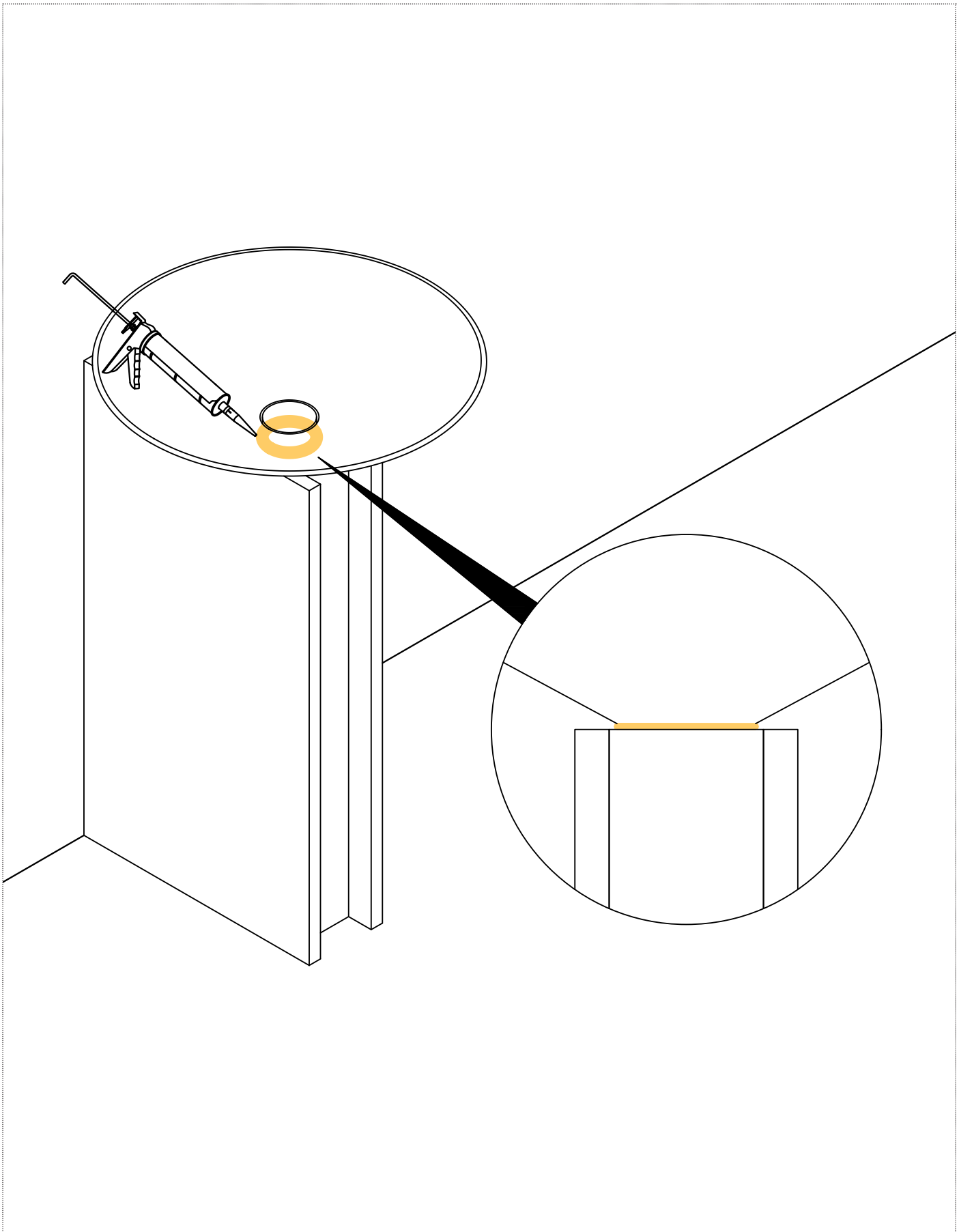

IT_7_ Siliconare la parte in cui il lavabo si unisce con la colonna
EN_7_ Apply silicone sealant where the sink meets the pedestal
FR_7_ Appliquer du silicone à l’endroit où le lavabo est en contact avec la colonne
ES_7_ Aplicar silicona en la zona de unión entre el lavabo y la columna
DE_7_ Den Übergang zwischen Waschtisch und Säule mit Silikon abdichten
RU_7_Нанесите силикон в месте соединения раковины с колонной

IMPORTANTE
Per la pulizia consultare la scheda tecnica scaricabile dal nostro sito www.antoniolupi.it
IMPORTANT
For cleaning consult the technical data sheet downloadable from our website www.antoniolupi.it
IMPORTANT
Pour le nettoyage, veuillez vous référer à la fiche technique téléchargeable sur notre site www.antoniolupi.it
IMPORTANTE
Para la limpieza consultar la ficha técnica descargable de nuestro sitio web www.antoniolupi.it
WICHTIG
Für die Reinigung schauen Sie bitte das technische Datenblatt auf unserer Webseite herunterladbar www.antoniolupi.it
ВНИМАНИЕ!
Информацию по уходу за изделием вы найдете в технической схеме, которая доступна на нашем сайте www.antoniolupi.it

antoniolupi

73
VIA MAZZINI
75

Antonio Lupi Design S.p.A.
via Mazzini 73/75 - 50050 Stabbia
Cerreto Guidi (Firenze) - Italy
T +39 0571 586881_95651
F +39 0571 586885
www.antoniolupi.it
lupi@antoniolupi.it