MINA

Articolo: **MINA10**
Materiale: Cristalmood o Icemood
Troppopieno: NO
Peso lordo: kg 6 ca
Peso netto: kg 4 ca
Dimensione imballo: cm 38x68x65 ca

Descrizione: Lavabo tondo in Cristalmood o Icemood disponibile in diversi colori come da nostro campionario, abbinabile con colonna Art. MINA20, Art. MINA21 e Art. MINA30, completo di piletta con scarico libero e raccordo per sifone.

Article**: **MINA10
***Material**:* Cristalmood or Icemood
***Overflow**: NO*
***Gross weight**: kg 6 ca*
***Net weight**: kg 4 ca*
***Packing dimensions**: cm 38x68x65 ca*

***Description**:* Round sink in Cristalmood or Icemood, available in various colors, to be combined with pedestal Art. MINA20, Art. MINA21 and Art. MINA30 complete with drain pipe fitting and open plug.



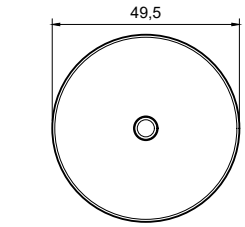

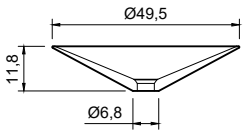

MINA

Articolo: **MINAMOOD**
Materiale: Flumood or Colormood
Troppopieno: NO
Peso lordo: kg 9 ca
Peso netto: kg 7 ca
Dimensione imballo: cm 38x68x65 ca

Descrizione: Lavabo tondo in Flumood o Colormood abbinabile con colonna Art. MINA20, Art. MINA21 e Art. MINA30 completo di piletta con scarico libero e raccordo per sifone.

Article**: **MINAMOOD
***Material**:* Flumood or Colormood
***Overflow**: NO*
***Gross weight**: kg 9 ca*
***Net weight**: kg 7 ca*
***Packing dimensions**: cm 38x68x65 ca*

***Description**:* Round sink in Flumood or Colormood, to be combined with pedestal Art. MINA20, Art. MINA21 and Art. MINA30 complete with drain pipe fitting and open plug.



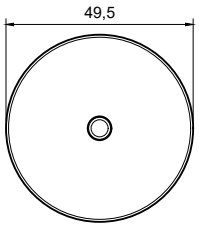

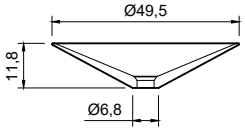

MINA

Articolo: **MINA110**
Materiale: Marmo come da nostro campionario
Troppopieno: NO
Peso lordo: kg 13 ca
Peso netto: kg 26 ca
Dimensione imballo: cm 38x68x65 ca

Descrizione: Lavabo tondo in pietra, abbinabile con colonna Art. MINA20, Art. MINA21 e Art. MINA30, completo di piletta con scarico libero e raccordo per sifone.

Article**: **MINA110
***Material**: Marble as per our samples*
***Overflow**: NO*
***Gross weight**: kg 13 ca*
***Net weight**: kg 26 ca*
***Packing dimensions**: cm 38x68x65 ca*

***Description**:* Round stone sink, to be combined with pedestal Art. MINA20, Art. MINA21 and Art. MINA30, complete with drain pipe fitting and open plug.



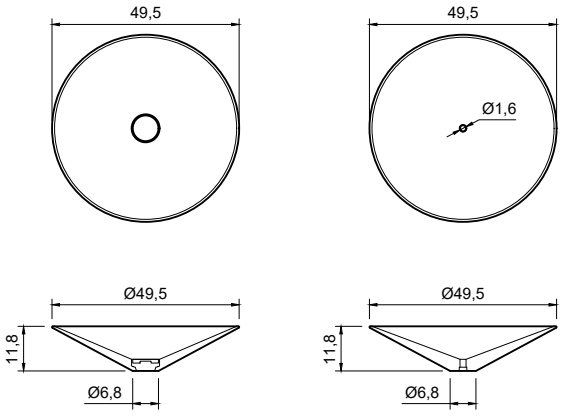

MINA

Articolo: **MINA20**
Materiale: legno verniciato seta come da nostro campionario
Troppopieno: NO
Peso lordo: kg 13 ca.
Peso netto: kg 10 ca.
Dimensione imballo: cm 80x50x18 ca

Descrizione: Colonna da parete in legno verniciato seta come da nostro campionario colori

Article**: **MINA20
***Material**: lacquered wood in a silk-finish as per our colour samples*
***Overflow**: NO*
***Gross weight**: kg 13 ca.*
***Net weight**: kg 10 ca.*
***Packing dimensions**: cm 80x50x18 ca*

***Description**: Wall-mounted column lacquered in a silk-finish as per our colour samples.*



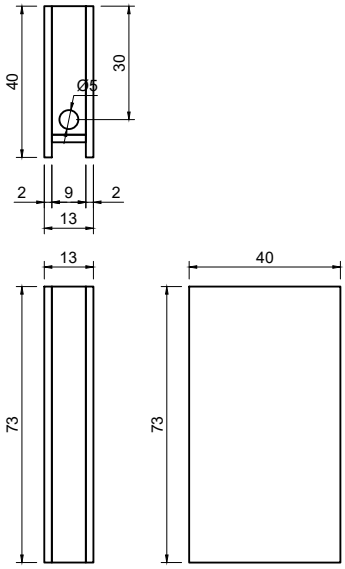

MINA

Articolo: **MINA30**
Materiale: Legno come da nostro campionario.
Troppopieno: NO
Peso lordo: kg 12 ca.
Peso netto: kg 10 ca.
Dimensione imballo: cm 80x50x18 ca

Descrizione: Colonna da parete in legno come da nostro campionario.

Article**: **MINA30
***Material**: wood as per our colour samples*
***Overflow**: NO*
***Gross weight**: kg 12 ca.*
***Net weight**: kg 10 ca.*
***Packing dimensions**: cm 80x50x18* ca

***Description**: Wall-mounted wood column as per our colour samples.*



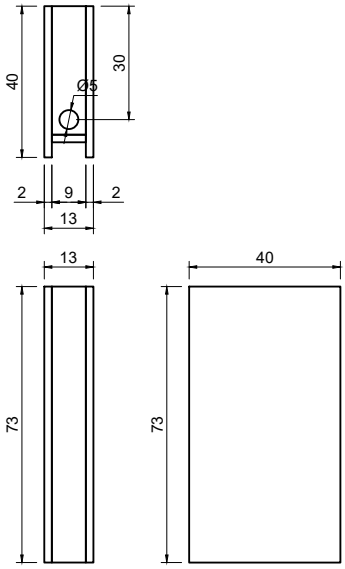

MINA

Articolo: **MINA21**
Materiale: Marmo come da nostro campionario.
Troppopieno: NO
Peso lordo: kg 60 ca.
Peso netto: kg 40 ca.
Dimensione imballo: cm 80x50x18 ca

Descrizione: Colonna da parete in pietra.

Article**: **MINA21
***Material**: Marble as per our samples.*
***Overflow**: NO*
***Gross weight**: kg 60 ca.*
***Net weight**: kg 40 ca.*
***Packing dimensions**: cm 80x50x18 ca*

***Description**: Wall-mounted column in stone.*



